VERMONT Castings

Poêles à bois

Distribution exclusive

seguin® DUTERIEZ

Pourquoi choisir Vermont ?

Pour la performance et le rendement, La combustion secondaire catalytique et inversée garantissent une combustion parfaite, une puissance et un rendement particulièrement élevés.La fonte se caractérise par sa capacité à emmagasiner la chaleur, pour la restituer ensuite graduellement.
Vermont Castings vous propose une gamme très complète pour chauffer des plus petits aux plus grands volumes.

Pour l'économie et le respect de l'environnement, la combustion secondaire catalytique et inversée vous assurent la meilleure chaleur avec le minimum de combustible, jusqu'à 35% de moins. Le taux réduit de CO et de particules rejetés dans l'atmosphère (en dessous des standards Européens les plus restrictifs) positionne les poêles Vermont Castings parfaitement en ligne avec la préservation de l'environnement.

Pour la qualité, l'utilisation de matériaux sélectionnés , confèrent aux appareils une durabilité reconnue depuis de nombreuses années.
Vermont Castings est le premier fabricant mondial de poêles en fonte.

Pour la simplicité, grâce à la facilité d'utilisation, d'allumage et de régulation.

Pour l'esthétique et la finition, avec un large choix de couleurs et de design pour tous les intérieurs. La vitre balayée d'un rideau d'air permet de savourer la vision du feu.
Plusieurs modèles peuvent fonctionner portes ouvertes.

LA COMBUSTION CATALYTIQUE

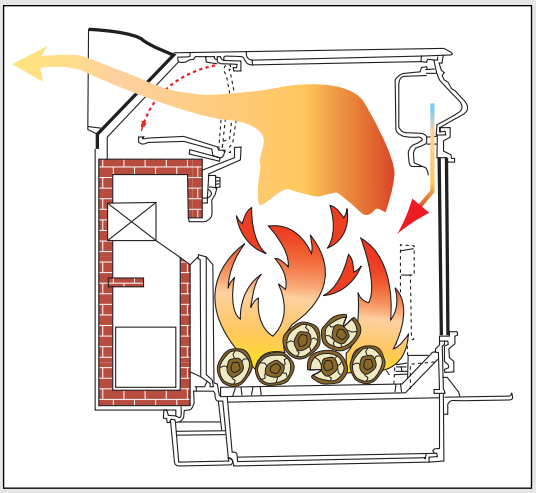

1

Le clapet est ouvert, le thermostat est réglé de façon à permettre l'arrivée d'une grande quantité d'air. Il faut laisser réchauffer le poêle, avoir un bon lit de braises, et obtenir une température de plus de 260°C

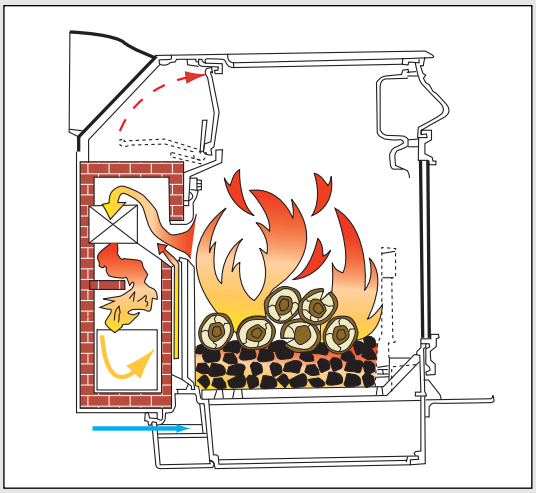

2

Recharger en bois, et régler l'arrivée d'air primaire de façon à obtenir la combustion désirée. Dès que la température atteint 260°C, fermer le clapet d'évacuation des fumées. La combustion secondaire catalytique est activée, les gaz brûlent à travers le catalyseur.

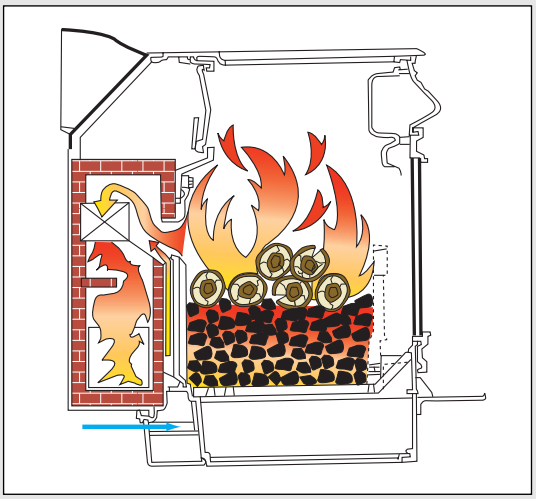

3

Les arrivées d'air primaire et secondaires sont réglées de façon à obtenir le dégagement de chaleur souhaitée.
La combustion secondaire se poursuit dans le catalyseur.

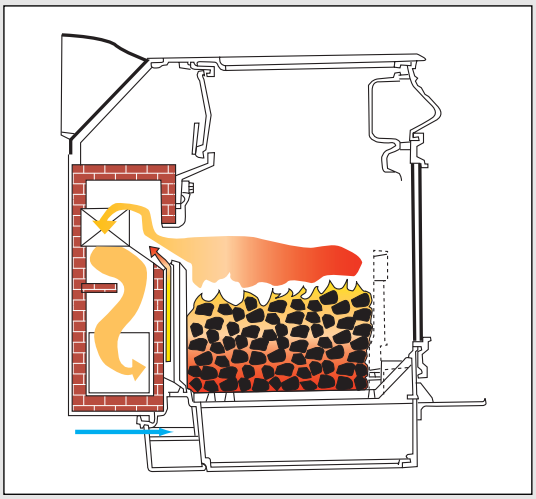

4

La combustion des gaz volatiles est quasi complète.
Le dégagement de chaleur se poursuit de façon contante pendant plusieurs heures.
Dès que le lit de braises diminue, ouvrir le clapet d'évacuation des fumées avant de recharger le bois

Avec un catalyseur, la combustion se fait de façon quasi permanente.
(en allure normale et en allure réduite)

Correspond aux modèles Defiant - Encore et Intrepid II, pour la gamme des poêles federal la procédure est légèrement différente, se reporter à la notice fabricant

DEFIANT

Combustion secondaire catalytique

Caractéristiques :

- Construction tout fonte avec double paroi
- Chargement dessus et avant
- Régulation d'air automatique
- Vitre traitée et système "Air Wash" pour prévenir le noircissement des vitres
- Cendrier pivotant avec couvercle
- Plaque de cuisson sur le dessus
- Possibilité fonctionnement portes ouvertes avec le pare étincelles optionnel
- Bûches : 60 cm
- Poids : 220 kg
- Puissance nominale : 12,6 kW (selon norme EN 13240)
- Puissance maxi : jusqu'à 17 kW
- Rendement : 76,7%
- Emission (%CO à 13% O_2) : 0,18%
- Volume chauffé : jusqu'à 500 m³, (selon isolation du bâtiment)
- Autonomie : jusqu'à 12 h (selon qualité du combustible et caractéristiques du conduit)
- Sortie horizontale ou verticale

Coloris disponibles

Emaillé ivoire

Emaillé chocolat

Peinture noire

Emaillé rouge

Emaillé noir

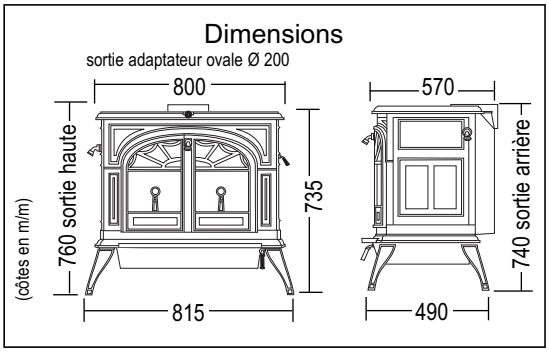

Conforme à la norme EN 13240

Accessoires en option en page 8

ENCORE

Combustion secondaire catalytique

Caractéristiques :

- Construction tout fonte avec double paroi
- Chargement dessus et avant
- Régulation d'air automatique
- Vitre traitée et système "Air Wash" pour prévenir le noircissement des vitres
- Cendrier pivotant avec couvercle
- Plaque de cuisson sur le dessus
- Possibilité fonctionnement portes ouvertes avec le pare-étincelles optionnel
- Bûches : 50 cm
- Poids : 159 kg
- Puissance nominale : 10,1 kW (selon norme EN 13240)
- Puissance maxi : jusqu'à 14 kW
- Rendement : 75,4%
- Emission (%CO à 13% O_2) : 0,16%
- Volume chauffé : jusqu'à 400 m³, (selon isolation du bâtiment)
- Autonomie : jusqu'à 10 h (selon qualité du combustible et caractéristiques du conduit)
- Sortie horizontale ou verticale

Coloris disponibles

Emaillé ivoire

Emaillé chocolat

Peinture noire

Emaillé rouge

Emaillé noir

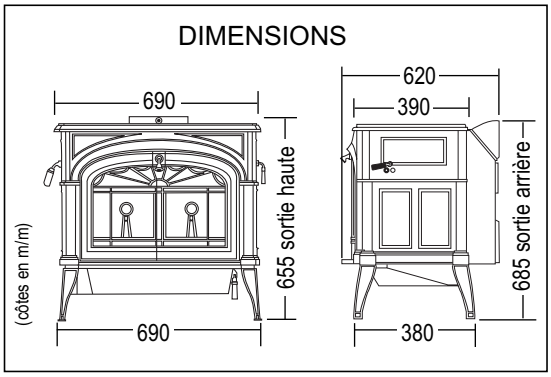

Conforme à la norme EN 13240

Accessoires en option en page 8

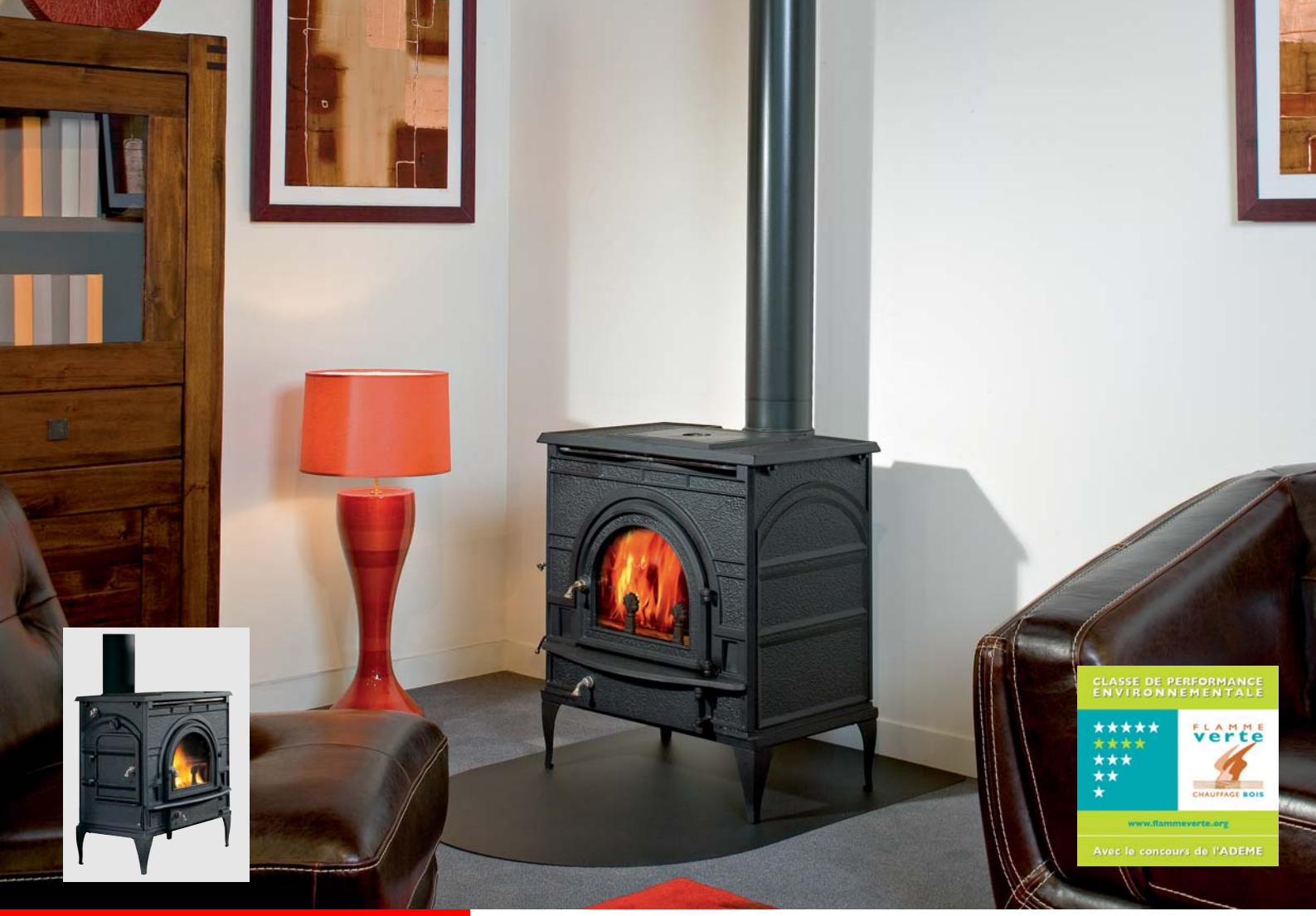

FEDERAL

Combustion secondaire catalytique

Peinture Noire pour les 3 modèles

Caractéristiques :

- Construction tout fonte avec double paroi
- Chargement frontal et latéral
- Régulation d'air manuelle
- Vitre traitée et système "Air Wash' pour prévenir le noircissement des vitres
- Cendrier à tiroir
- Sortie horizontale ou verticale

Modèle **L**

- Bûches : 45 cm
- Poids : 172 kg
- Puissance nominale : 8,1 kW (selon norme EN 13240)
- Puissance maxi : jusqu'à 10,5 kW
- Rendement 78,4%
- Emission (%CO à 13%O_2) : 0,17%
- Volume chauffé : jusqu'à 300 m^3 (selon isolation du bâtiment)
- Autonomie : jusqu'à 8 h (selon la qualité du combustible et caractéristiques du conduit du conduit)

Modèle **XL**

- Bûches : 55 cm
- Poids : 198 kg
- Puissance nominale : 9,6 kW (selon norme EN 13240)
- Puissance maxi : jusqu'à 13 kW
- Rendement 76,2%
- Emission (%CO à 13%O_2) : 0,23%
- Volume chauffé : jusqu'à 400 m^3 (selon isolation du bâtiment)
- Autonomie : jusqu'à 9 h (selon la qualité du combustible et caractéristiques du conduit)

Modèle **XXL**

- Bûches : 60 cm
- Poids : 288 kg
- Puissance nominale : 11,2 kW (selon norme EN 13240)
- Puissance maxi : jusqu'à 15 kW
- Rendement 76,2%
- Emission (%CO à 13%O_2) : 0,23%
- Volume chauffé : jusqu'à 450 m^3 (selon isolation du bâtiment)
- Autonomie : jusqu'à 12 h (selon la qualité du combustible et caractéristiques du conduit du conduit)

Fédéral L

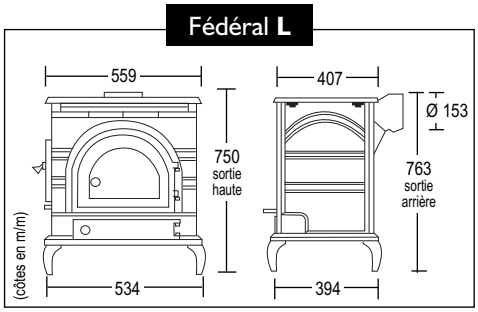

Fédéral XL

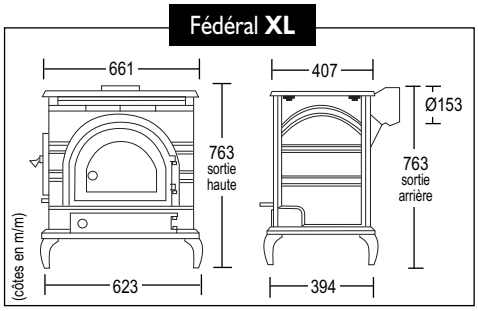

Fédéral XX L

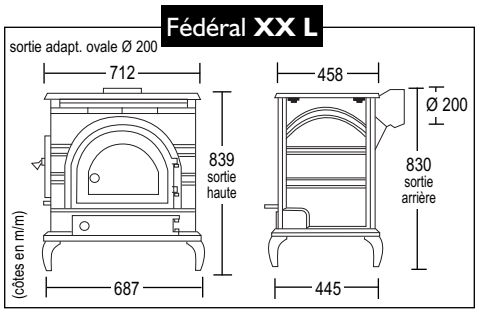

Accessoires en option en page 8

Conforme à la norme EN 13240

INTREPID II

Combustion secondaire catalytique

Caractéristiques :

- Construction tout fonte avec double paroi
- Chargement dessus et frontal
- Régulation d'air automatique
- Vitre traitée et système "Air Wash" pour prévenir le noircissement des vitres
- Cendrier à tiroir
- Plaque de cuisson sur le dessus
- Possibilité fonctionnement portes ouvertes avec le pare étincelles optionnel
- Bûches : 40 cm
- Poids : 101 kg
- Puissance nominale : 6,2 kW (selon norme EN 13240)
- Puissance maxi : jusqu'à 8 kW
- Rendement : 72,8%
- Emission (%CO à 13% O_2) : 0,29%
- Volume chauffé : jusqu'à 200 m³, (selon isolation du bâtiment)
- Autonomie : jusqu'à 6 h (selon qualité du combustible et caractéristiques du conduit)
- Sortie horizontale ou verticale

Coloris disponibles

Emaillé ivoire

Emaillé chocolat

Peinture noire

Emaillé rouge

Emaillé noir

DIMENSIONS

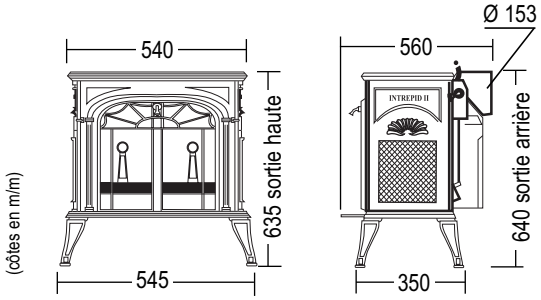

Accessoires en option en page 8

Conforme à la norme EN 13240

LA COMBUSTION SECONDAIRE INVERSEE

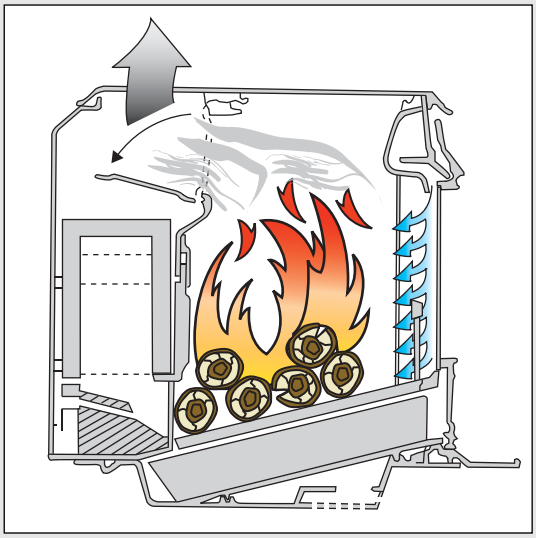

1

Le clapet est ouvert, le thermostat est réglé de façon à permettre l'arrivée d'une grande quantité d'air. Il faut laisser réchauffer le poêle, avoir un bon lit de braises, et obtenir une température d'environ 260°C

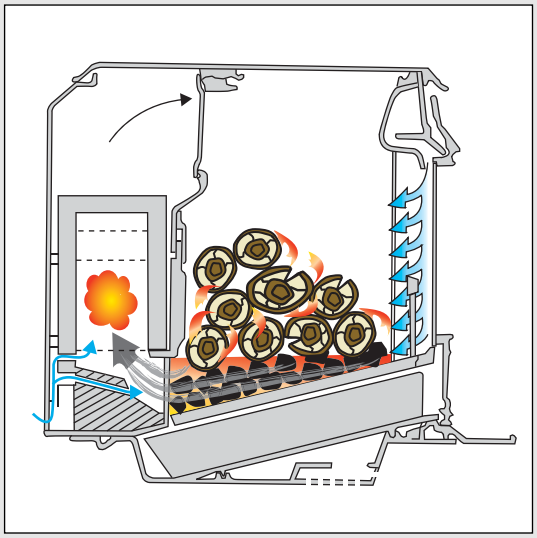

2

Recharger en bois, et régler l'arrivée d'air primaire de façon à obtenir la combustion désirée. Dès que la température atteint 260°C, fermer le clapet d'évacuation des fumées. La combustion secondaire inversée est activée, les gaz brûlent dans la chambre de combustion.

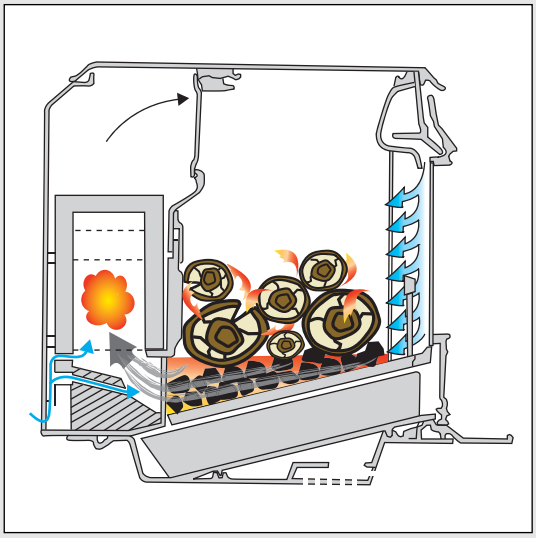

3

Les arrivées d'air primaire et secondaires sont réglées de façon à obtenir le dégagement de chaleur souhaitée.
La combustion secondaire inversée se poursuit dans la chambre de combustion.

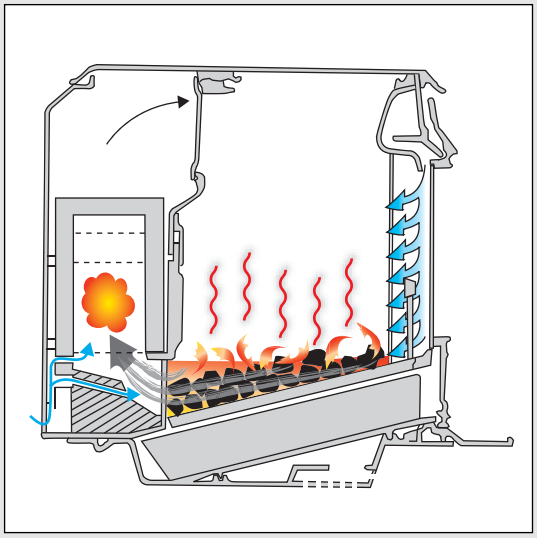

4

La combustion des gaz volatiles est quasi complète.
Le dégagement de chaleur se poursuit de façon constante pendant plusieurs heures.
Dès que le lit de braises diminue, ouvrir le clapet d'évacuation des fumées avant de recharger le bois

La combustion secondaire inversée se fait de façon quasi permanente.
(en allure normale et en allure réduite)

RESOLUTE ACCLAIM

Combustion secondaire inversée

Caractéristiques :

- Construction tout fonte avec double paroi
- Chargement dessus et frontal
- Régulation d'air automatique
- Vitre traitée et système "Air Wash" pour prévenir le noircissement des vitres
- Cendrier à tiroir
- Plaque de cuisson sur le dessus
- Possibilité fonctionnement portes ouvertes avec le pare-étincelles optionnel
- Bûches : 45 cm
- Poids : 190 kg
- Puissance nominale : 10,7 kW (selon norme EN 13240)
- Puissance maxi : jusqu'à 14 kW
- Rendement : 74,1%
- Emission (%CO à 13% O_2) : 0,07%
- Volume chauffé : jusqu'à 400 m³, (selon isolation du bâtiment)
- Autonomie : jusqu'à 9 h (selon qualité du combustible et caractéristiques du conduit)
- Sortie horizontale ou verticale

Coloris disponibles

Emaillé ivoire

Emaillé chocolat

Peinture noire

Emaillé rouge

Emaillé noir

DIMENSIONS

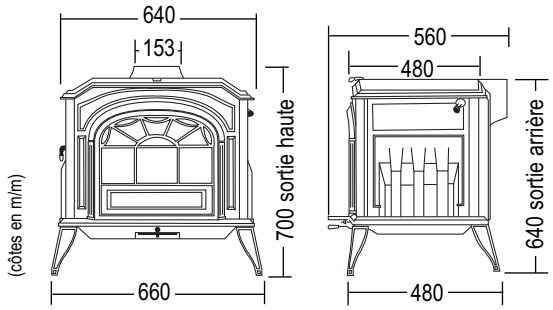

Accessoires en option en page 8

Conforme à la norme EN 13240

LES ACCESSOIRES

(options)

BOUILLOIRES EN FONTE EMAILLÉE - Pour humidifier l'atmosphère

REPOSE-PLATS - Existe dans tous les coloris

Defiant

Encore

Federal

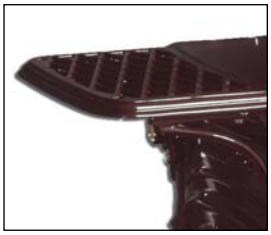
Intrepid II

Resolute Acclaim

PARE ÉTINCELLES - Evite la projection d'escarbilles en utilisation portes ouvertes

Defiant - Encore

Intrepid II

Resolute Acclaim

Nous remercions Story
pour leur aimable collaboration
et de nous avoir permis de réaliser
les prises de vues dans leur show-room.

STORY VICHY
route de l'Aéroport - 03110 CHARMEIL
www.story.fr

Photos : Jérôme Mondière
Création - PAO : Seguin Duteriez

est distribué en exclusivité par :

Z.I. de Lhérat - 63310 RANDAN (France)
www.seguin.fr - commercial@seguin.fr

Votre vendeur conseil :

Documentation non contractuelle. - Des différences de teinte dues aux prises de vues et à l'impression peuvent intervenir. Seguin Dutériez ne saurait être responsable des modifications apportées par le fabricant. 06/2011