# ТЕПЛО ЛЮБВИ К СВОЕМУ ДОМУ

## КАМИНЫ

Grilli®
CAMINETTI

www.grillicaminetti.com

# УКАЗАТЕЛЬ

Тепло любви к своему дому 03

КАМИНЫ МОНОБЛОКИ С ГОРЯЧИМ ВОЗДУХОМ 04

AF 2000 COMPACT-VT 62 08
AF 2000 SIMPLEX COMPACT-VT 62 08
AF 2000 C-VT 86 09
AF 2000 SIMPLEX C-VT 86 09
AF 2000 C-VT 106 10
AF 2000 SIMPLEX C-VT 106 10
AF 2000 C-VT 126 11
AF 2000 SIMPLEX C-VT 126 11
AF 2000 C-VT 130 12
AF 2000 SIMPLEX C-VT 130 12
AF 2000 C-VT 160 13
AF 2000 SIMPLEX C-VT 160 13
AF 2000 COMPACT-VT ESA 14
AF 2000 SIMPLEX COMPACT-VT ESA 14
AF 2000 ESA-VT 86 15
AF 2000 SIMPLEX ESA-VT 86 15
AF 2000 SX/DX-VT 86 16
AF 2000 SIMPLEX SX/DX-VT 86 16
AF 2000 SX/DX-VT 81 17
AF 2000 SIMPLEX SX/DX-VT 81 17
AF 2000 SX/DX-VT 105 18
AF 2000 SIMPLEX SX/DX-VT 105 18
AF 2000 SX/DX-VT 105 19
AF 2000 SIMPLEX SX/DX-VT 105 19
AF 2000 BX-VT 92 20
AF 2000 SIMPLEX BX-VT 92 20
AF 2000 BX-VT 110 21
AF 2000 SIMPLEX BX-VT 110 21
AF 2000 TX-VT 81 22
AF 2000 SIMPLEX TX-VT 81 22
AF 2000 TRIFAX-VT 81 23
AF 2000 SIMPLEX TRIFAX-VT 81 23
AF 2000 TRIFAX-VT 105 24
AF 2000 SIMPLEX TRIFAX-VT 105 24
AF 2000 TRIFAX-VT 90 25
AF 2000 SIMPLEX TRIFAX-VT 90 25
AF 2000 TRIFAX-VT 90 26
AF 2000 SIMPLEX TRIFAX-VT 90 26

КАМИНЫ МОНОБЛОКИ ИЗ ЧУГУНА И КАМНЯ
CALDONAT ИЗ КАМНЯ БОЛЬШИХ ГАБАРИТОВ 27
CALDONAT 86-C 28
CALDONAT 86 - SX/DX 28
CALDONAT 86-ESA 29
CALDONAT 86-A 29
29

МОНОБЛОКИ ДЛЯ НАГРЕВА ВОДЫ
IDRO-TERMO 80K25 TS STANDARD IDRO- 32
TERMO 80K25 TS ASSEMBLATO IDRO- 33
TERMO 70K20 TS STANDARD IDRO-TERMO 34
70K20 TS ASSEMBLATO IDRO-ESA 80K25 TS 35
STANDARD 26
IDRO-ESA 80K25 TS ASSEMBLATO 37
IDRO-ESA 70K20 TS STANDARD 38
IDRO-ESA 70K20 TS ASSEMBLATO 39
IDRO-TERMO 81 SX/DX TS STANDARD 40
IDRO-TERMO 81 SX/DX TS ASSEMBLATO 41

Grilli® CAMINETTI

## ПЛАНИРОВАНИЕ

Каждый продукт Grilli результате тщательно продумывается на этапе конструктирования.
Каждая деталь продумывается заранее.

## ПРОИЗВОДСТВО

Резка, гибка и сварка по большей части осуществляются непосредственно нашей компанией.
Каждый рабочий на различных стадиях обработки очень тщательно подходит к заданию, обеспечивая высокое качество выполненных работ.

## МОНТАЖ И КОНТРОЛЬ

Сборка каждого камина и термокамина тщательно контролируется.
Сборка каждого камина и термокамина, тщательно котролируется. Особое внимание уделяется управлению вертикальным открытием двери, которой всегда будет оставаться ровным и плавным.

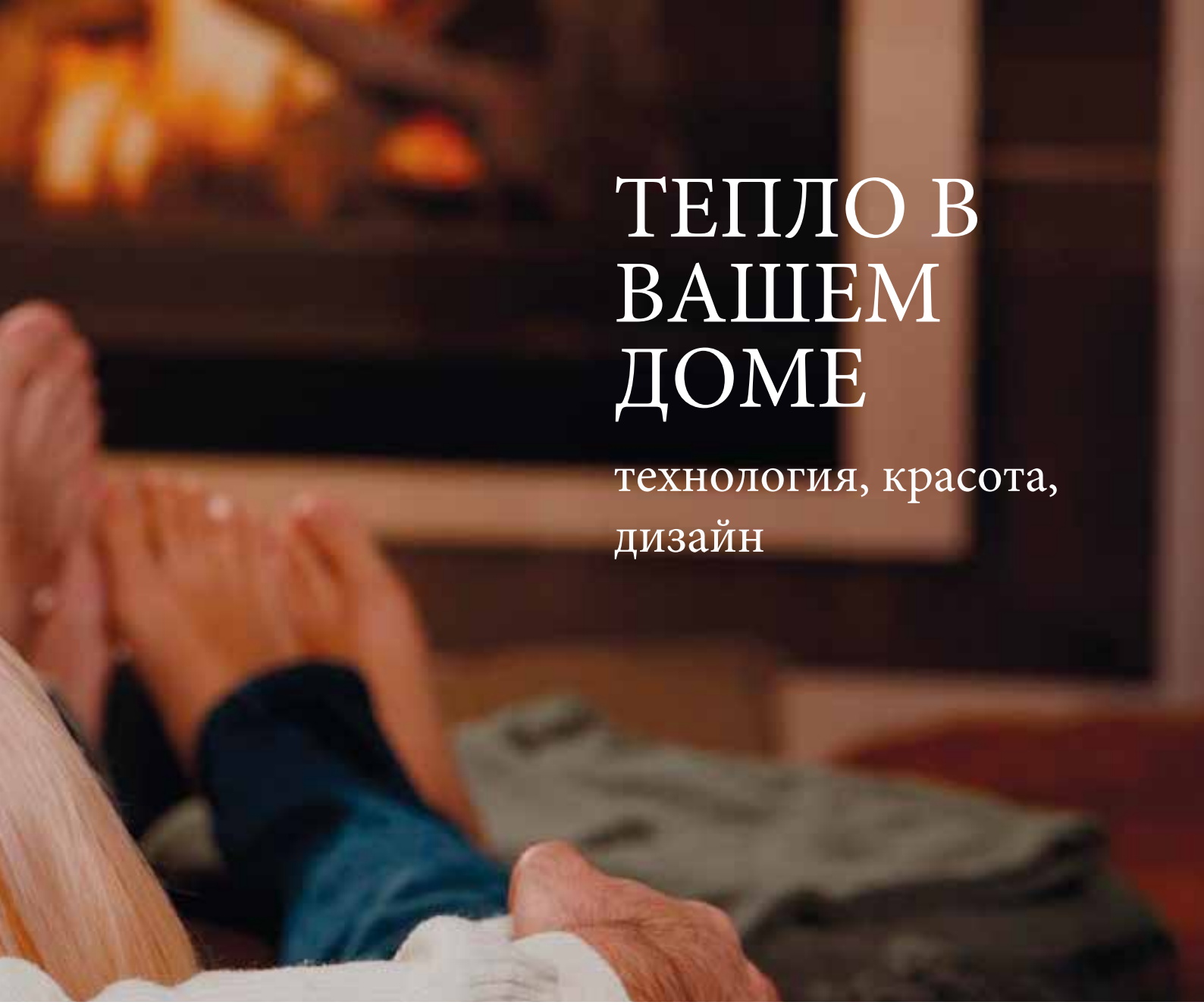

# ТЕПЛО В ВАШЕМ ДОМЕ

## технология, красота, дизайн

История компании F.lli Grilli – это история древней любви к искусству работы с камнем, которая берет свое начало в середине XX века в знаменитом городке Пезаро.
Компания была основана в 1979 году.
С крепким происхождением и прочно укоренившимися традициями, Grilli выбирает путь высококачественного ремесла, специализируясь на проектировании и строительстве каминов из камня, мрамора и гранита.
Девяностые годы были ознаменованы значительным расширением торговли после выхода на рынок каминов-моноблоков.
В этот период компания Grilli открыла новый завод по обработке механической стали и чугуна для производства термокаминов, моноблоков для нагрева воздуха и воды.
Создаются новые выставочные залы, расширяются производственные площади и лаборатории по обработке мрамора и камня.
Начало двухтысячных имело решающее значение, поскольку именно тогда были представлены общественности два ключевых направления бизнеса: новая серия воздушных термокаминов "AF 2000" и новая водная серия "IDRO". Обе линии постоянно исследовались и постепенно улучшались: нынешний уровень производительности продукции является одним из самых высоких на рынке. Технологические решения становятся вся эстетичнее. Постоянно изучаются и разрабатываются новые и оригинальные идеи покрытия и отделки, чтобы удовлетворить все желания клиента. Конечным результатом является продукт, который всегда уникален и несет в себе и большую художественную ценность.
Сегодня, более чем через 30 лет после своего основания, компания продолжает успешно заниматься тем, ради чего начинала свой путь. Результаты этого пути всегда направлены на то, чтобы удовлетворить своих клиентов высоким качеством и оригинальностью.
Миссия компании Grilli - не просто продать систему обогрева, как это делают многие, но подарить новый способ создания тепла и новый образ жизни.

Grilli® CAMINETTI

# КАМИН МОНОБЛОК С ГОРЯЧИМ ВОЗДУХОМ

## СИСТЕМА CALDOVEN

На схеме изображена работа системы отопления CaldoVen.
Воздух для нагрева, направляется снаружи в пространство теплообменника и нагревается Вентилятор отправляет нагретый воздух в окружающую среду через входные отверстия.
Эта система очень эффективна для отопления жилых помещений.

1- Горячий воздух поступает в камин извне, поэтому постоянно обновляется и остается чистым.
2- вентилятор постоянно толкает воздух в помещении, в результате чего под небольшим давлением дым быстро уходит.
3- Из-за рециркуляции воздуха в помещении значительно сокращается количество пыли и значительно снижается шум приточной вентиляции.

Система ***CaldoVen®***
Принудительной вентиляции горячего воздуха

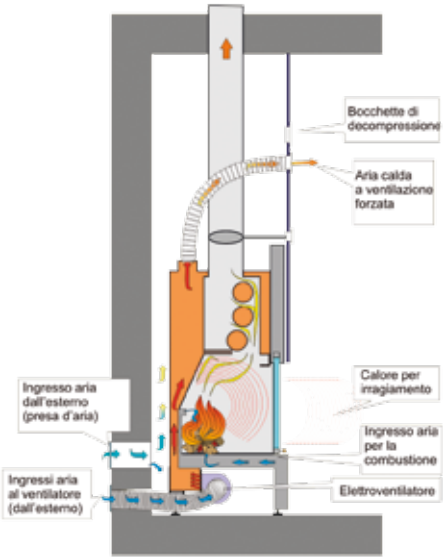


## СИСТЕМА CALDONAT

На схеме изображена работа системы отопления CaldoNat.
Воздух для нагрева извне направляется в пространство теплообменника и нагревается.
. С помощью естественной конвекции поднимается наверх и выпускается в помещение через вентиляционные выходы.
Эта система является эффективным и тихим решением для отопления жилых помещений.

1- Горячий воздух поступает в камин извне, поэтому постоянно обновляется и остается чистым.
2- естественная вентиляция работает крайне тихо и эффективно с точки зрения нагрева.

Система ***CaldoNat®***
система естественной конвекции

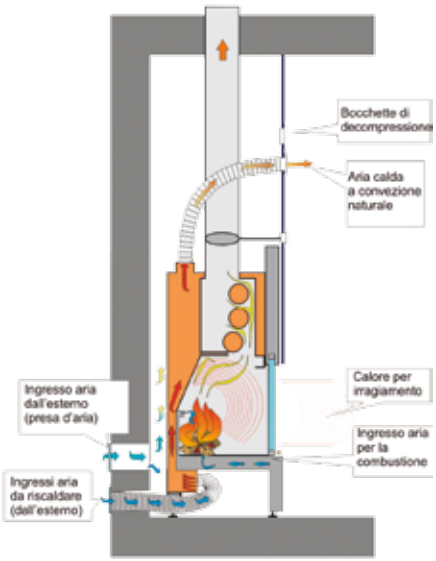


Электронный терморегулятор с 10 скоростями, с пропорциональным управлением в зависимости от температуры

Электровентилятор 175 КВТ - 700 КУБ.М./Ч

Вент. отверстие для доставки горячего воздуха

# РАБОТА СИСТЕМЫ CALDOVEN

СИСТЕМА CALDOVEN
Все модели серии AF 2000 с системой CaldoVen производят горячий воздух с принудительной вентиляцией.
Воздух для нагрева берется за пределами корпуса и водводится к электрическому вентилятору через гибкие алюминиевые трубки.
Вентиляционные отверстия должны быть расположены снаружи, хотя и не далеко от места установки камина.
Скорость вращения вентилятора увеличивается или уменьшается электронным блоком управления (контроллером) в зависимости от температуры воздуха, выходящего из вентиляционных отверстий.
Большая тепловая мощность этих термокаминов позволяет обеспечить нагрев комнат, даже находящихся на значительном расстоянии.
Мощность электрического вентилятора (700 куб.м /ч вверх и около 600 куб.м/ч вниз), в сочетании с эффективной системой теплообмена позволяет получить значительные объемы постоянно горячего воздуха.

Если вы хотите нагреть несколько комнат, целесообразно использовать систему под названием "кольцо"
(смотрите рисунок)

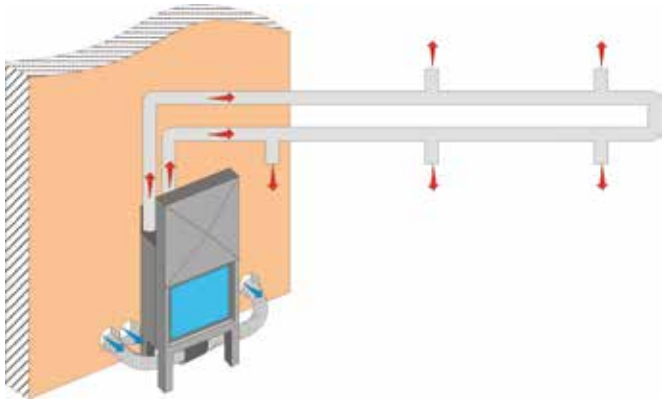

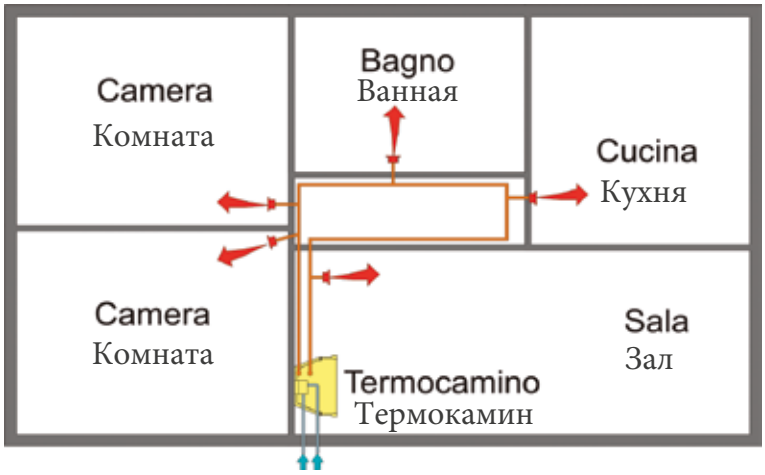


Пример "кольца" для распределения воздуха

# НАГРЕВ ВОЗДУХА

## ВЕРСИЯ AF 2000

Термокамины с большой тепловой мощностью

Новая система теплообмена позволяет быстро нагревать приточный воздух.
Воздух, поступивший в теплообменник примерно через 10 минут нагревается до температуры 50-60 °C, после чего вентилятор приходит в действие и начинает нагрев окружающей среды.
Изображение ниже показывает поперечное сечение камина, где вы можете увидеть движение нагнетаемого воздуха от входа до выхода через вентиляционное отверстие. Это долгий путь через горячие части конструкции. Очень важную роль играет контрольный клапан, который поставляется вместе с камином.
При опущенной стеклянной дверце снижается расход древесины и тепло накапливается вкамере сгорания: большая часть тепла передается в теплообменник.

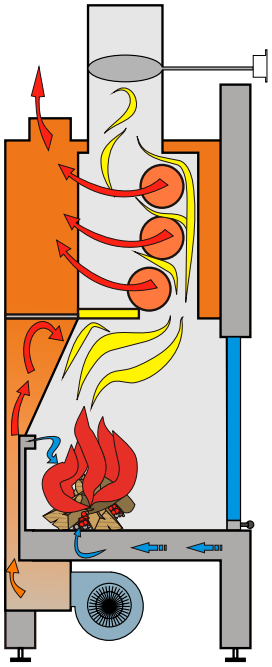

ДВОЙНОЕ СГОРАНИЕ.
В этих версиях термокаминов есть система контроля горения, которая управляет первичным и вторичным воздухом.
С помощью устройства на дверце очага, можно контролировать как первичный воздухозаборник (чугунная решетка от зольника), так и вторичный (дожигание).
Дожигание
Вторичный воздух предварительно нагревают и подают на определенной высоте от очага для дальнейшего улучшения сгорания.

Вертикальное движение дверцы
Плавная, тихая работа и надежность движения дверцы - преимущество изделий Grilli, которые первыми создали эту технологию, которую в дальнейшем переняли и другие.
Дверь скользит вертикально на самосмазывающихся втулках.
Баланс всегда сохраняется благодаря системе противовесов, шестеренок и прочных цепей.

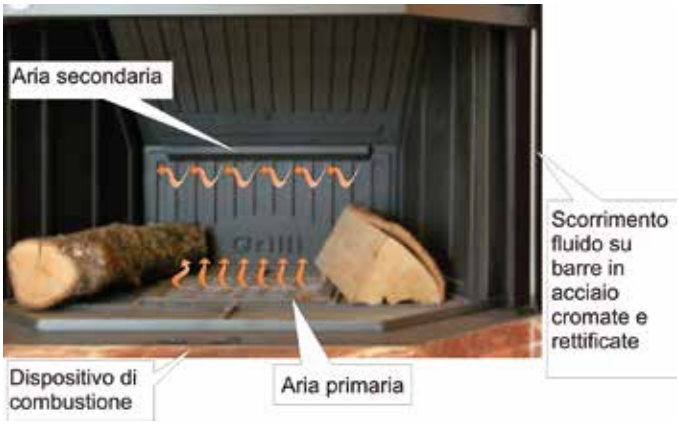

# ВЕРСИЯ AF 2000 SIMPLEX

Термокамины с большой тепловой мощностью
Новая система теплообмена позволяет быстро нагревать приточный воздух.

Воздух, поступивший в теплообменник примерно через 10 минут нагревается до температуры 50-60 °C, после чего вентилятор приходит в действие и начинает нагрев оружающей среды.

Изображение ниже показывает поперечное сечение камина, где вы можете увидеть движение нагнетаемого воздуха от входа до выхода через вентиляционное отверстие.
Это долгий путь через горячие части конструкции.
Очень важную роль играет контрольный клапан, который поставляется вместе с камином.
При опущенной дверце, повернув ручку до упора можно снизить потребление древесины и увеличить накопление тепла в топочной камере, большая часть тепла передается в теплообменник.

СГОРАНИЕ
В этих версиях каминов упрощенная система сгорания.
При опущенной двери воздух поступает для сжигания и для очистки стеклокерамики, благодаря особой конструкции рамки дверцы и отсека сгорания.
Регулирование процесса горения и и огня осуществляется поворотом регулирующего клапана.

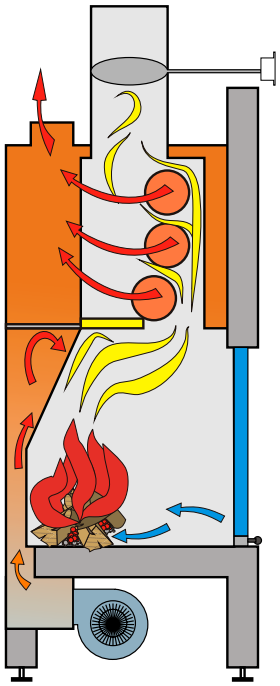

Система теплообмена

Вертикальное движение дверцы
Плавная, тихая работа и надежность движения двери - преимущество компании Grilli, которая первой разработала эту технологию.
Дверь скользит вертикально на самосмазывающихся втулках и хромированных стержнях.
Баланс всегда сохраняется благодаря системе противовесов, шестеренок и прочных цепей.

# НАГРЕВ ВОЗДУХА

## ЧУГУН

Камин для топки древесиной: небольшого размера, из окрашенной стали и чугуна Жаропрочная дверь (до 750°C) вертикальное открытие для обслуживания. Оснащен эффективным теплообменником, производит большое количество горячего воздуха при пониженнои потреблении дров.

Быстро нагревается, может быть оснащен комплектом принудительной вентиляции или комплектом естественной вентиляции. Нормальный режим предназначен для покрытия всей нижней части.

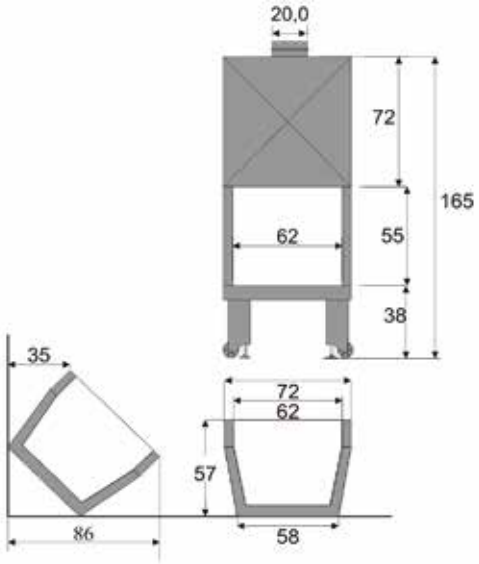


| ТЕПЛОПРОИЗВОДИТЕЛЬНОСТЬ | ОБЪЕМ НАГРЕВА | МАКС/ЗАГРУЗКА ДРЕВЕСИНЫ | РАСХОД ДРЕВЕСИНЫ | ДЫМОХОД Ø | ВЕС |
|---|---|---|---|---|---|
| 15 КВТ | 425 куб.м/ч | 4,7 КГ/Ч | 3 КГ/Ч | 200 ММ | 230 Г |

## AF 2000 COMPACT-VT 62 чугунный камин

Моноблок для нагрева воздуха с чугунным камином. По требованию может быть оснащен системой принудительной вентиляции CaldoVen или естественной вентиляции CaldoNat
Двойное сгорание.

## AF 2000 SIMPLEX COMPACT-VT 62 чугунный камин

Моноблок для нагрева воздуха с чугунным камином. По требованию может быть оснащен системой принудительной вентиляции CaldoVen или естественной вентиляции CaldoNat
Простое сгорание.

# НАГРЕВ ВОЗДУХА

## ЧУГУН

Камин для топки древесиной: небольшого размера, из окрашенной стали и чугуна Жаропрочная дверца (до 750°C) вертикальное открытие для обслуживания.
Оснащен эффективным теплообменником, производит большое количество горячего воздуха при пониженном потреблении дров.
Быстро нагревается, может быть оснащен комплектом принудительной вентиляции или комплектом естественной вентиляции.
Нормальный режим предназначен для покрытия всей нижней части.

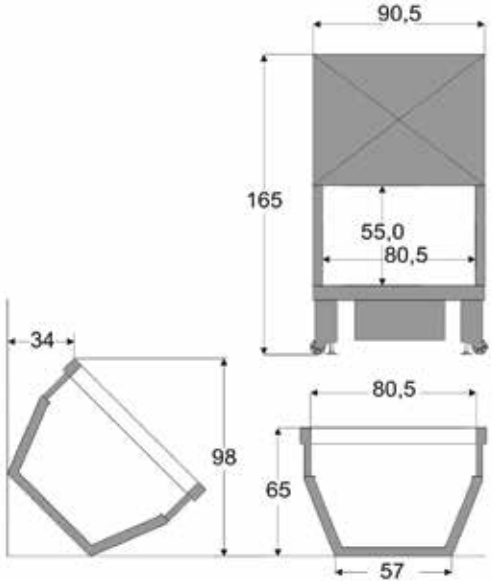


| ТЕПЛОПРОИЗВОДИТЕЛЬНОСТЬ | ОБЪЕМ НАГРЕВА | ЗАГРУЗКА ДРЕВЕСИНЫ | РАСХОД ДРЕВЕСИНЫ | ДЫМОХОД Ø | ВЕС |
|---|---|---|---|---|---|
| 15,5 КВТ | 450 куб.м/ч | 4,6 кг/ч | 3 кг/ч | 250 ММ | 289 КГ |

## AF 2000 C-VT 86

чугунный камин

Моноблок для нагрева воздуха с чугунным камином. По требованию может быть оснащен системой принудительной вентиляции CaldoVen или естественной вентиляции CaldoNat
Двойное сгорание.

## AF 2000 SIMPLEX C-VT 86

чугунный камин

Моноблок для нагрева воздуха с чугунным камином. По требованию может быть оснащен системой принудительной вентиляции CaldoVen или естественной вентиляции CaldoNat
Простое сгорание.

# НАГРЕВ ВОЗДУХА

## ЧУГУН

Камин для топки древесиной: небольшого размера, из окрашенной стали и чугуна. Жаропрочная дверца (до 750 °C) вертикальное открытие для обслуживания.
Оснащен эффективным теплообменником, производит большое количество горячего воздуха при пониженном потреблении дров. Быстро нагревается, может быть оснащен комплектом принудительной вентиляции или комплектом естественной вентиляции. Нормальный режим предназначен для покрытия всей нижней части.

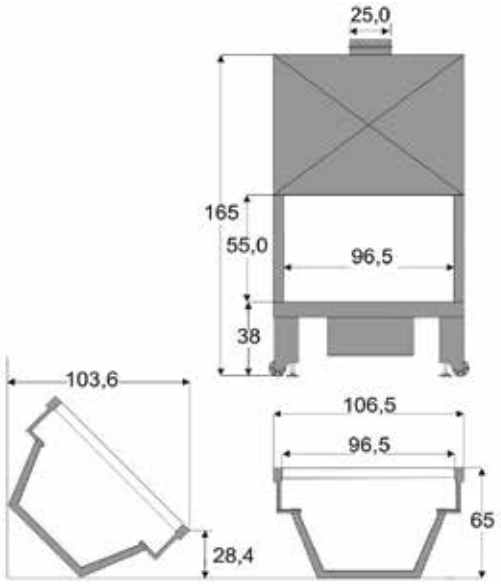


| ТЕПЛОПРОИЗВОДИТЕЛЬНОСТЬ | ОБЪЕМ НАГРЕВА | ЗАГРУЗКА ДРЕВЕСИНЫ | РАСХОД ДРЕВЕСИНЫ | ДЫМОХОД Ø | ВЕС |
|---|---|---|---|---|---|
| 15,5 КВТ | 450 куб.м/ч | 4,6 кг/ч | 3 кг/ч | 250 ММ | 305 КГ |

## AF 2000 C-VT 106

чугунный камин

Моноблок для нагрева воздуха с чугунным камином. По требованию может быть оснащен системой принудительной вентиляции CaldoVen или естественной вентиляции CaldoNat
Двойное сгорание.

## AF 2000 SIMPLEX C-VT 106

чугунный камин

Моноблок для нагрева воздуха с чугунным камином. По требованию может быть оснащен системой принудительной вентиляции CaldoVen или естественной вентиляции CaldoNat
Простое сгорание.

# НАГРЕВ ВОЗДУХА

## ЧУГУН

Камин для топки древесиной: небольшого размера, из окрашенной стали и чугуна Жаропрочная дверца (до 750 °C) вертикальное открытие для обслуживания.
Оснащен эффективным теплообменником, производит большое количество горячего воздуха при пониженном потреблении дров.
Быстро нагревается, может быть оснащен комплектом принудительной вентиляции или комплектом естественной вентиляции.
Нормальный режим предназначен для покрытия всей нижней части.

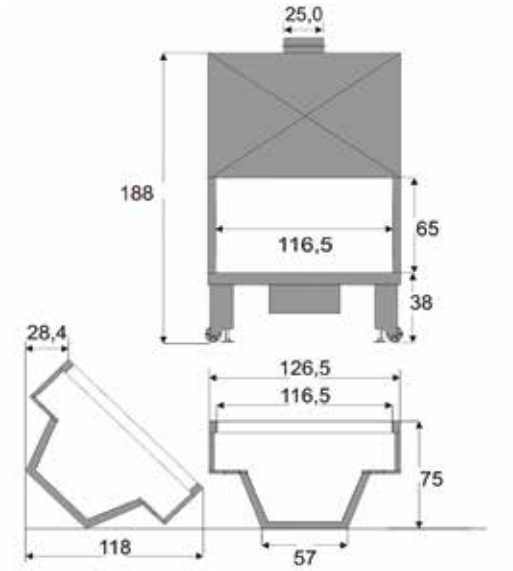


| ТЕПЛОПРОИЗВОДИТЕЛЬНОСТЬ | ОБЪЕМ НАГРЕВА | ЗАГРУЗКА ДРЕВЕСИНЫ | РАСХОД ДРЕВЕСИНЫ | ДЫМОХОД Ø | ВЕС |
|---|---|---|---|---|---|
| 15,5 кВт | 450 куб.м/ч | 4,6 кг/ч | 3 кг/ч | 250 ММ | 320 КГ |

## AF 2000 C-VT 126

чугунный камин

Моноблок для нагрева воздуха с чугунным камином.По требованию может быть оснащен системой принудительной вентиляции CaldoVen или естественной вентиляции CaldoNat
Двойное сгорание.

## AF 2000 SIMPLEX C-VT 126

чугунный камин

Моноблок для нагрева воздуха с чугунным камином.По требованию может быть оснащен системой принудительной вентиляции CaldoVen или естественной вентиляции CaldoNat
Простое сгорание.

# НАГРЕВ ВОЗДУХА

## СТЕНКИ ИЗ ПРИРОДНОГО КАМНЯ

Камин для топки древесиной: небольшого размера, из окрашенной стали и натурального камня: огнеупорный материал толщиной до 5 см.
Жаропрочная дверца (до 750 °C) вертикальное открытие для обслуживания.
Оснащен эффективным теплообменником, производит большое количество горячего воздуха при пониженном потреблении дров.
Быстро нагревается, может быть оснащен комплектом принудительной вентиляции или комплектом естественной вентиляции.
Нормальный режим предназначен для покрытия всей нижней части.

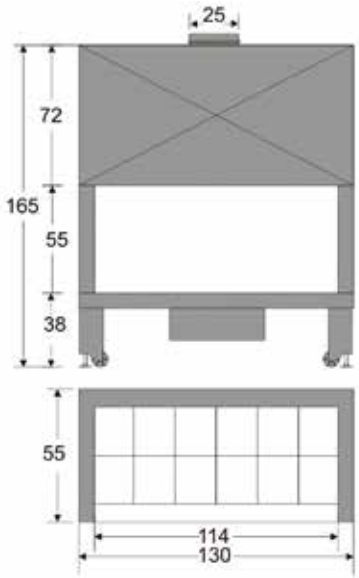


| ТЕПЛОПРОИЗВОДИТЕЛЬНОСТЬ | ОБЪЕМ НАГРЕВА | ЗАГРУЗКА ДРЕВЕСИНЫ | РАСХОД ДРЕВЕСИНЫ | ДЫМОХОД Ø | ВЕС |
|---|---|---|---|---|---|
| 15,5 КВТ | 450 куб.м/ч | 5 кг/ч | 3,5 кг/ч | 250 ММ | 415 КГ |

## AF 2000 C-VT 130

### очаг из огнеуп. природного камня

Моноблок для нагрева воздуха из чугуна и природного камня.Он может быть оснащен по требованию системой принудительной вентиляции CaldoVen или естественной вентиляции CaldoNat
Двойное сгорание.

## AF 2000 SIMPLEX C-VT 130

### очаг из огнеуп. природного камня

Моноблок для нагрева воздуха из чугуна и природного камня.Он может быть оснащен по требованию системой принудительной вентиляции CaldoVen или естественной вентиляции CaldoNat
Простое сгорание.

## СТЕНКИ ИЗ ПРИРОДНОГО КАМНЯ

Камин для топки древесиной: небольшого размера, из окрашенной стали и натурального камня: огнеупорный материал толщиной до 5 см. Жаропрочная дверь (до 750 °C) вертикальное открытие для обслуживания. Оснащен эффективным теплообменником, производит большое количество горячего воздуха при пониженном потреблении дров. Быстро нагревается, может быть оснащен комплектом принудительной вентиляции или комплектом естественной вентиляции. Нормальный режим предназначен для покрытия всей нижней части.

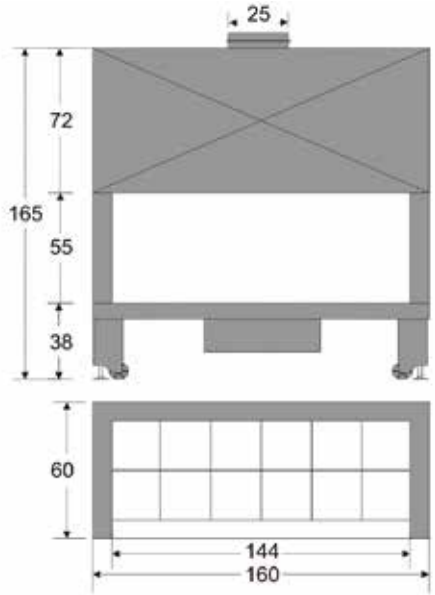


| ТЕПЛОПРОИЗВОДИТЕЛЬНОСТЬ | ОБЪЕМ НАГРЕВА | ЗАГРУЗКА ДРЕВЕСИНЫ | РАСХОД ДРЕВЕСИНЫ | ДЫМОХОД Ø | ВЕС |
|---|---|---|---|---|---|
| 15,5 кВт | 450 куб.м/ч | 5 кг/ч | 3,5 кг/ч | 250 мм | 510 кг |

## AF 2000 C-VT 160

### очаг из огнеуп. природного камня

Моноблок для нагрева воздуха из чугуна и природного камня. Он может быть оснащен по требованию системой принудительной вентиляции CaldoVen или естественной вентиляции CaldoNat
Двойное сгорание.

## AF 2000 SIMPLEX C-VT 160

### очаг из огнеуп. природного камня

Моноблок для нагрева воздуха из чугуна и природного камня. Он может быть оснащен по требованию системой принудительной вентиляции CaldoVen или естественной вентиляции CaldoNat
Простое сгорание.

# НАГРЕВ ВОЗДУХА

## ЧУГУН

Камин для топки древесиной: небольшого размера, из окрашенной стали и чугуна Шестиугольная форма и отверстие посередине открывают панорамный вид на огонь. Жаропрочная дверца (до 750 °C) вертикальное открытие для обслуживания.
Оснащен эффективным теплообменником, производит большое количество горячего воздуха при пониженном потреблении дров.

Быстро нагревается, может быть оснащен комплектом принудительной вентиляции или комплектом естественной вентиляции. Нормальный режим предназначен для покрытия всей нижней части.

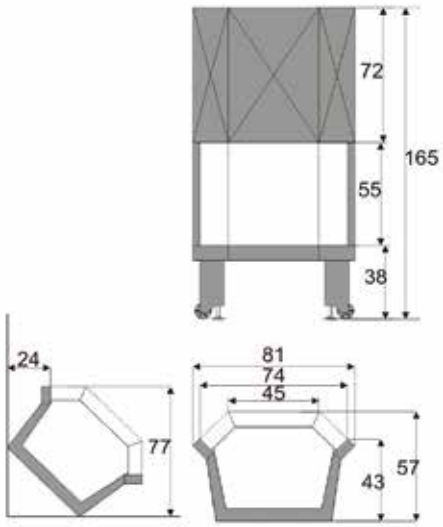


| ТЕПЛОПРОИЗВОДИТЕЛЬНОСТЬ | ОБЪЕМ НАГРЕВА | ЗАГРУЗКА ДРЕВЕСИНЫ | РАСХОД ДРЕВЕСИНЫ | ДЫМОХОД Ø | ВЕС |
|---|---|---|---|---|---|
| 15 кВт | 425 куб.м/ч | 4,7 кг/ч | 3 кг/ч | 200 мм | 225 кг |

## AF 2000 COMPACT-VT ESA чугунный камин

Моноблок для нагрева воздуха с чугунным камином. По требованию может быть оснащен системой принудительной вентиляции CaldoVen или естественной вентиляции CaldoNat
Двойное сгорание.

## AF 2000 SIMPLEX COMPACT-VT ESA чугунный камин

Моноблок для нагрева воздуха с чугунным камином. По требованию может быть оснащен системой принудительной вентиляции CaldoVen или естественной вентиляции CaldoNat
Простое сгорание.

# НАГРЕВ ВОЗДУХА

## ЧУГУН

Камин для топки древесиной: небольшого размера, из окрашенной стали и чугуна Шестиугольная форма и отверстие посередине открывают панорамный вид на огонь. Жаропрочная дверь (до 750 °C) вертикальное открытие для обслуживания. Оснащен эффективным теплообменником, производит большое количество горячего воздуха при пониженном потреблении дров.

Быстро нагревается, может быть оснащен комплектом принудительной вентиляции или комплектом естественной вентиляции. Нормальный режим предназначен для покрытия всей нижней части.

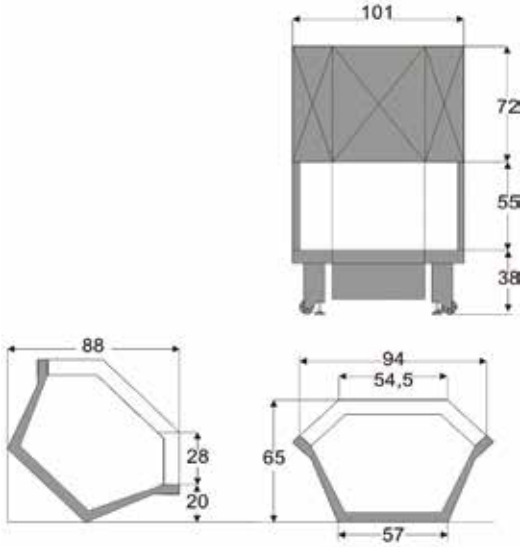


| ТЕПЛОПРОИЗВОДИТЕЛЬНОСТЬ | ОБЪЕМ НАГРЕВА | ЗАГРУЗКА ДРЕВЕСИНЫ | РАСХОД ДРЕВЕСИНЫ | ДЫМОХОД Ø | ВЕС |
|---|---|---|---|---|---|
| 15,5 кВт | 450 куб.м/ч | 4,6 кг/ч | 3 кг/ч | 250 мм | 273 кг |

## AF 2000 ESA-VT 86 чугунный камин

Моноблок для нагрева воздуха с чугунным камином. По требованию может быть оснащен системой принудительной вентиляции CaldoVen или естественной вентиляции CaldoNat
Двойное сгорание.

## AF 2000 SIMPLEX ESA-VT 86 чугунный камин

Моноблок для нагрева воздуха с чугунным камином.По требованию может быть оснащен системой принудительной вентиляции CaldoVen или естественной вентиляции CaldoNat
Простое сгорание.

# НАГРЕВ ВОЗДУХА

## ЧУГУН

Камин для топки древесиной: небольшого размера, из окрашенной стали и чугуна Жаропрочная дверь (до 750 °C) вертикальное открытие для обслуживания. Оснащен эффективным теплообменником, производит большое количество горячего воздуха при пониженном потреблении дров.

Быстро нагревается, может быть оснащен комплектом принудительной вентиляции или комплектом естественной вентиляции. Нормальный режим предназначен для покрытия всей нижней части.

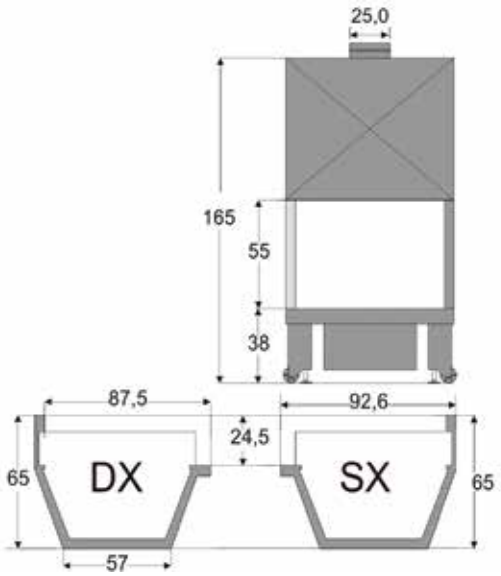


| ТЕПЛОПРОИЗВОДИТЕЛЬНОСТЬ | ОБЪЕМ НАГРЕВА | ЗАГРУЗКА ДРЕВЕСИНЫ | РАСХОД ДРЕВЕСИНЫ | ДЫМОХОД Ø | ВЕС |
|---|---|---|---|---|---|
| 15,5 кВт | 450 куб.м/ч | 4,6 кг/ч | 3 кг/ч | 250 мм | 283 кг |

## AF 2000 SX/DX-VT 86 чугунный камин

Моноблок для нагрева воздуха с чугунным камином. По требованию может быть оснащен системой принудительной вентиляции CaldoVen или естественной вентиляции CaldoNat
Двойное сгорание.

## AF 2000 SIMPLEX SX/DX-VT 86 чугунный камин

Моноблок для нагрева воздуха с чугунным камином. По требованию может быть оснащен системой принудительной вентиляции CaldoVen или естественной вентиляции CaldoNat
Простое сгорание.

# НАГРЕВ ВОЗДУХА

## ЧУГУН

Камин для топки древесиной: небольшого размера, из окрашенной стали и чугуна
Открытие дверцы спереди и частично сбоку.
Жаропрочная дверь (до 750 °C)
вертикальное открытие для обслуживания.
Оснащен эффективным теплообменником, производит большое количество горячего воздуха при пониженном потреблении дров.
Быстро нагревается, может быть оснащен комплектом принудительной вентиляции или комплектом естественной вентиляции.
Нормальный режим предназначен для покрытия всей нижней части.

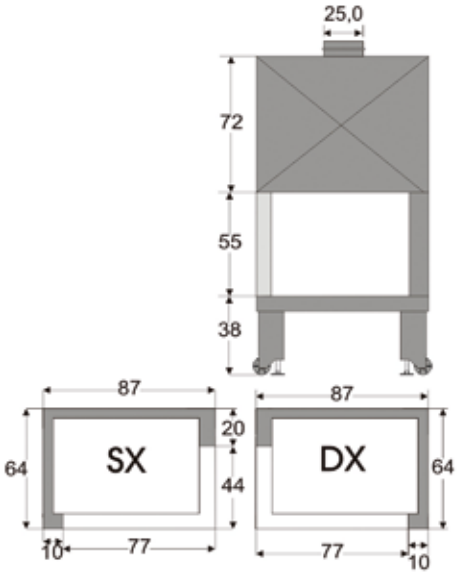


| ТЕПЛОПРОИЗВОДИТЕЛЬНОСТЬ | ОБЪЕМ НАГРЕВА | ЗАГРУЗКА ДРЕВЕСИНЫ | РАСХОД ДРЕВЕСИНЫ | ДЫМОХОД Ø | ВЕС |
|---|---|---|---|---|---|
| 15,8 кВт | 450 куб.м/ч | 5 кг/ч | 3,2 кг/ч | 250 мм | 283 кг |

## AF 2000 SX/DX-VT 81 чугунный камин

Моноблок для нагрева воздуха с чугунным камином.
По требованию может быть оснащен системой принудительной вентиляции CaldoVen или естественной вентиляции CaldoNat
Двойное сгорание.

## AF 2000 SIMPLEX SX/DX-VT 81 чугунный камин

Моноблок для нагрева воздуха с чугунным камином.
По требованию может быть оснащен системой принудительной вентиляции CaldoVen или естественной вентиляции CaldoNat
Простое сгорание.

# НАГРЕВ ВОЗДУХА

## ЧУГУН

Камин для топки древесиной: небольшого размера, из окрашенной стали и чугуна
Открытие дверцы спереди и частично сбоку.
Жаропрочная дверь (до 750 °C)
вертикальное открытие для обслуживания.
Оснащен эффективным теплообменником, производит большое количество горячего воздуха при пониженном потреблении дров.
Быстро нагревается, может быть оснащен комплектом принудительной вентиляции или комплектом естественной вентиляции.
Нормальный режим предназначен для покрытия всей нижней части.

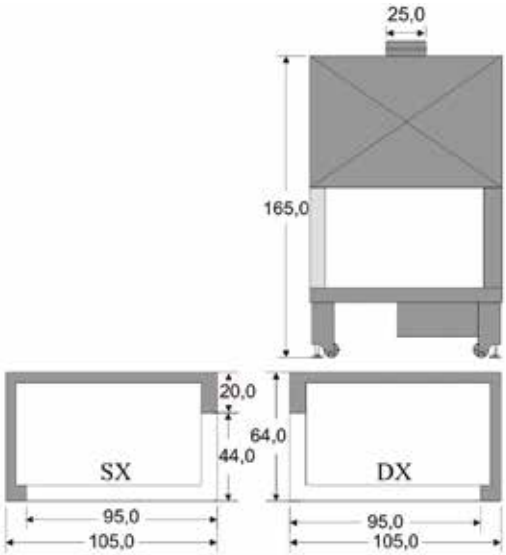


| ТЕПЛОПРОИЗВОДИТЕЛЬНОСТЬ | ОБЪЕМ НАГРЕВА | ЗАГРУЗКА ДРЕВЕСИНЫ | РАСХОД ДРЕВЕСИНЫ | ДЫМОХОД Ø | ВЕС |
|---|---|---|---|---|---|
| 15,8 кВт | 450 куб.м/ч | 5 кг/ч | 3,2 кг/ч | 250 мм | 292 кг |

## AF 2000 SX/DX-VT 105 чугунный камин

Моноблок для нагрева воздуха с чугунным камином.
По требованию может быть оснащен системой принудительной вентиляции CaldoVen или естественной вентиляции CaldoNat
Двойное сгорание.

## AF 2000 SIMPLEX SX/DX-VT 105 чугунный камин

Моноблок для нагрева воздуха с чугунным камином.
По требованию может быть оснащен системой принудительной вентиляции CaldoVen или естественной вентиляции CaldoNat
Простое сгорание.

# НАГРЕВ ВОЗДУХА

## СТЕНКИ ИЗ ПРИРОДНОГО КАМНЯ

Камин для топки древесиной: небольшого размера, из окрашенной стали и натурального камня: огнеупорный материал толщиной до 5 см.

Стекло открывает панорамный вид на огонь
Жаропрочная дверца (до 750 °C) вертикальное открытие для обслуживания.
Оснащен эффективным теплообменником, производит большое количество горячего воздуха при пониженном потреблении дров.
Быстро нагревается, может быть оснащен комплектом принудительной вентиляции или комплектом естественной вентиляции.
Нормальный режим предназначен для покрытия всей нижней части.

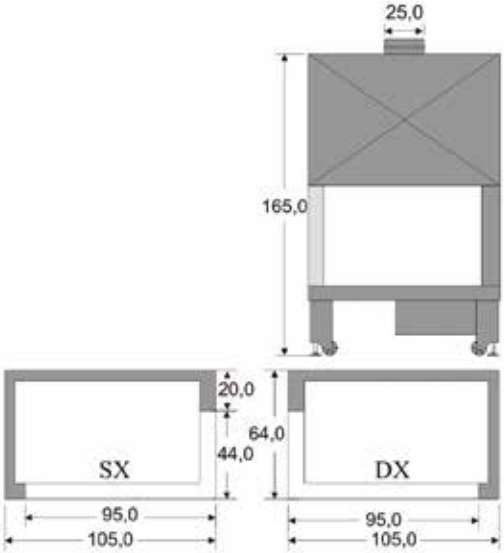


| ТЕПЛОПРОИЗВОДИТЕЛЬНОСТЬ | ОБЪЕМ НАГРЕВА | ЗАГРУЗКА ДРЕВЕСИНЫ | РАСХОД ДРЕВЕСИНЫ | ДЫМОХОД Ø | ВЕС |
|---|---|---|---|---|---|
| 15,8 кВт | 450 куб.м/ч | 5 кг/ч | 3,2 кг/ч | 250 мм | 320 кг |

## AF 2000 SX/DX-VT 105

### очаг из огнеуп. природного камня

Моноблок для нагрева воздуха из чугуна и природного камня. Он может быть оснащен по требованию системой принудительной вентиляции CaldoVen или естественной вентиляции CaldoNat
Двойное сгорание.

## AF 2000 SIMPLEX SX/DX-VT 105

### очаг из огнеуп. природного камня

Моноблок для нагрева воздуха из чугуна и природного камня. Он может быть оснащен по требованию системой принудительной вентиляции CaldoVen или естественной вентиляции CaldoNat
Простое сгорание.

# НАГРЕВ ВОЗДУХА

## ЧУГУН

Камин для топки древесиной: небольшого размера, из окрашенной стали и чугуна

Стекло открывает панорамный вид на огонь
Жаропрочная дверца (до 750 °C) вертикальное открытие для обслуживания.
Оснащен эффективным теплообменником, производит большое количество горячего воздуха при пониженном потреблении дров.
Быстро нагревается, может быть оснащен комплектом принудительной вентиляции или комплектом естественной вентиляции.
Нормальный режим предназначен для покрытия всей нижней части.

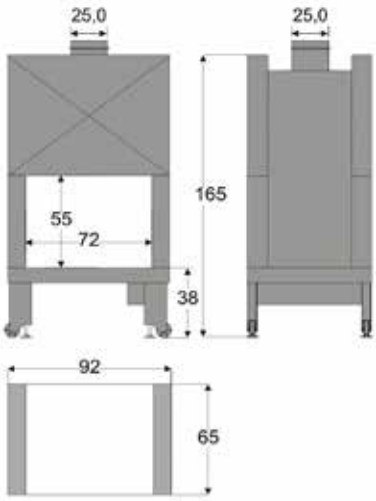


| ТЕПЛОПРОИЗВОДИТЕЛЬНОСТЬ | ОБЪЕМ НАГРЕВА | ЗАГРУЗКА ДРЕВЕСИНЫ | РАСХОД ДРЕВЕСИНЫ | ДЫМОХОД Ø | ВЕС |
|---|---|---|---|---|---|
| 15,8 кВт | 450 куб.м/ч | 5 кг/ч | 3,2 кг/ч | 250 мм | 255 кг |

## AF 2000 BX-VT 92

чугунный камин

Моноблок для нагрева воздуха с чугунным камином. По требованию может быть оснащен системой принудительной вентиляции CaldoVen или естественной вентиляции CaldoNat
Двойное сгорание.

## AF 2000 SIMPLEX BX-VT 92

чугунный камин

Моноблок для нагрева воздуха с чугунным камином. По требованию может быть оснащен системой принудительной вентиляции CaldoVen или естественной вентиляции CaldoNat
Простое сгорание.

# НАГРЕВ ВОЗДУХА

## ЧУГУН

Камин для топки древесиной: небольшого размера, из окрашенной стали и чугуна.
Открытие дверцы спереди.
Жаропрочная дверца (до 750 °C) вертикальное открытие для обслуживания. Оснащен эффективным теплообменником, производит большое количество горячего воздуха при пониженном потреблении дров.
Быстро нагревается, может быть оснащен комплектом принудительной вентиляции или комплектом естественной вентиляции.
Нормальный режим предназначен для покрытия всей нижней части.

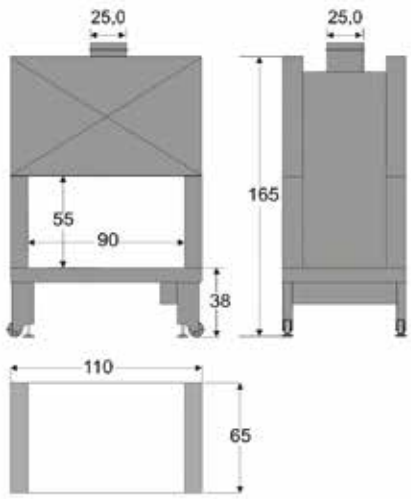


| ТЕПЛОПРОИЗВОДИТЕЛЬНОСТЬ | ОБЪЕМ НАГРЕВА | ЗАГРУЗКА ДРЕВЕСИНЫ | РАСХОД ДРЕВЕСИНЫ | ДЫМОХОД | ВЕС |
|---|---|---|---|---|---|
| 15,8 кВт | 450 куб.м/ч | 5 кг/ч | 3,2 кг/ч | Ø 250 мм | 290 кг |

## AF 2000 BX-VT 110

чугунный камин

Моноблок для нагрева воздуха с чугунным камином. По требованию может быть оснащен системой принудительной вентиляции CaldoVen или естественной вентиляции CaldoNat
Двойное сгорание.

## AF 2000 SIMPLEX BX-VT 110

чугунный камин

Моноблок для нагрева воздуха с чугунным камином. По требованию может быть оснащен системой принудительной вентиляции CaldoVen или естественной вентиляции CaldoNat
Простое сгорание.

# НАГРЕВ ВОЗДУХА

## ЧУГУН

Камин для топки древесиной: небольшого размера, из окрашенной стали и чугуна. Открытие дверцы с двух противоположных граней. Жаропрочная дверца (до 750 °C) вертикальное открытие для обслуживания. Оснащен эффективным теплообменником, производит большое количество горячего воздуха при пониженном потреблении дров.
Быстро нагревается, может быть оснащен комплектом принудительной вентиляции или комплектом естественной вентиляции.
Нормальный режим предназначен для покрытия всей нижней части.

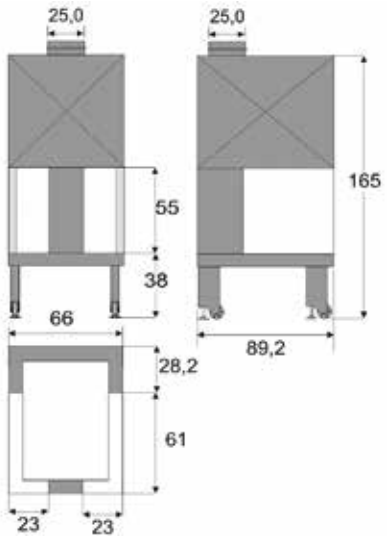


| ТЕПЛОПРОИЗВОДИТЕЛЬНОСТЬ | ОБЪЕМ НАГРЕВА | ЗАГРУЗКА ДРЕВЕСИНЫ | РАСХОД ДРЕВЕСИНЫ | ДЫМОХОД | ВЕС |
|---|---|---|---|---|---|
| 15,8 кВт | 450 куб.м/ч | 5 кг/ч | 3,2 кг/ч | Ø 250 мм | 245 кг |

## AF 2000 TX-VT 81

чугунный камин

Моноблок для нагрева воздуха с чугунным камином. По требованию может быть оснащен системой принудительной вентиляции CaldoVen или естественной вентиляции CaldoNat
Двойное сгорание.

## AF 2000 SIMPLEX TX-VT 81

чугунный камин

Моноблок для нагрева воздуха с чугунным камином. По требованию может быть оснащен системой принудительной вентиляции CaldoVen или естественной вентиляции CaldoNat
Двойное сгорание.

# НАГРЕВ ВОЗДУХА

## ЧУГУН

Камин для топки древесиной: небольшого размера, из окрашенной стали и чугуна
Стекло с трех граней, что открывает панормамный вид на огонь
Жаропрочная дверца (до 750 °C) вертикальное открытие для обслуживания.
Оснащен эффективным теплообменником, производит большое количество горячего воздуха при пониженном потреблении дров.
Быстро нагревается, может быть оснащен комплектом принудительной вентиляции или комплектом естественной вентиляции.
Нормальный режим предназначен для покрытия всей нижней части.

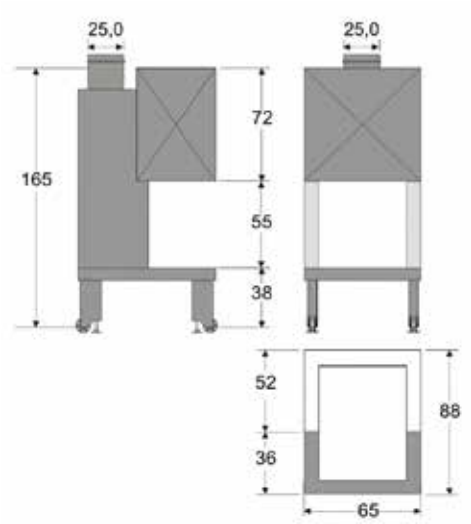


| ТЕПЛОПРОИЗВОДИТЕЛЬНОСТЬ | ОБЪЕМ НАГРЕВА | ЗАГРУЗКА ДРЕВЕСИНЫ | РАСХОД ДРЕВЕСИНЫ | ДЫМОХОД Ø | ВЕС |
|---|---|---|---|---|---|
| 15,8 кВт | 450 куб.м/ч | 5 кг/ч | 3,2 кг/ч | 250 мм | 245 кг |

## AF 2000 TRIFAX-VT 81 чугунный камин

Моноблок для нагрева воздуха с чугунным камином По требованию может быть оснащен системой принудительной вентиляции CaldoVen или естественной вентиляции CaldoNat
Двойное сгорание.

## AF 2000 SIMPLEX TRIFAX-VT 81 чугунный камин

Моноблок для нагрева воздуха с чугунным камином. По требованию может быть оснащен системой принудительной вентиляции CaldoVen или естественной вентиляции CaldoNat
Простое сгорание.

# НАГРЕВ ВОЗДУХА

## СТЕНКИ ИЗ ПРИРОДНОГО КАМНЯ

Камин для топки древесиной: небольшого размера, из окрашенной стали и натурального камня: огнеупорный материал толщиной до 5 см.

Стекло с трех граней, что открывает панормамный вид на огонь
Жаропрочная дверца (до 750 °C) вертикальное открытие для обслуживания.
Оснащен эффективным теплообменником, производит большое количество горячего воздуха при пониженном потреблении дров.
Быстро нагревается, может быть оснащен комплектом принудительной вентиляции или комплектом естественной вентиляции.
Нормальный режим предназначен для покрытия всей нижней части.

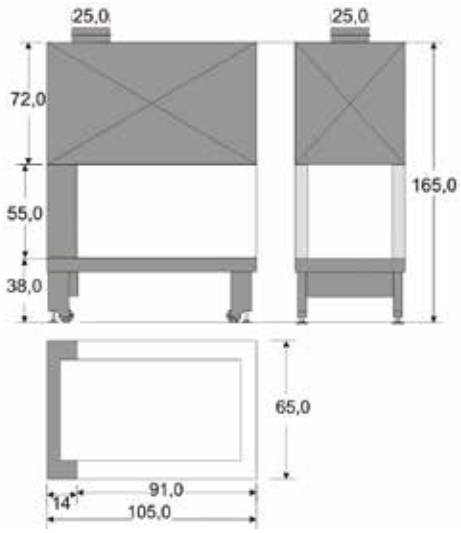


| ТЕПЛОПРОИЗВОДИТЕЛЬНОСТЬ | ОБЪЕМ НАГРЕВА | ЗАГРУЗКА ДРЕВЕСИНЫ | РАСХОД ДРЕВЕСИНЫ | ДЫМОХОД Ø | ВЕС |
|---|---|---|---|---|---|
| 15,8 кВт | 450 куб.м/ч | 5 кг/ч | 3,2 кг/ч | 250 мм | 310 кг |

## AF 2000 TRIFAX-VT 105

### очаг из огнеуп. природного камня

Моноблок для нагрева воздуха из чугуна и природного камня. Он может быть оснащен по требованию системой принудительной вентиляции CaldoVen или естественной вентиляции CaldoNat
Двойное сгорание.

## AF 2000 SIMPLEX TRIFAX-VT 105

### очаг из огнеуп. природного камня

Моноблок для нагрева воздуха из чугуна и природного камня.
Он может быть оснащен по требованию системой принудительной вентиляции CaldoVen или естественной вентиляции CaldoNat
Простое сгорание.

# НАГРЕВ ВОЗДУХА

## ЧУГУН

Камин для топки древесиной: небольшого размера, из окрашенной стали и чугуна
Стекло с трех граней, что открывает панормамный вид на огонь
Жаропрочная дверца (до 750 °C) вертикальное открытие для обслуживания.
Оснащен эффективным теплообменником, производит большое количество горячего воздуха при пониженном потреблении дров.
Быстро нагревается, может быть оснащен комплектом принудительной вентиляции или комплектом естественной вентиляции.
Нормальный режим предназначен для покрытия всей нижней части.

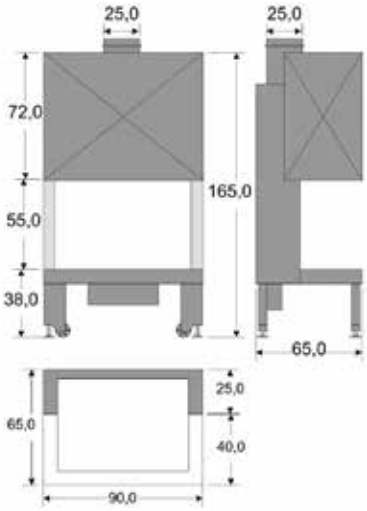


| ТЕПЛОПРОИЗВОДИТЕЛЬНОСТЬ | ОБЪЕМ НАГРЕВА | ЗАГРУЗКА ДРЕВЕСИНЫ | РАСХОД ДРЕВЕСИНЫ | ДЫМОХОД Ø | ВЕС |
|---|---|---|---|---|---|
| 15,8 кВт | 450 куб.м/ч | 5 кг/ч | 3,2 кг/ч | 250 мм | 251 кг |

## AF 2000 TRIFAX-VT 90 чугунный камин

Моноблок для нагрева воздуха с чугунным камином.
По требованию может быть оснащен системой принудительной вентиляции CaldoVen или естественной вентиляции CaldoNat
Двойное сгорание.

## AF 2000 SIMPLEX TRIFAX-VT 90 чугунный камин

Моноблок для нагрева воздуха с чугунным камином.
По требованию может быть оснащен системой принудительной вентиляции CaldoVen или естественной вентиляции CaldoNat
Простое сгорание.

# НАГРЕВ ВОЗДУХА

## СТЕНКИ ИЗ ПРИРОДНОГО КАМНЯ

Камин для топки древесиной: небольшого размера, из окрашенной стали и натурального камня: огнеупорный материал толщиной до 5 см.
Стекло с трех граней, что открывает панормамный вид на огонь
Жаропрочная дверца (до 750 °C) вертикальное открытие для обслуживания.
Оснащен эффективным теплообменником, производит большое количество горячего воздуха при пониженном потреблении дров.
Быстро нагревается, может быть оснащен комплектом принудительной вентиляции или комплектом естественной вентиляции.
Нормальный режим предназначен для покрытия всей нижней части.

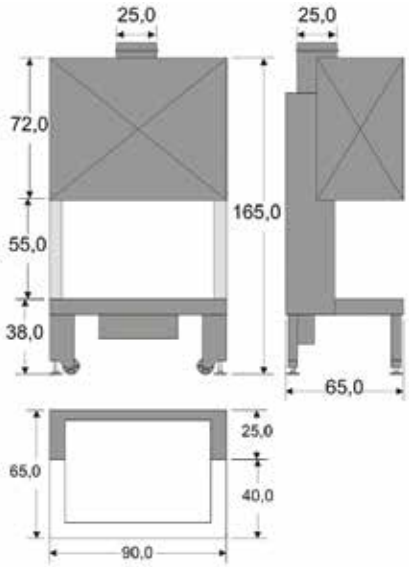


| ТЕПЛОПРОИЗВОДИТЕЛЬНОСТЬ | ОБЪЕМ НАГРЕВА | ЗАГРУЗКА ДРЕВЕСИНЫ | РАСХОД ДРЕВЕСИНЫ | ДЫМОХОД Ø | ВЕС |
|---|---|---|---|---|---|
| 15,8 кВт | 450 куб.м/ч | 5 кг/ч | 3,2 кг/ч | 250 мм | 288 кг |

## AF 2000 TRIFAX-VT 90

### очаг из огнеуп. природного камня

Моноблок для нагрева воздуха из чугуна и природного камня.
Он может быть оснащен по требованию системой принудительной вентиляции CaldoVen или естественной вентиляции CaldoNat
Двойное сгорание.

## AF 2000 SIMPLEX TRIFAX-VT 90

### очаг из огнеуп. природного камня

Моноблок для нагрева воздуха из чугуна и природного камня.
Он может быть оснащен по требованию системой принудительной вентиляции CaldoVen или естественной вентиляции CaldoNat
Простое сгорание.

## СТАЛЬ И КАМЕНЬ, БЕЗ ДВЕРЦЫ И ПРИНУДИТЕЛЬНОЙ ВЕНТИЛЯЦИИ

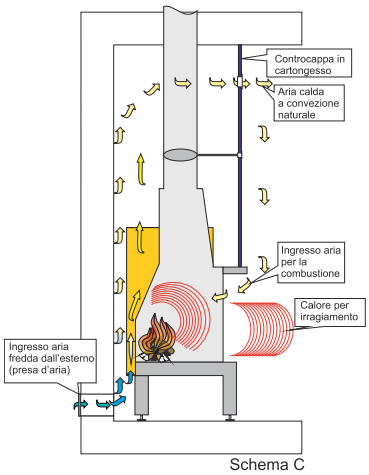

Schema C

Моноблоки, представленные на этой странице - специальные версии с системой CaldoNat для производства горячего воздуха с естественной вентиляцией. Они сделаны с учетом высоты, глубины и ширины по запросу клиента. Здесь представлены некоторые из наиболее популярных версий. Структура блока с регулируемыми ножками позволяет осуществить простой и быстрый монтаж, причина, по которой сборные камины выбирают в качестве альтернативы классическим которые требуют больших усилий при установке. Внутренняя структура полностью из огнеупорного камня серого или розового цветов имеет преимущество - долго сохраняет тепло от огня и выпускает это постепенно в течение длительного времени. Естественность камня позволяет создавать комбинации из античного или состаренного мрамора, в стиле деревенского камина, или для загородного дома. Тепло производится в больших количествах и излучается за счет естественной конвекции. Производство горячего воздуха обеспечивается после поступления холодного воздуха через решетку (идет в комплекте), расположенную на открытом воздухе или в проветриваемом помещении, нагревания чугуна и дальнейшего его распространения. Таким образом горячий воздух попадает в окружающую среду через алюминиевую решетку с клапаном (поставляется в комплекте) расположенную в верхней части камина , смотрите рисунок "C".

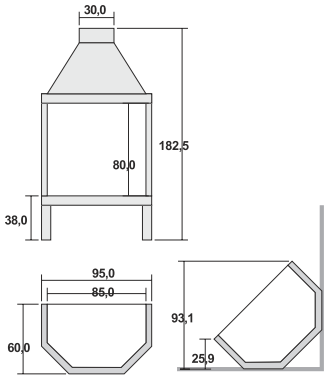


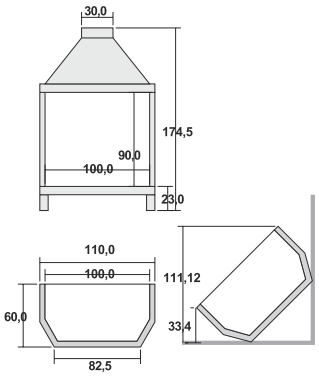


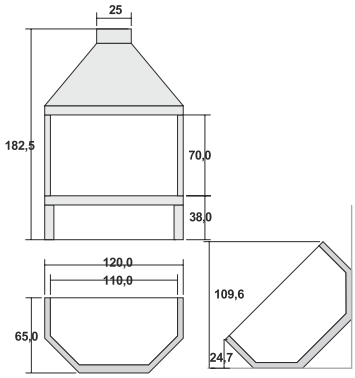

## CALDONAT
### камень 85x80

**Дымоход:**
мин. 6 ∅ 300

## CALDONAT
### камень 100x90

**Дымоход:**
мин. 6 ∅ 300

## CALDONAT
### камень 110x70

**Дымоход:**
мин. 4 ∅ 250

# ОТКРЫТЫЕ

## СТАЛЬ И КАМЕНЬ, БЕЗ ДВЕРЦЫ И ПРИНУДИТЕЛЬНОЙ ВЕНТИЛЯЦИИ

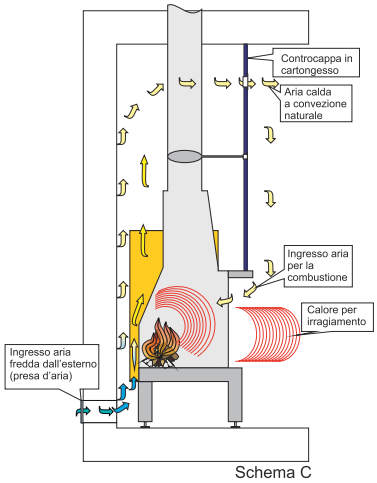

Schema C

Моноблоки, представленные на этой странице - специальные версии с системой CaldoNat для производства горячего воздуха с естественной вентиляцией. Структура блока с регулируемыми ножками позволяет осуществить простой и быстрый монтаж, причина, по которой сборные камины выбирают в качестве альтернативы классическим которые требуют больших усилий при установке. Внутренняя структура полностью из чугуна позволяет камину производить значительное количество тепла.
Производство горячего воздуха обеспечивается после поступления холодного воздуха через решетку (идет в комплекте), расположенную на открытом воздухе или в проветриваемом помещении, нагревания чугуна и дальнейшего его распространения.
Таким образом производится горячий воздух, который затем попадает в окружающую среду через алюминиевую вентиляцию с клапаном (поставляется в комплекте), расположенную в верхней части камина, смотрите рисунок "C".

## CALDONAT 81 - SX/DX

Дымоход:
мин. 3 по 250
мин. 4 по 200
ВЕС:
137 кг

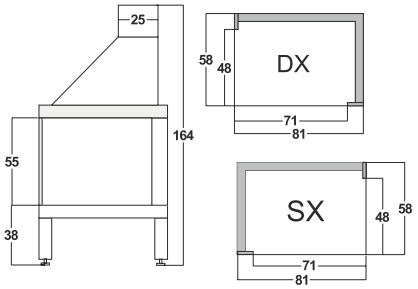


## CALDONAT 86-C

Дымоход:
мин. 3 по 250
мин. 4 по 200
ВЕС:
151 кг

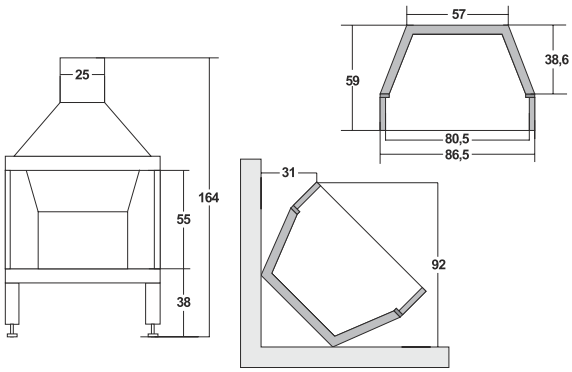

Grilli CAMINETTI

Железо и сталь, без дверцы и принудительной вентиляции

## CALDONAT 86 - SX/DX

Дымоход:
мин. 3 по 250
мин. 4 по 200
ВЕС:
148 кг

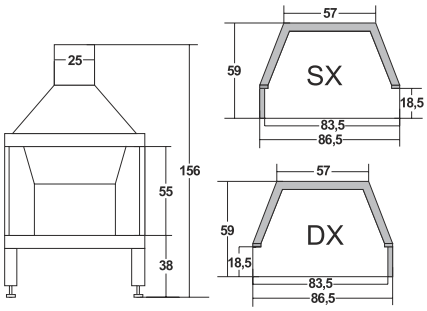


## CALDONAT 86-ESA

Дымоход
мин. 3 по 250
мин. 4 по 200
Вес:
139 кг

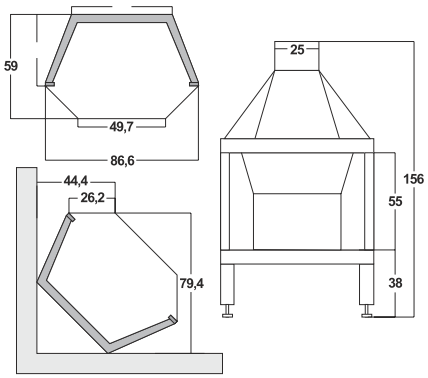


## CALDONAT 86-A

Дымоход:
мин. 3 по 250
мин. 4 по 200
Вес:
145 kg

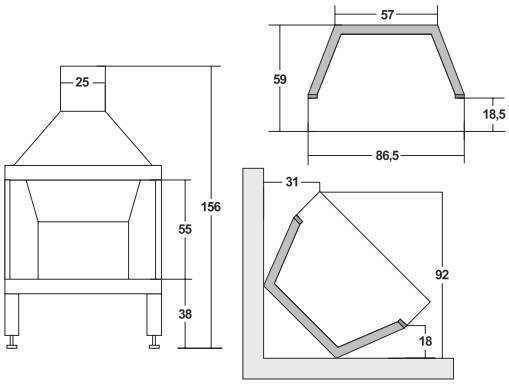

Conforme alla norma UNI EN 13229 CE

Grilli CAMINETTI

## Термокамины для нагрева воды с большой тепловой мощностью

Термокамины для нагрева воды с большой тепловой мощностью
Корпус котла изготовлен из толстой стали.
Схема конструкция разработана для получения максимального теплообмена в каждой точке очага.
Отражатель пламени, расположенный над огнем, отводит все вырабатываемое тепло к теплообменнику, быстро нагревая при этом воду в корпусе котла.
Движение вверх и вниз рассчитано просто, но очень надежно.
Без телескопических направляющих, дверца движется через самосмазывающийся механизм и на хромированных стальных стержнях.

Баланс всегда сохраняется благодаря системе противовесов, шестеренок и прочных цепей.

## Отличное соотношение производительности и потребления

- Низкое содержание воды в корпусе котла (макс 41 л)
Скорость нагрева воды на ранней стадии.
В фазе розжига, от холодного состояния с достаточно интенсивным огнем, камин начинает нагрев воды при 50-55 ° C после всего лишь10-15 минут.
- Ручной контроль горения
Позволяет получить максимальную отдачу от камина.
Настройка регулировочного устройства поможет выбрать желаемое количество тепла.
Эти корректировки производятся время от времени в течение дня и значительно оптимизируют потребление древесины.
- Изоляционное покрытие камина
Изоляция критически важна в современных системах энергосбережения.
В корпусе котла камина тепло сохраняется при почти постоянной температуре.
- Мощность воды
Характеристики, перечисленные выше, и отличный теплообменник корпуса котла, обеспечивают значительную мощность (18-19 кВт)

## ПРИНЦИП РАБОТЫ

В качестве топлива используется древесина.
Подходящими являются такие породы древесины, как бук, дуб, ясень и граб.
После начала топки камин нагревается уже через несколько минут, горячая вода поднимается наверх и идет через соединение с рамкой.
Температура по умолчанию (заданное значение не менее 55 ° C) после запуска насоса (приобретается отдельно) отправляется в систему отопления жилища.
Для производства горячей воды (ГВС) используется комплект "отопления и горячей воды", который необходимо купить и присоединить к камину.
Этот комплект устанавливается очень просто и обеспечивает непрерывное производство горячей воды для бытовых нужд.
В качестве альтернативного решения к этой системе можно присоединить котел для ГВС или распределитель воды на воду для отопления и бытовых нужд.
Заслонка и, следовательно, мощность, регулируются вручную.
Опустив дверцу и настроив регуляторы контроля сгорания, вы получите дополнительную мощность каминной печи.
Закрыв ручку, можно сократить расход древесины.

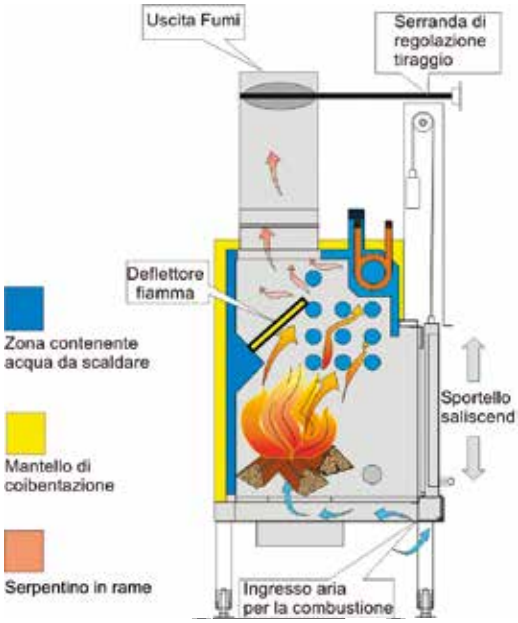

# ВОДА

На графике ниже показана динамика нагрева воды с помощью нагревательного камина в зависимости от времени.
Была использована модели IDRO-TERMO 81TS с системой сепаратора теплообменника и связанные с ним 8 алюминиевых радиаторов (в общей сложности 80 элементов).
Первоначально загружают 10,5 кг древесины (как показано здесь), в течение следующих 170 минут дрова больше не добавляют.
Через примерно 16 минут температура воды на выходе > 52 ° C, контроллер двух насосов начинает нагрев радиаторов.
Через 27 минут температура 60 °C.
Из графика можно понять, что за оставшееся время температура воды была стабильной в диапазоне 48-52 ° C,. Этот пример иллюстрирует большую скорость нагрева и высокую тепловую инерцию печи.

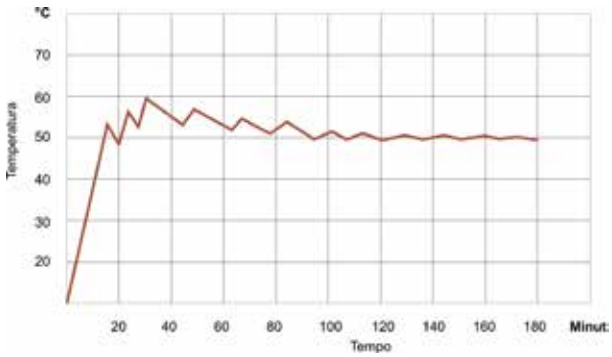


Камины могут быть подключены к любой системе.

-отопление традиционными алюминиевыми радиаторами, чугунными или стальными.
-отопление пола.
-интеграция с солнечными панелями.

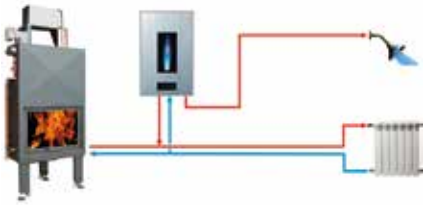

Образец системы отопления с радиаторами в сочетании с газовым котлом.
Предусмотрен газовый котел

Образец системы напольного отопления или радиаторов в сочетании с газовым котлом.
Используется насос.

Образец системы напольного отопления или радиаторов в сочетании с газовым котлом.
Используется насос.

# IDRO-TERMO 80K25 TS
## Standard

Этот мощный дровяной камин производит горячую воду для отопления дома. Конструкция выполнена из стали с необходимой для эффективного теплообмена толщиной. Дверца оборудована керамическим стеклом: устойчивым к 750 ° C, с запирающей защелкой и уплотнительными прокладками. Регулирование заслонки и дверцы позволяет поддерживать тепло и, следовательно, также регулирует производительность камина. Подача кислорода контролируется с помощью двух рычагов в передней части дымохода; Этот контроль позволяет полностью сжигать газы, а это - высокий теплообмен. Потребление древесины значительно снижается по сравнению с мощностью нагрева. Изоляция, тип конструкции и уникальные технические характеристики обеспечивают исключительную тепловую инертность. Эта характеристика в сочетании с системой управления горением позволяет всегда иметь горячую воду, даже если огонь угасать. Эта версия снабжена электронным контроллером температуры.

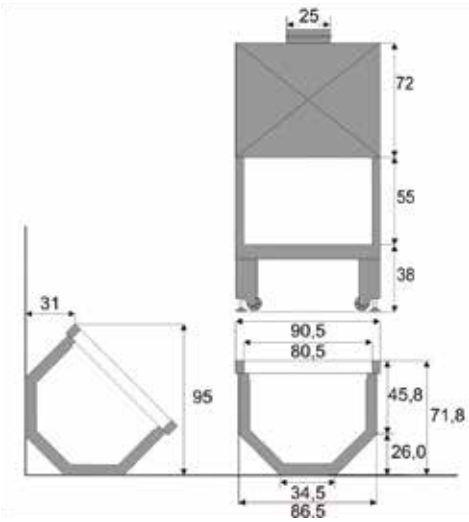


| ТЕПЛОВАЯ МОЩНОСТЬ | ОБЩАЯ ПРОИЗВ-ТЬ | ВОДЯНАЯ МОЩНОСТЬ | ОБЪЕМ НАГРЕВА | ПОРЦИЯ ДРЕВЕСИНЫ |
|---|---|---|---|---|
| 33,4 кВт | 24 кВт | 19 кВт | 680 $m^3$ | 7,5 кг/ч |

| ДЫМОХОД Ø | СОДЕРЖАНИЕ ВОДЫ | ВЕС | РАСХОД ДРЕВЕСИНЫ |
|---|---|---|---|
| 250 мм | 41 литр. | 309 кг | 3,5-4,5 кг/ч |

# IDRO-TERMO 80K25 TS

## НАБОР ДЛЯ ОТОПЛЕНИЯ

Это мощный дровяной камин, который производит горячую воду для отопления дома.
Конструкция выполнена из толстой стали, теплообменные поверхности расположены в местах наибольшей интенсивности огня.
Очаг закрывается дверцой со стеклокерамикой: выдерживающей температуру в 750 °C, с запирающей защелкой и уплотнительными прокладками.
Когда дверца опущена, используется регулировочная дверца,которая также имеет функцию поддержания тепла и, следовательно, также регулирует производительность камина.
Впуск кислорода контролируется с помощью двух рычагов в передней части; Этот контроль позволяет полностью сжигать все образующиеся газы и гарантирует хороший теплообмен.
В зависимости от положения рычагов сгорание будет максимальным или минимальным.
Преимущество этого камина - значительно сниженное потребление древесины и высокая производительность.
Изоляция, тип конструкции и уникальные технические характеристики гарантирует отличную тепловую инерцию.
Эти характеристики в сочетании с системой управления горением позволят всегда иметь горячую воду.
Эта версия "Assemblata" поставляется с системой сепаратора теплообменника, комплект включает в себя: каминный насос, насос системы, пластинчатый теплообменник, электронный регулятор температуры.

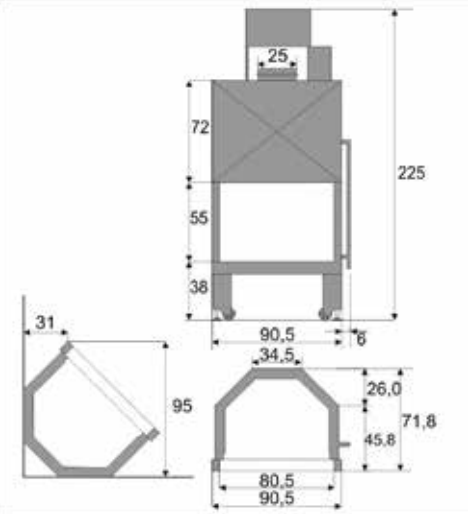


| ТЕПЛОПРОИЗВОДИТЕЛЬНОСТЬ | ОБЩ. ПРОИЗВОД-СТЬ | ВОДЯНАЯ МОЩНОСТЬ | ОБЪЕМ НАГРЕВА | ПОРЦИЯ ДРЕВЕСИНЫ |
|---|---|---|---|---|
| 33,4 кВт | 24 кВт | 19 кВт | 680 $m^3$ | 7,5 кг/ч |

| ДЫМОХОД Ø | СОДЕРЖАНИЕ ВОДЫ | ВЕС | РАСХОД ДРЕВЕСИНЫ |
|---|---|---|---|
| 250 мм | 41 литр. | 309 кг | 3,5-4,5 кг/ч |

# IDRO-TERMO 70K20 TS
## Standard

Это мощный дровяной камин, который производит горячую воду для отопления дома.
Конструкция выполнена из толстой стали, теплообменные поверхности расположены в местах наибольшей интенсивности огня.
Очаг закрывается дверцой со стеклокерамикой: выдерживающей температуру в 750 °C, с запирающей защелкой и уплотнительными прокладками.
Когда дверца опущена, используется регулировочная дверца,которая также имеет функцию поддержания тепла и, следовательно, также регулирует производительность камина.
Впуск кислорода контролируется с помощью двух рычагов в передней части; Этот контроль позволяет полностью сжигать все образующиеся газы и гарантирует хороший теплообмен.
В зависимости от положения рычагов сгорание будет максимальным или минимальным.
Преимущество этого камина - значительно сниженное потребление древесины и высокая производительность.
Изоляция, тип конструкции и уникальные технические характеристики гарантирует отличную тепловую инерцию.
Эти характеристики в сочетании с системой управления горением позволят всегда иметь горячую воду.
Нормальный режим предназначен для покрытия всей нижней части.
Эта версия «Стандарт» снабжена электронным контроллером температуры.

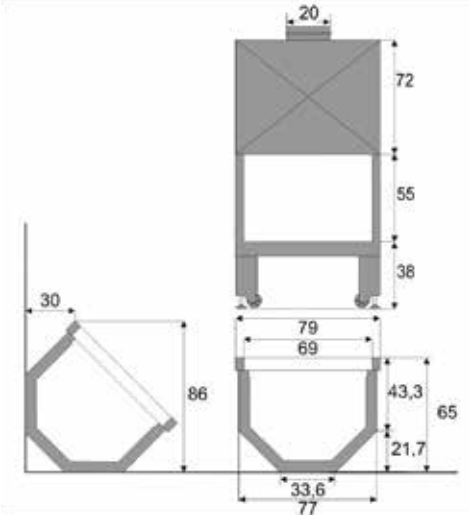


| ТЕПЛОПРОИЗВОДИТЕЛЬНОСТЬ | ОБЩ. ПРОИЗВОД-СТЬ | ВОДЯНАЯ МОЩНОСТЬ | ОБЪЕМ НАГРЕВА | ПОРЦИЯ ДРЕВЕСИНЫ |
|---|---|---|---|---|
| 30 кВт | 22 кВт | 18 кВт | 630 $m^3$ | 6,5 кг/ч |

| ДЫМОХОД Ø | СОДЕРЖАНИЕ ВОДЫ | ВЕС | РАСХОД ДРЕВЕСИНЫ |
|---|---|---|---|
| 200 мм | 35 литр. | 258 кг | 3,0-4,0 кг/ч |

# IDRO-TERMO 70K20 TS
## Assemblato riscaldamento

Это мощный дровяной камин, который производит горячую воду для отопления дома.
Конструкция выполнена из толстой стали, теплообменные поверхности расположены в местах наибольшей интенсивности огня.
Очаг закрывается дверцой со стеклокерамикой: выдерживающей температуру в 750 °C, с запирающей защелкой и уплотнительными прокладками.
Когда дверца опущена, используется регулировочная дверца,которая также имеет функцию поддержания тепла и, следовательно, также регулирует производительность камина.
Впуск кислорода контролируется с помощью двух рычагов в передней части; Этот контроль позволяет полностью сжигать все образующиеся газы и гарантирует хороший теплообмен.
В зависимости от положения рычагов сгорание будет максимальным или минимальным.
Преимущество этого камина - значительно сниженное потребление древесины и высокая производительность.
Изоляция, тип конструкции и уникальные технические характеристики гарантирует отличную тепловую инерцию.
Эти характеристики в сочетании с системой управления горением позволят всегда иметь горячую воду.
Нормальный режим предназначен для покрытия всей нижней части.
Эта версия “Assemblata” поставляется с системой сепарации теплообменника: уже установленной на камине.
Комплект включает в себя: каминный насос, насос системы, пластинчатый теплообменник, электронный регулятор температуры.

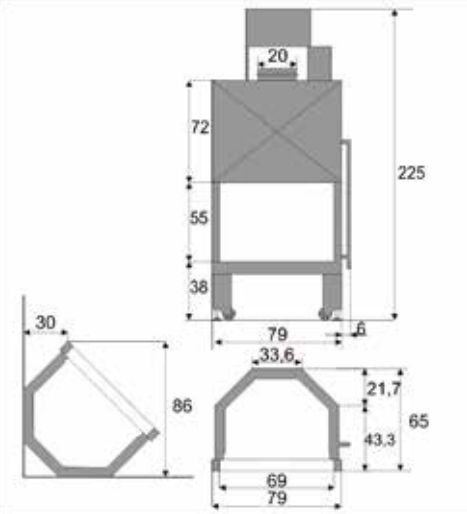


| CAPACITÀ TERMICA | ОБЩ. ПРОИЗВОД-СТЬ | ВОДЯНАЯ МОЩНОСТЬ | ОБЪЕМ НАГРЕВА | ПОРЦИЯ ДРЕВЕСИНЫ |
|---|---|---|---|---|
| 30 кВт | 22 кВт | 18 кВт | 630 $m^3$ | 6,5 кг/ч |

| ДЫМОХОД Ø | СОДЕРЖАНИЕ ВОДЫ | ВЕС | РАСХОД ДРЕВЕСИНЫ |
|---|---|---|---|
| 200 мм | 35 литр. | 258 кг | 3,0-4,0 кг/ч |

# IDRO-ESA 80K25 TS
## Standard

Это мощный дровяной камин, который производит горячую воду для отопления дома.
Конструкция выполнена из толстой стали, теплообменные поверхности расположены в местах наибольшей интенсивности огня.
Очаг закрывается дверцой со стеклокерамикой: выдерживающей температуру в 750 °C, с запирающей защелкой и уплотнительными прокладками.
Когда дверца опущена, используется регулировочная дверца,которая также имеет функцию поддержания тепла и, следовательно, также регулирует производительность камина.
Впуск кислорода контролируется с помощью двух рычагов в передней части; Этот контроль позволяет полностью сжигать все образующиеся газы и гарантирует хороший теплообмен.
В зависимости от положения рычагов сгорание будет максимальным или минимальным.
Преимущество этого камина - значительно сниженное потребление древесины и высокая производительность.
Изоляция, тип конструкции и уникальные технические характеристики гарантирует отличную тепловую инерцию.
Эти характеристики в сочетании с системой управления горением позволят всегда иметь горячую воду.

Нормальный режим предназначен для покрытия всей нижней части.
Эта версия «Стандарт» снабжена электронным контроллером температуры.

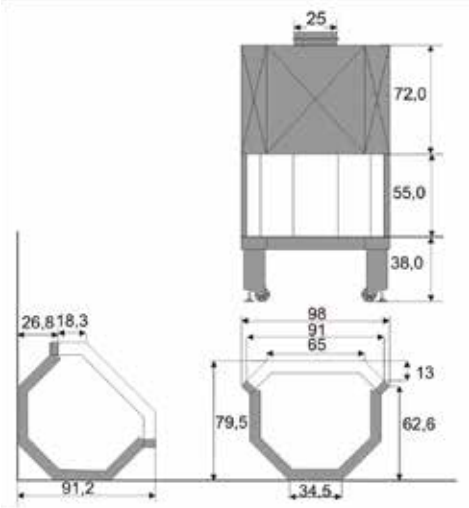


| ТЕПЛОПРОИЗВОДИТЕЛЬНОСТЬ | ОБЩ. ПРОИЗВОДСТЬ | ВОДЯНАЯ МОЩНОСТЬ | ОБЪЕМ НАГРЕВА | ПОРЦИЯ ДРЕВЕСИНЫ |
|---|---|---|---|---|
| 33,4 кВт | 24 кВт | 19 кВт | 680 $m^3$ | 7,5 кг/ч |

| ДЫМОХОД Ø | СОДЕРЖАНИЕ ВОДЫ | ВЕС | РАСХОД ДРЕВЕСИНЫ |
|---|---|---|---|
| 250 мм | 41 литр. | 324 кг | 3,5-4,5 кг/ч |

# IDRO-ESA 80K25 TS
## Assemblato riscaldamento

Это мощный дровяной камин, который производит горячую воду для отопления дома.
Конструкция выполнена из толстой стали, теплообменные поверхности расположены в местах наибольшей интенсивности огня.
Очаг закрывается дверцой со стеклокерамикой: выдерживающей температуру в 750 °C, с запирающей защелкой и уплотнительными прокладками.
Когда дверца опущена, используется регулировочная дверца,которая также имеет функцию поддержания тепла и, следовательно, также регулирует производительность камина.
Впуск кислорода контролируется с помощью двух рычагов в передней части; Этот контроль позволяет полностью сжигать все образующиеся газы и гарантирует хороший теплообмен.
В зависимости от положения рычагов сгорание будет максимальным или минимальным.
Преимущество этого камина - значительно сниженное потребление древесины и высокая производительность.
Изоляция, тип конструкции и уникальные технические характеристики гарантирует отличную тепловую инерцию. Эти характеристики в сочетании с системой управления горением позволят всегда иметь горячую воду. Нормальный режим предназначен для покрытия всей нижней части. Эта версия “Assemblata” поставляется с системой сепарации теплообменника: уже установленной на камине. Комплект включает в себя: каминный насос, насос системы, пластинчатый теплообменник, электронный регулятор температуры.

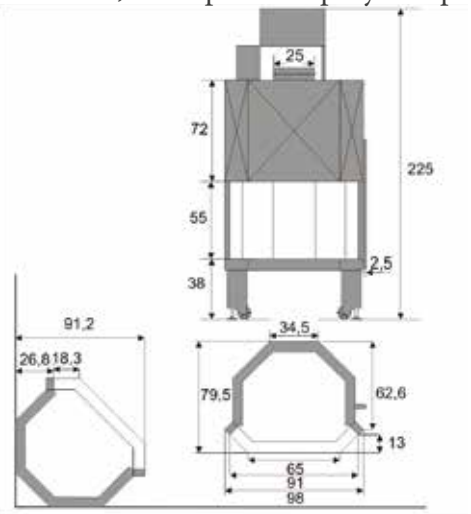


| ТЕПЛОПРОИЗВОДИТЕЛЬНОСТЬ | ОБЩ. ПРОИЗВОД-СТЬ | ВОДЯНАЯ МОЩНОСТЬ | ОБЪЕМ НАГРЕВА | ПОРЦИЯ ДРЕВЕСИНЫ |
|---|---|---|---|---|
| 33,4 кВт | 24 кВт | 19 кВт | 680 $m^3$ | 7,5 кг/ч |

| ДЫМОХОД Ø | СОДЕРЖАНИЕ ВОДЫ | ВЕС | РАСХОД ДРЕВЕСИНЫ |
|---|---|---|---|
| 250 мм | 41 литр. | 324 кг | 3,5-4,5 кг/ч |

# IDRO-ESA 70K20 TS
## Standard

Это мощный дровяной камин, который производит горячую воду для отопления дома.
Конструкция выполнена из толстой стали, теплообменные поверхности расположены в местах наибольшей интенсивности огня.
Очаг закрывается дверцой со стеклокерамикой: выдерживающей температуру в 750 °C, с запирающей защелкой и уплотнительными прокладками.
Когда дверца опущена, используется регулировочная дверца,которая также имеет функцию поддержания тепла и, следовательно, также регулирует производительность камина.
Впуск кислорода контролируется с помощью двух рычагов в передней части; Этот контроль позволяет полностью сжигать все образующиеся газы и гарантирует хороший теплообмен.
В зависимости от положения рычагов сгорание будет максимальным или минимальным.
Преимущество этого камина - значительно сниженное потребление древесины и высокая производительность.
Изоляция, тип конструкции и уникальные технические характеристики гарантирует отличную тепловую инерцию.
Эти характеристики в сочетании с системой управления горением позволят всегда иметь горячую воду.
Нормальный режим предназначен для покрытия всей нижней части.
Эта версия «Стандарт» снабжена электронным контроллером температуры.

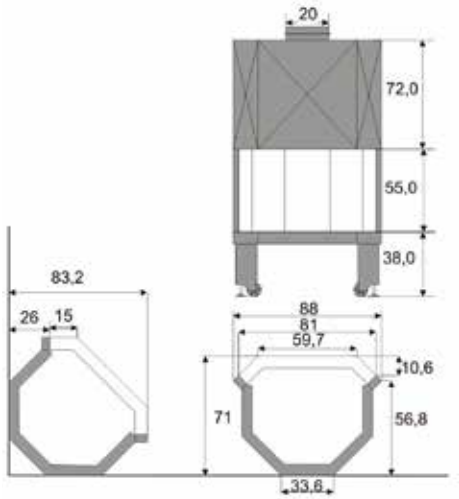


| ТЕПЛОПРОИЗВОДИТЕЛЬНОСТЬ | ОБЩ. ПРОИЗВОД-СТЬ | ВОДЯНАЯ МОЩНОСТЬ | ОБЪЕМ НАГРЕВА | ПОРЦИЯ ДРЕВЕСИНЫ |
|---|---|---|---|---|
| 30 кВт | 22 кВт | 18 кВт | 630 $m^3$ | 6,5 кг/ч |

| ДЫМОХОД Ø | СОДЕРЖАНИЕ ВОДЫ | ВЕС | РАСХОД ДРЕВЕСИНЫ |
|---|---|---|---|
| 200 мм | 35 литр. | 268 кг | 3,0-4,0 кг/ч |

# IDRO-ESA 70K20 TS
## Assemblato riscaldamento

Это мощный дровяной камин, который производит горячую воду для отопления дома.
Конструкция выполнена из толстой стали, теплообменные поверхности расположены в местах наибольшей интенсивности огня.
Очаг закрывается дверцой со стеклокерамикой: выдерживающей температуру в 750 °C, с запирающей защелкой и уплотнительными прокладками.
Когда дверца опущена, используется регулировочная дверца,которая также имеет функцию поддержания тепла и, следовательно, также регулирует производительность камина.
Впуск кислорода контролируется с помощью двух рычагов в передней части; Этот контроль позволяет полностью сжигать все образующиеся газы и гарантирует хороший теплообмен.
В зависимости от положения рычагов сгорание будет максимальным или минимальным.
Преимущество этого камина - значительно сниженное потребление древесины и высокая производительность.
Изоляция, тип конструкции и уникальные технические характеристики гарантирует отличную тепловую инерцию.
Эти характеристики в сочетании с системой управления горением позволят всегда иметь горячую воду.
Нормальный режим предназначен для покрытия всей нижней части.
Эта версия “Assemblata” поставляется с системой сепарации теплообменника: уже установленной на камине.
Комплект включает в себя: каминный насос, насос системы, пластинчатый теплообменник, электронный регулятор температуры.

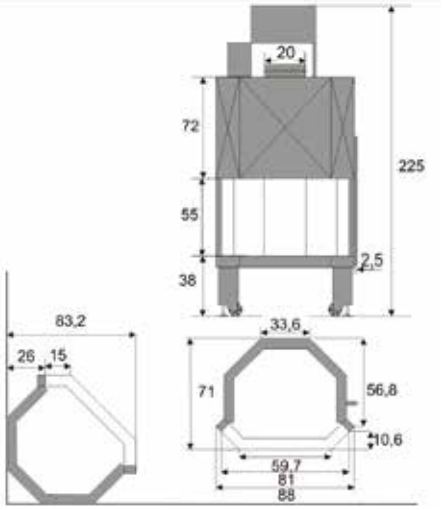


| ТЕПЛОПРОИЗВОДИТЕЛЬНОСТЬ | ОБЩ. ПРОИЗВОДСТЬ | ВОДЯНАЯ МОЩНОСТЬ | ОБЪЕМ НАГРЕВА | ПОРЦИЯ ДРЕВЕСИНЫ |
|---|---|---|---|---|
| 30 кВт | 22 кВт | 18 кВт | 630 $m^3$ | 6,5 кг/ч |

| ДЫМОХОД Ø | СОДЕРЖАНИЕ ВОДЫ | ВЕС | РАСХОД ДРЕВЕСИНЫ |
|---|---|---|---|
| 200 мм | 35 литр. | 268 кг | 3,0-4,0 кг/ч |

# IDRO-TERMO 81 SX/DX TS
## Standard

Это мощный дровяной камин, который производит горячую воду для отопления дома.
Этот угловой вариант содержит встроенную новую систему теплообмена дымовых газов и очень эффективен в работе.
Производительность дополнительно увеличена: вода нагревается легко и не увеличивает потребление дров. Очаг закрывается дверцой со стеклокерамикой: выдерживающей температуру в 750 °C. Огонь виден спереди с сбоку.
Когда дверца опущена, используется регулировочная дверца,которая также имеет функцию поддержания тепла и, следовательно, также регулирует производительность камина.
Огонь управляется двумя рычагами на передней части камина.
В зависимости от положения рычагов меняется объем впускаемого кислорода и интенсивность горения. Преимущество этого камина - значительно сниженное потребление древесины и высокая производительность. Изоляция, тип конструкции и уникальные технические характеристики гарантирует отличную тепловую инерцию.
Эти характеристики в сочетании с системой управления горением позволят всегда иметь горячую воду. Нормальный режим предназначен для покрытия всей нижней части.
Эта версия «Стандарт» снабжена электронным контроллером температуры.

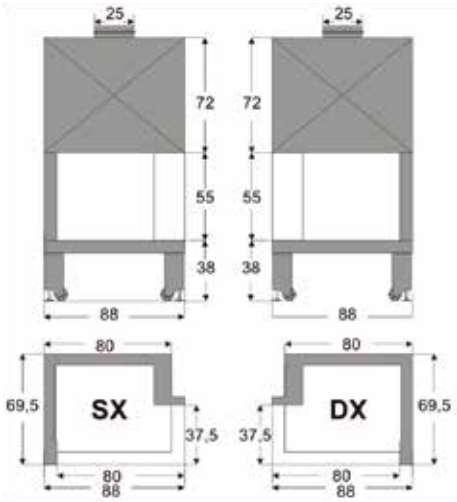


| ТЕПЛОПРОИЗВОДИТЕЛЬНОСТЬ | ОБЩ. ПРОИЗВОД-СТЬ | ВОДЯНАЯ МОЩНОСТЬ | ОБЪЕМ НАГРЕВА | ПОРЦИЯ ДРЕВЕСИНЫ |
|---|---|---|---|---|
| 33,4 кВт | 24 кВт | 19 кВт | 680 $m^3$ | 7,5 кг/ч |

| ДЫМОХОД Ø | СОДЕРЖАНИЕ ВОДЫ | ВЕС | РАСХОД ДРЕВЕСИНЫ |
|---|---|---|---|
| 250 мм | 41 литр. | 310 кг | 3,5-4,5 кг/ч |

# IDRO-TERMO 81 SX/DX TS
## Assemblato

Это мощный дровяной камин, который производит горячую воду для отопления дома.
Этот угловой вариант содержит встроенную новую систему теплообмена дымовых газов и очень эффективен в работе.
Производительность дополнительно увеличена: вода нагревается легко и не увеличивает потребление дров.
Очаг закрывается дверцой со стеклокерамикой: выдерживающей температуру в 750 °C. Огонь виден спереди с сбоку.
Когда дверца опущена, используется регулировочная дверца,которая также имеет функцию поддержания тепла и, следовательно, также регулирует производительность камина.
Огонь управляется двумя рычагами на передней части камина.
В зависимости от положения рычагов меняется объем впускаемого кислорода и интенсивность горения.
Преимущество этого камина - значительно сниженное потребление древесины и высокая производительность.
Изоляция, тип конструкции и уникальные технические характеристики гарантирует отличную тепловую инерцию.
Эти характеристики в сочетании с системой управления горением позволят всегда иметь горячую воду.
Нормальный режим предназначен для покрытия всей нижней части.
Эта версия “Assemblata” поставляется с системой сепарации теплообменника: уже установленной на камине.
Комплект включает в себя: каминный насос, насос системы, пластинчатый теплообменник, электронный регулятор температуры.

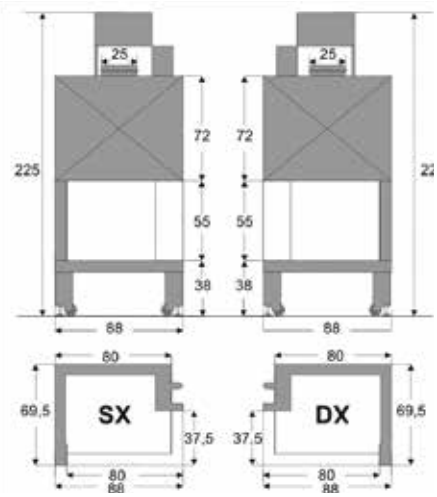


| ТЕПЛОВАЯ МОЩНОСТЬ | ОХЛАДИТЕЛЬНАЯ МОЩНОСТЬ | МОЩ-ТЬ ВОДЫ НА ВЫХОДЕ | ОБЪЕМ НАГРЕВА | КОЛИЧЕСТВО ДРЕВЕСИНЫ |
|---|---|---|---|---|
| 33,4 кВт | 24 кВт | 19 кВт | 680 $m^3$ | 7,5 кг/ч |

| ДЫМОХОД Ø | СОДЕРЖАНИЕ ВОДЫ | ВЕС | РАСХОД ДРЕВЕСИНЫ |
|---|---|---|---|
| 250 мм | 41 литр. | 310 кг | 3,5-4,5 кг/ч |

ideostampa.com

Grilli®
CAMINETTI

www.grillicaminetti.com

**F.lli Grilli s.r.l.** Via dell'Agricoltura, sn 61041 Acqualagna (PU) Italy
tel. +39 0721 798286 fax +39 0721 797303 info@grillicaminetti.it