focus®

design dominique imbert

focus®

créations dominique imbert

cheminées contemporaines
modern fireplaces
caminetti contemporanei
zeitgenössische Kamine
chimeneas contemporáneas
lareiras contemporâneas
hedendaagse haarden
современные камины

dominique imbert

le feu a changé - définitivement.

gyrofocus

Cheminée centrale au foyer ouvert, suspendu et pivotant
Centrally suspended, rotating open fire
Camino centrale con focolare aperto, sospeso e rotante
Zentraler, freihängender Kamin mit offenem und drehbarem Feuerraum
Chimenea central con hogar abierto, suspendido y pivotante
Lareira central aberta, suspensa e giratória
Centrale haard met hangende en draaiende open vuurhaard
Центральный подвесной вращающийся открытый камин

>> p.58

ergofocus

Cheminée centrale au foyer ouvert, suspendu et pivotant
Centrally suspended rotating open fire
Camino centrale con focolare aperto, sospeso e rotante
Zentraler, freihängender Kamin mit offenem und drehbarem Feuerraum
Chimenea central con hogar abierto, suspendido y pivotante
Lareira central aberta, suspensa e giratória
Centrale haard met hangende en draaiende open vuurhaard
Центральный подвесной вращающийся открытый камин

>> p.60

bathyscafocus

Cheminée centrale au foyer ouvert, suspendu et pivotant
Centrally suspended, rotating open fire
Camino centrale con focolare aperto, sospeso e rotante
Zentraler, freihängender Kamin mit offenem und drehbarem Feuerraum
Chimenea central con hogar abierto, suspendido y pivotante
Lareira central aberta, suspensa e giratória
Centrale haard met hangende en draaiende open vuurhaard
Центральный подвесной вращающийся открытый камин

Cheminée centrale au foyer fermé, suspendu et pivotant
Centrally suspended, rotating closed fire
Camino centrale con focolare chiuso, sospeso e rotante
Zentraler, freihängender Kamin mit geschlossenem und drehbarem Feuerraum
Chimenea central con hogar cerrado, suspendido y pivotante
Lareira central fechada, suspensa e giratória
Centrale haard met hangende en draaiende gesloten vuurhaard
Центральный подвесной вращающийся закрытый камин

>> p.62

agorafocus 630

Cheminée centrale, suspendue, au foyer vitré
Centrally suspended fire with curved glass doors
Camino centrale, sospeso, con focolare vetrato
Zentraler, freihängender Kamin mit verglastem Feuerraum
Chimenea central, suspendida, con hogar acristalado
Lareira central, suspensa com vidro curvo
Hangende centrale haard met beglaasde vuurhaard
Центральный подвесной камин с изогнутыми стеклянными дверцами

>> p.64

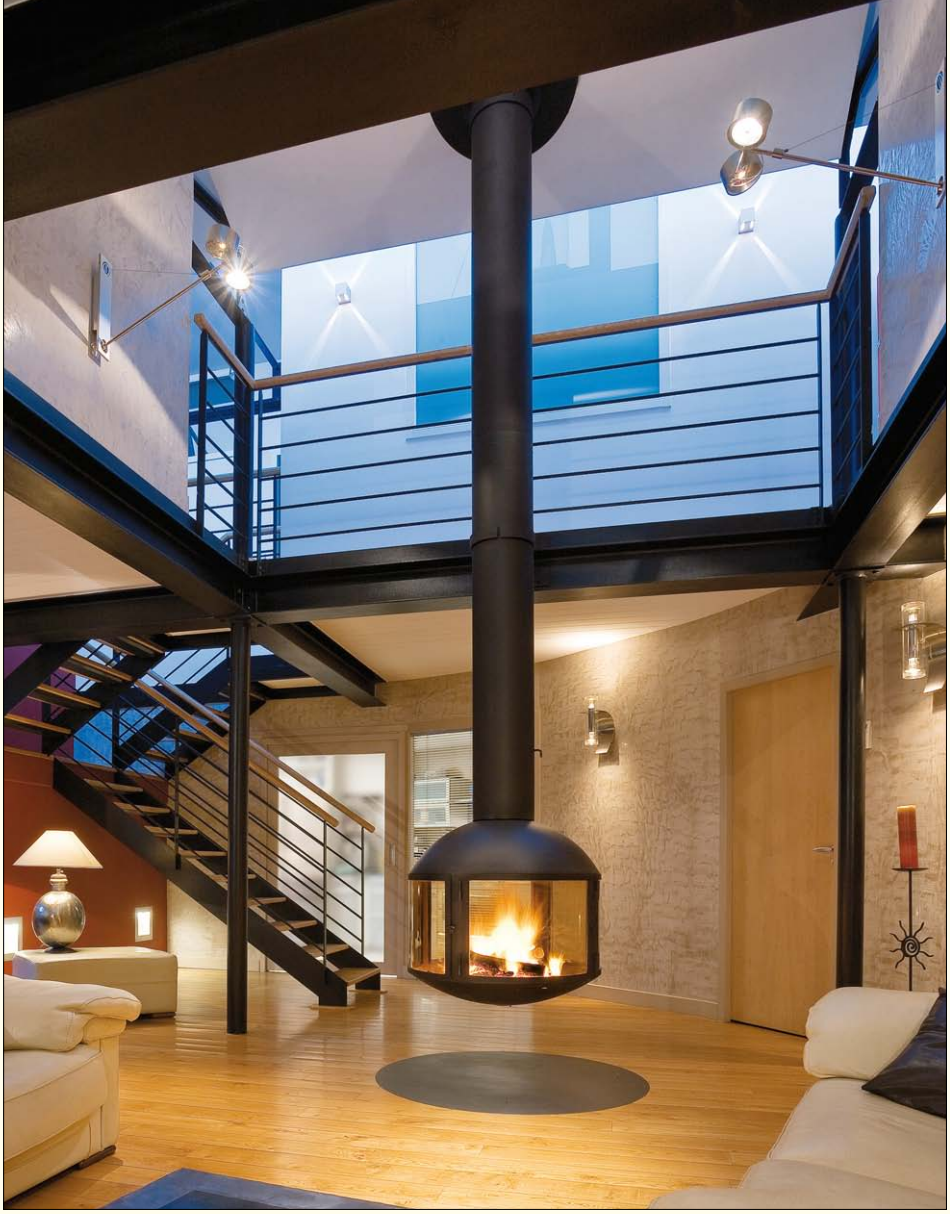

agorafocus 850

Cheminée centrale, suspendue, au foyer vitré
Centrally suspended fire with curved glass doors
Camino centrale, sospeso, con focolare vetrato
Zentraler, freihängender Kamin mit verglastem Feuerraum
Chimenea central, suspendida, con hogar acristalado
Lareira central, suspensa com vidro curvo
Hangende centrale haard met beglaasde vuurhaard
Центральный подвесной камин с изогнутыми стеклянными дверцами

>> p.66

renzofocus

Cheminée suspendue, centrale ou murale (fixe ou pivotante), au foyer fermé
Suspended closed fire, central or wall-mounted, rotating or fixed
Camino sospeso, centrale o a parete (fisso o rotante), con focolare chiuso
Zentraler, freihängender Kamin oder Wandkamin (feststehend oder drehbar) mit geschlossenem Feuerraum
Chimenea suspendida, central o mural (fija o pivotante) con hogar cerrado
Lareira suspensa, central ou mural (fixa ou giratória), fechada
Hangende centrale haard of wandhaard (vast of draaiend) met gesloten vuurhaard
Подвесной закрытый камин, центральный или настенный, вращающийся или фиксированный

>> p.68

mezzofocus

Cheminée centrale ouverte ou vitrée
Central open fire or with glass screens
Camino centrale aperto o vetrato
Zentraler Kamin mit offenem oder verglastem Feuerraum
Chimenea central abierta o acristalada
Lareira central, aberta ou com vidro
Centrale haard, open of beglaasd
Центральный открытый камин, или со стеклянными экранами

>> p.70

méijifocus

Cheminée centrale au foyer vitré
Central fire with glass screens
Camino centrale con focolare vetrato
Zentraler Kamin mit verglastem Feuerraum
Chimenea central con hogar acristalado
Lareira central com vidro
Centrale haard met beglaasde vuurhaard
Центральный камин со стеклянными экранами

>> p.72

filiofocus 2000 télescopique

Cheminée centrale télescopique
Telescopic central fire
Camino centrale telescopico
Zentraler, absenkbarer Kamin
Chimenea central telescópica
Lareira central telescópica
Telescopische centrale haard
Телескопический центральный камин

>> p.74

filiofocus 2000 central vitré

Cheminée centrale au foyer vitré
Central fire with glass screens
Camino centrale con focolare vetrato
Zentraler Kamin mit verglastem Feuerraum
Chimenea central con hogar acristalado
Lareira central com vidro
Centrale haard met beglaasde vuurhaard
Центральный камин со стеклянными экранами

>> p.76

filiofocus 2000 mural vitré

Cheminée murale au foyer vitré
Free-standing wall fire with glass screens
Camino a parete con focolare vetrato
Wandkamin mit verglastem Feuerraum
Chimenea mural con hogar acristalado
Lareira mural com vidro
Wandhaard met beglaasde vuurhaard
Пристенный камин со стеклянными экранами

>> p.78

filiofocus 1600 vitré

Cheminée murale au foyer vitré
Free-standing wall fire with glass screens
Camino a parete con focolare vetrato
Wandkamin mit verglastem Feuerraum
Chimenea mural con hogar acristalado
Lareira mural com vidro
Wandhaard met beglaasde vuurhaard
Пристенный камин со стеклянными экранами

Cheminée centrale au foyer vitré
Central fire with glass screens
Camino centrale con focolare vetrato
Zentraler Kamin mit verglastem Feuerraum
Chimenea central con hogar acristalado
Lareira central com vidro
Centrale haard met beglaasde vuurhaard
Центральный камин со стеклянными экранами

>> p.80

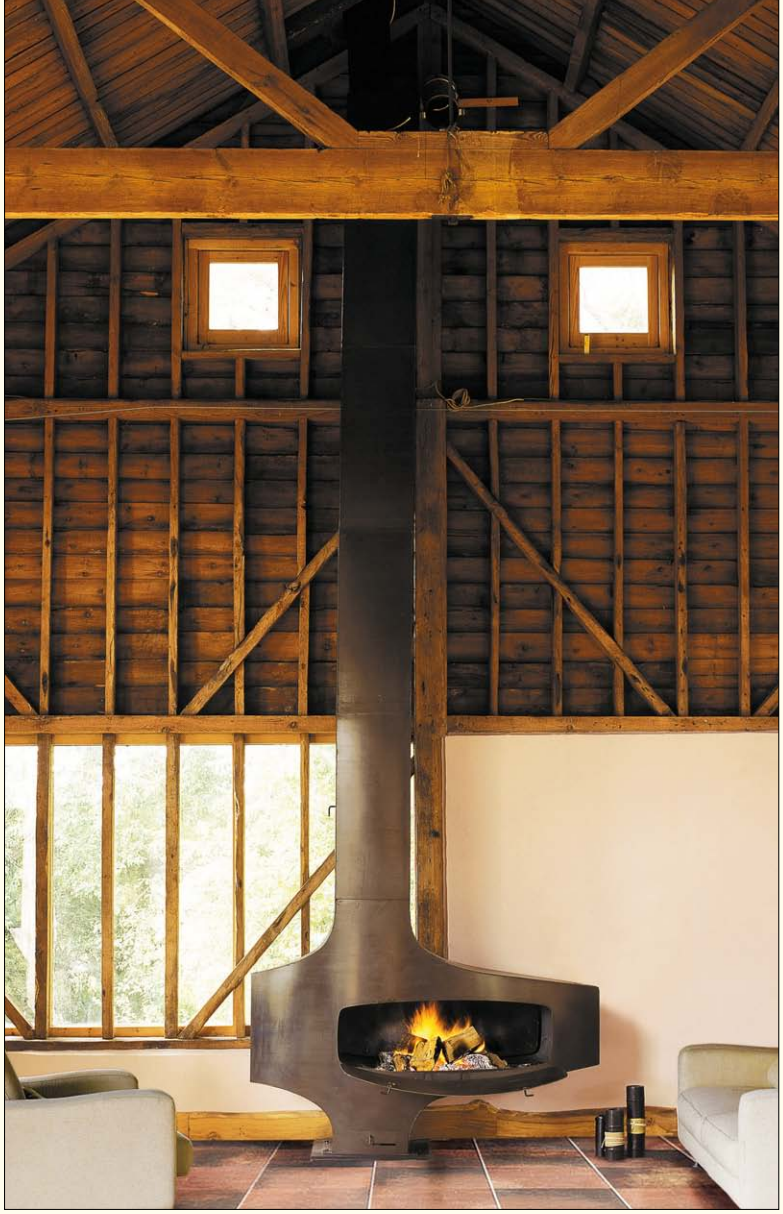

hétérofocus 1400

Cheminée murale, avec porte en acier
Free-standing wall fire with steel door
Camino a parete, con sportello in acciaio
Wandkamin mit Frontklappe aus Stahl
Chimenea mural, con puerta de acero
Lareira mural com porta em aço
Wandhaard met stalen deur
Пристенный камин со стальной дверцей

>> p.82

eurofocus 950

Cheminée murale ou d'angle, au foyer ouvert
Free-standing wall or corner open fire
Camino a parete o ad angolo, con focolare aperto
Wand- oder Eckkamin mit offenem Feuerraum
Chimenea mural o de esquina, con hogar abierto
Lareira mural ou de ângulo, aberta
Wand- of hoekhaard met open vuurhaard
Пристенный или угловой открытый камин

>> p.84

eurofocus 951

Cheminée murale ou d'angle, au foyer fermé
Free-standing wall or corner closed fire
Camino a parete o ad angolo, con focolare chiuso
Wand- oder Eckkamin mit geschlossenem Feuerraum
Chimenea mural o de esquina, con hogar cerrado
Lareira mural ou de ângulo, fechada
Wand- of hoekhaard met gesloten vuurhaard
Пристенный или угловой закрытый камин

>> p.84

magnifocus

Cheminée-sculpture murale
Free-standing wall sculptural open fire
Camino-scultura a parete
Wandkamin-Skulptur
Chimenea-escultura mural
Lareira-escultura mural
Haard-beeldhouwwerk
Пристенный открытый камин-скульптура

>> p.86

optifocus

Cheminée murale au foyer vitré
Free-standing wall fire with glass screens
Camino a parete con focolare vetrato
Wandkamin mit verglaster Feuerstelle
Chimenea mural con hogar acristalado
Lareira mural com vidro
Wandhaard met beglaasde vuurhaard
Пристенный камин со стеклянными экранами

>> p.88

miofocus

Cheminée murale
Wall-mounted open fire
Camino a parete
Wandkamin
Chimenea mural
Lareira mural aberta
Wandhaard
Настенный открытый камин

>> p.90

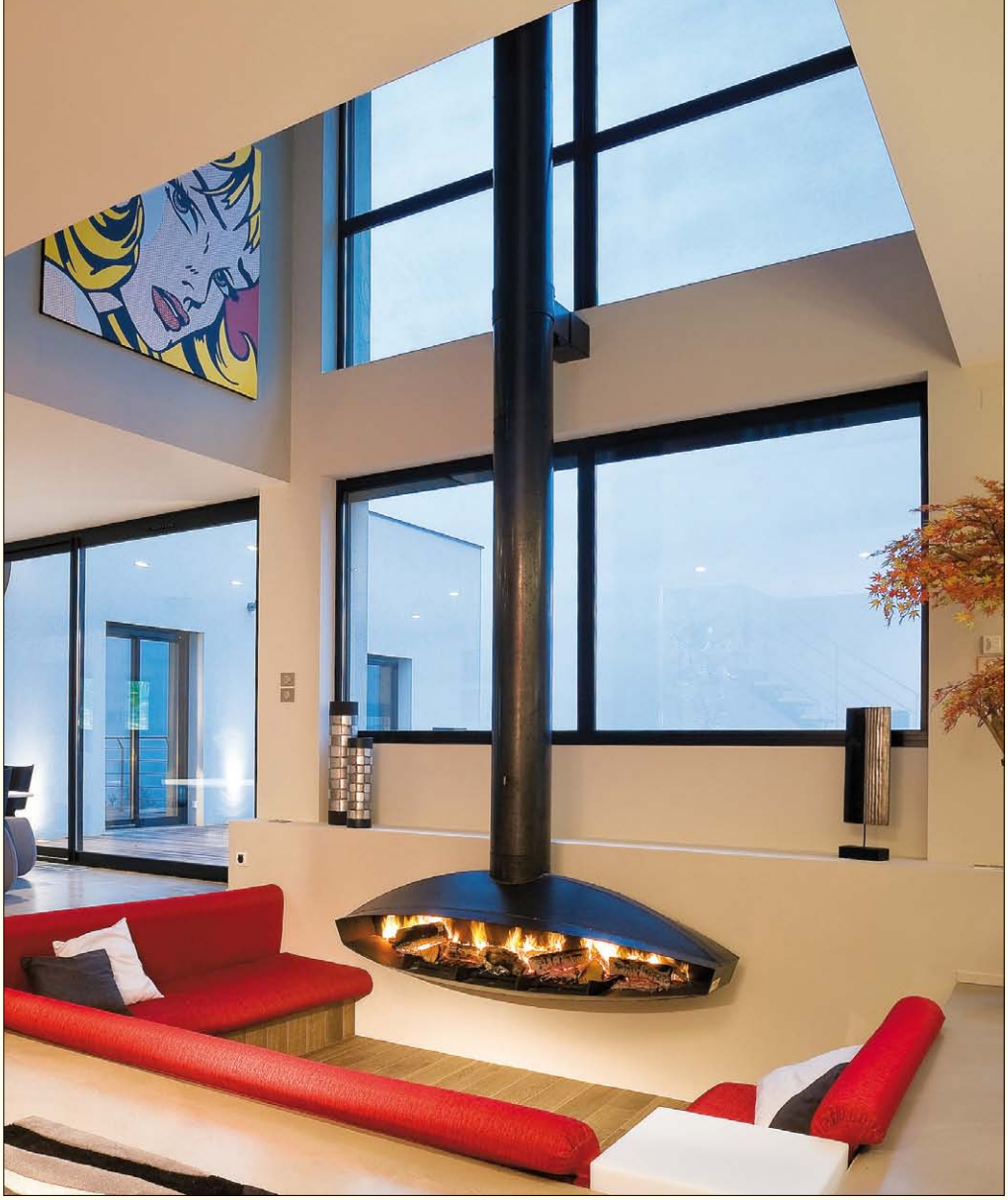

antéfocus

Cheminée murale, fixée au mur ou suspendue
Wall-mounted or suspended open fire
Camino a parete, fissato alla parete o sospeso
Wandkamin, freihängend oder an der Wand befestigt
Chimenea mural, fijada a la pared o suspendida
Lareira mural, fixa á parede ou suspensa
Hangende of aan de muur bevestigde wandhaard
Настенный или подвесной открытый камин

>> p.92

paxfocus

Cheminée murale
Wall-mounted open fire
Camino a parete
Wandkamin
Chimenea mural
Lareira mural aberta
Wandhaard
Настенный открытый камин

>> p.94

émifocus

Cheminée murale
Wall-mounted open fire
Camino a parete
Wandkamin
Chimenea mural
Lareira mural aberta
Wandhaard
Настенный открытый камин

>> p.96

émifocus à hublot

Cheminée murale au foyer fermé
Wall-mounted closed fire
Camino a parete con focolare chiuso
Wandkamin mit geschlossenem Feuerraum
Chimenea mural con hogar cerrado
Lareira mural fechada
Wandhaard met gesloten vuurhaard
Пристенный камин с закрытой топкой

>> p.98

p.100 <<

Cheminée d'angle au foyer fermé
Corner closed fire
Camino ad angolo con focolare chiuso
Eckkamin mit geschlossenem Feuerraum
Chimenea de esquina con hogar cerrado
Lareira de ângulo fechada
Hoekhaard met gesloten vuurhaard
Угловой камин с закрытой топкой

édofocus 630

Cheminée murale au foyer vitré
Wall-mounted fire with curved glass doors
Camino a parete con focolare vetrato
Wandkamin mit verglastem Feuerraum
Chimenea mural con hogar acristalado
Lareira mural com vidro
Wandhaard met beglaasde vuurhaard
Настенный камин с изогнутыми стеклянными дверцами

>> p.102

édofocus 850

p.104 <<

Cheminée murale au foyer vitré
Wall-mounted fire with curved glass doors
Camino a parete con focolare vetrato
Wandkamin mit verglastem Feuerraum
Chimenea mural con hogar acristalado
Lareira mural com vidro
Wandhaard met beglaasde vuurhaard
Настенный камин с изогнутыми стеклянными дверцами

néofocus 1500 / 1800

Cheminées au foyer ouvert, à bois ou à gaz
Open fires burning wood or gas
Camini con focolare aperto, a legna o a gas
Kamine mit offenem Feuerraum, Holz- oder Gasfeuerung
Chimeneas con hogar abierto; funcionando con madera o con gas
Lareiras abertas, a lenha ou a gás
Haarden met open vuurhaard, op hout of op gas
Открытый камин, дровяной или газовый

>> p.106

gigafocus 1500 / 1700 / 1900

p.108 <<

Cheminées au foyer fermé
Closed fires with glass door
Camini con focolare chiuso
Kamine mit geschlossenem Feuerraum
Chimeneas con hogar cerrado
Lareiras fechadas
Haarden met gesloten vuurhaard
Закрытый камин со стеклянной дверцей

chromifocus

Cheminée au foyer fermé, avec façade polychrome, coulissante
Closed fire with a polychromatic sliding facade
Camino con focolare chiuso, con facciata policroma, scorrevole
Kamin mit geschlossenem Feuerraum und mehrfarbiger Schiebefront
Chimenea con hogar cerrado, con fachada policromada, corredera
Lareira fechada, com fachada policroma e corrediça
Haard met gesloten vuurhaard en veelkleurige verschuifbare façade
Закрытый камин с разноцветным раздвижным фасадом

>> p.110

p.112 <<

Cheminée-sculpture au foyer fermé
Closed sculptural fire
Camino-scultura con focolare chiuso
Kaminskulptur mit geschlossenem Feuerraum
Chimenea-escultura con hogar cerrado
Lareira-escultura fechada
Haard-beeldhouwwerk met gesloten vuurhaard
Закрытый камин-скульптура

ifocus 1400 / 1620

Cheminées au foyer vitré, ouvert
Glass fronted open fires
Camini con focolare vetrato, aperto
Kamine mit teilverglastem, offenem Feuerraum
Chimeneas con hogar acristalado, abierto
Lareiras com vidro, abertas
Haarden met gedeeltelijk beglaasde open vuurhaard
Открытый камин со стеклянным фасадом

>> p.114

pictofocus 860

Cheminée au foyer fermé
Glass fronted closed fire
Camino con focolare chiuso
Kamin mit geschlossenem Feuerraum
Chimenea con hogar cerrado
Lareira fechada
Haard met gesloten vuurhaard
Закрытый камин со стеклянным фасадом

>> p.116

pictofocus 1200

Cheminée au foyer vitré, ouvert
Glass fronted open fire
Camino con focolare vetrato, aperto
Kamin mit teilverglastem, offenem Feuerraum
Chimenea con hogar acristalado, abierto
Lareira com vidro curvo, aberta
Haard met gedeeltelijk beglaasde open vuurhaard
Открытый камин со стеклянным фасадом

>> p.118

pictofocus 1450

Cheminée au foyer vitré, ouvert
Glass fronted open fire
Camino con focolare vetrato, aperto
Kamin mit teilverglastem, offenem Feuerraum
Chimenea con hogar acristalado, abierto
Lareira com vidro curvo, aberta
Haard met gedeeltelijk beglaasde open vuurhaard
Открытый камин со стеклянным фасадом

p.118 <<

double-sided model
I bifacciali
Tunnelkamine

double face

doble cara
dupla face
dubbelzijdig model
Двусторонние камины

>> p.120

façades-sculptures

métafocus 1

métafocus 6

métafocus 1 & 6

Façade sculpturale en acier rouillé. Cheminée au foyer fermé
Closed sculptural fire with a rusted steel facade
Facciata scultorea in acciaio arrugginito. Camino con focolare chiuso
Frontskulptur aus gerostetem Stahl. Kamin mit geschlossenem Feuerraum
Fachada escultural de acero oxidado. Chimenea con hogar cerrado.
Fachada-escultura em aço oxidado. Lareira fechada
Façade-beeldhouwwerk van geoxideerd staal. Haard met gesloten vuurhaard
Закрытый камин-скульптура с фасадом из ржавой стали

>> p.122

métafocus 9

Façade-sculpture coulissante, en bronze. Cheminée au foyer fermé.
Closed sculptural fire with a bronze sliding facade
Facciata-scultura scorrevole, in bronzo. Camino con focolare chiuso.
Frontskulptur aus Bronze, aufschiebbar und mit geschlossenem Feuerraum
Fachada-escultura corredera de bronce. Chimenea con hogar cerrado.
Fachada-escultura corrediça, em bronze. Lareira fechada.
Verschuifbaar façade-beeldhouwwerk van brons. Haard met gesloten vuurhaard.
Закрытый камин-скульптура с бронзовым раздвижным фасадом

>> p.122

stofocus 1

Poêle pivotant. Façade courbe, vitrée
Pivoting stove with a curved glass facade
Stufa rotante. Facciata curva, vetrata
Drehbarer Kaminofen mit gewölbter, verglaster Fassade
Estufa pivotante. Fachada en curva, acristalada
Salamandra giratória. Fachada curva, com vidro
Draaiende kachel met gebogen beglaasde façade.
Вращающаяся печка с изогнутым стеклянным фасадом

>> p.124

stofocus 2

Poêle pivotant. Façade courbe, vitrée
Pivoting stove with a curved glass facade
Stufa rotante. Facciata curva, vetrata
Drehbarer Kaminofen mit gewölbter, verglaster Fassade
Estufa pivotante. Fachada en curva, acristalada
Salamandra giratória. Fachada curva, com vidro
Draaiende kachel met gebogen beglaasde façade.
Вращающаяся печка с изогнутым стеклянным фасадом

>> p.124

les appareils à gaz

pictofocus 860

gaz >> p.126

néofocus

gaz >> p.126

paxfocus gaz >> p.126

les réalisations spéciales

Nous créons également des modèles hors-catalogue, sur demande. Des exemples prestigieux de créations particulières sont présentés sur ces pages.
We also create on request custom models that are not in the catalogue.
Some examples of our most exceptional unique creations are presented on the following pages.
Creiamo anche modelli fuori catalogo, su richiesta. In queste pagine sono presentati esempi prestigiosi di creazioni particolari.
Auf Anfrage stellen wir auch individuelle Sonderanfertigungen her. Einige dieser Unikate sind auf diesen Seiten abgebildet.
También creamos modelos especiales que no aparecen en nuestro catálogo, realizados a medida por encargo.
Aquí están unas prestigiosas creaciones originales.
Criamos igualmente modelos únicos, sobre consulta, sobre pedido. Exemplos prestigiosos de criações específicas apresentadas nestas páginas.
Wij maken op verzoek ook modellen buiten de catalogus om. Op deze pagina's tonen wij u enkele prestigieuze voorbeelden van bijzondere creaties.
Мы также производим камины по индивидуальному заказу , которые не входят в каталог.
На этих страницах представлены некоторые из наших престижных проектов.

éclaté central

réalisation spéciale pour maison circulaire pivotante

éclaté géant

réalisation spéciale 1987
6 m x 3,50 m x 2 m

prométhée

réalisation spéciale 1975
4 m x 2 m x 1,50 m

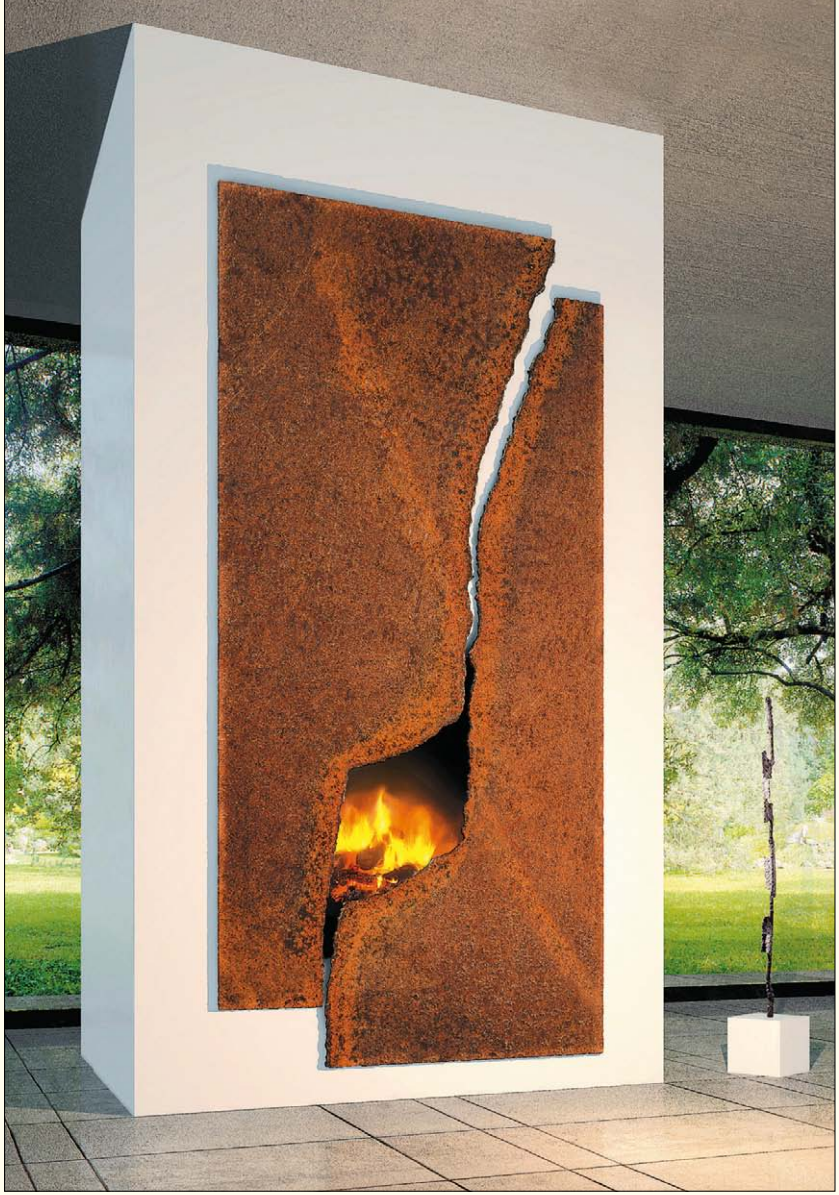

cosmofocus

réalisation spéciales 1998
acier rouillé ep. 1,5 cm
h : 2,50 m - l : 1,20 m

filiofocus géant

création particulière 2001
pour Lord Norman Foster
h : 13,80 m - Ø : 1,20 m
gaz

biofocus (éthanol)

Cheminée sans conduit, fonctionnant à l'éthanol végétal
Flueless vegetal ethanol fire
Camino senza canna fumaria, alimentato a bioetanolo
Kamin ohne Rauchabzug, Feuerung mit Bioalkohol
Chimenea sin conducto, funcionando con etanol vegetal
Lareira a bio-etanol, sem conduta de fumos
Haard zonder rookkanaal, werkend op plantaardig ethanol
Бездымоходный камин на био-этаноле

zen 1

carrosserie noir mât - capot ouvrant
matt black body - removable cover
finitura nero opaco - rivestimento superiore amovibile
Brennschale schwarz matt - mit aufklappbarer Abdeckplatte
carrocería negra mate con tapa que se abre
estrutura em preto mate, com o revestimento superior amovível
ombouw mat zwart - afneembare kap
черный матовый корпус - откидная крышка

p.128 <<

zen 3

carrosserie noir mât - capot ouvrant
matt black body – removable cover
finitura nero opaco – rivestimento superiore amovibile
Brennschale schwarz matt – mit aufklappbarer Abdeckplatte
carrocería negra mate con tapa que se abre
estrutura em preto mate, com o revestimento superior amovível
ombouw mat zwart – afneembare kap
черный матовый корпус - откидная крышка

>> p.128

zen 7

p.128 <<

porte acier rouillé (ep 6 mm)
rusted steel door (thickness 6 mm)
cornice in acciaio arrugginito (sp 6 mm)
Kaminfront aus 6 mm starkem gerostetem Stahl
puerta de acero oxidado (esp. 6 mm)
porta em aço oxidado (ep 6 mm)
geoxideerd stalen deur (dikte 6 mm)
стальная дверь со ржавой отделкой (толщина 6 мм)

les barbecues / cheminées d'extérieur

sigmafocus

p.130 <<

Barbecue d'extérieur
Wall-mounted barbecue
Barbecue a parete
Wandgrill
Barbacoa de exterior
Barbecue de exterior
Buitenbarbecue
Настенный гриль-барбекю

diagofocus

Barbecue et cheminée d'extérieur
Mobile barbecue and outdoor fire
Barbecue e camino da esterno
Mobiler Gartengrill und Außenkamin
Barbacoa y chimenea de exterior
Barbecue e lareira de exterior
Buitenbarbecue en buitenkachel
Передвижной гриль-барбекю и уличный камин

>> p.130

p.130 <<

Sculpture-barbecue et cheminée d'extérieur
Sculpture, barbecue and outdoor fire
Scultura-barbecue e camino da esterno
Grillskulptur und Außenkamin
Escultura-barbacoa y chimenea de exterior
Escultura-barbecue e lareira de exterior
Barbecue-beeldhouwwerk en buitenkachel
Скульптура, гриль-барбекю и уличный камин

le mobilier

table basse «Z»
(L 1220 x l 400 x H 350)

crédence
(H 1000 x l 480 x P 300)

table basse «U»
(L 975 x l 400 x H 225)

Focus propose également du mobilier et des accessoires de cheminées … /
Focus also offers furniture and fireplace accessories .../
Focus propone anche mobili e accessori per camini… /
Focus bietet Ihnen ebenfalls Möbeldesign und Kaminzubehör an …/
Focus también crea muebles y accesorios para chimeneas … /
Focus propõe igualmente móveis e acessórios para lareiras … /
Focus biedt ook meubels en accessoires voor haarden aan… /
Focus также предлагает предметы мебели и аксессуары к каминам...

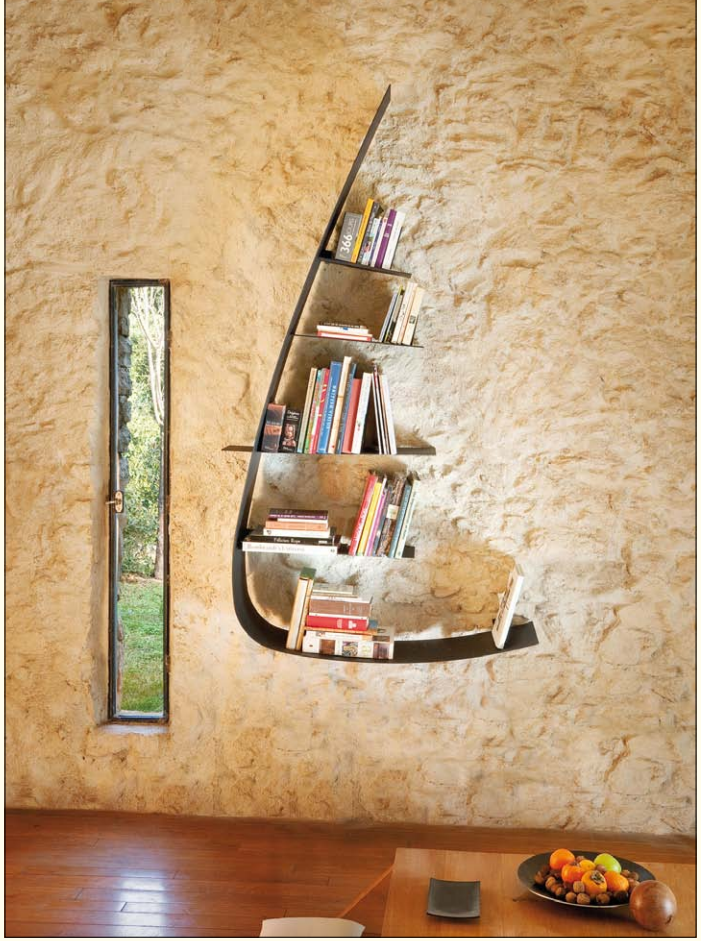

librothèque 1
(photo) (H 2000 x l 1050 x P 300 x ep 4)

librothèque 2
(H 1500 x l 840 x P 300 x ep 4)

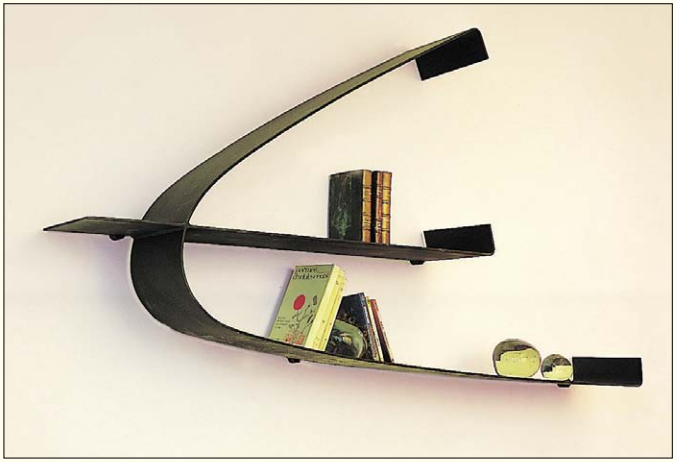

callithèque
(l 1500 x H 820 x P 250)

les accessoires

kylindrofocus (H 550 x ø 370)

kasifocus (H 650 x l 550 x P 550)

ufocus (H 350 x l 640 x P 400)

/…exprimant ainsi son goût pour la création originale et fonctionnelle.
... another expression of its preference for original and functional design.
/…esprimendo in tal modo il proprio gusto per la creazione originale e funzionale.
/… dem Wunsch nach funktionaler und origineller Gestaltung Ausdruck geben …
/…expresando su gusto por la creación original y funcional.
/… exprimindo assim o seu gosto para a criação original e funcional.
/ … om uitdrukking te geven aan haar voorliefde voor originele en functionele creaties.
/.. таким образом выражая свою любовь к созданию функциональных и оригинальных моделей.

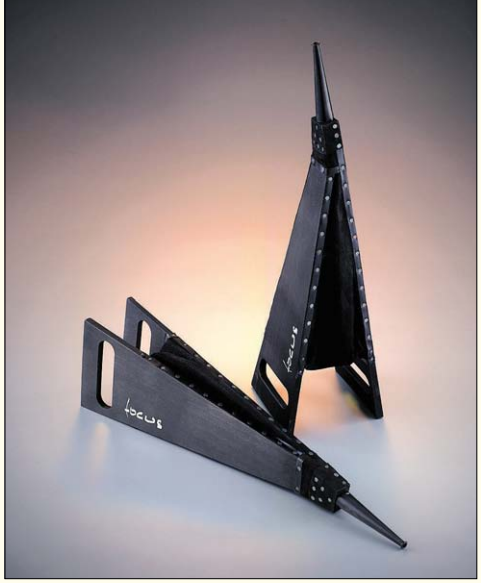

éolifocus (H 560)

bouffafocus
(L 850 ø16)

cadifocus (H 550 x l 420 x P 230)

focus®

marque de fabrique / trade mark

le groupe "atelier dominique imbert s.a.s"

Usine de fabrication cavaillon (FRANCE)

Factory
Fabbrica
Fabrikationsstätte
Taller de fabricación
Fábrica
Fabriek
Завод

www.focus-creation.com

Notre nouveau site internet www.focus-creation.com présente de nombreux exemples d'implantation de foyers, nos modèles en 3D, les performances et rendements régulièrement actualisés de chacun de ceux-ci, leurs notices techniques, nos points de vente en France et à l'étranger, l'actualité de Focus ainsi que de nombreux renseignements utiles.

Our updated website presents new examples of our fireplaces in different settings, 3D images of our models, performance data and information sheets on each fireplace, where to buy Focus in France and abroad, the latest news, as well as a wealth of other useful information.

Il nostro nuovo sito internet www.focus-creation.com presenta numerosi esempi d'installazione di camini, i nostri modelli in 3D, le prestazioni e le rese regolarmente aggiornate per ciascun modello, le istruzioni tecniche, i nostri punti vendita in Francia e all'estero, l'attualità di Focus nonché numerose informazioni utili.

Auf unserer neuen Website www.focus-creation.com finden Sie zahlreiche Einbaubeispiele von Feuerstellen, unsere Modelle in 3D, die ständig aktualisierten Leistungs- und Wirkungsangaben von jedem Modell, die technischen Datenblätter, unsere Bezugsadressen in Frankreich und im Ausland, sowie Aktuelles von Focus und zahlreiche weitere Informationen.

Nuestra nueva página Web www.focus-creation.com presenta muchos ejemplos de hogares instalados, nuestros modelos en 3D y especifica la eficiencia y los rendimientos de las chimeneas que actualizamos regularmente. También encontrará los manuales técnicos, los puntos de venta en Francia y en otros países, las noticias de la empresa Focus así como otra información práctica.

O nosso novo site Internet www.focus-creation.com apresenta numerosos exemplos de implantação de lareiras, os nossos modelos 3D, os desempenhos e rendimentos regularmente atualizados de cada um destes, as suas últimas notícias técnicas, os nossos pontos de venda em França e no estrangeiro, as ultima novidades e numerosas informações úteis.

Op onze nieuwe website www.focus-creation.com tonen wij u talloze plaatsingsvoorbeelden van haarden, 3D weergaven van onze modellen, regelmatig geactualiseerde prestaties en rendementen van alle haarden, de bijbehorende technische instructies, onze verkooppunten in Frankrijk en in het buitenland, de Focus actualiteiten, alsook veel nuttige informatie.

Наша обновлённая интернет-страница представляет новые примеры каминов Focus в разных интерьерах, трёхмерные изображения всех моделей, информацию о рабочих характеристиках каждого камина, адреса салонов во Франции и за рубежом, самые последние новости, а также множество другой полезной информации.

DONNÉES TECHNIQUES
TECHNICAL DATAS
DATI TECNICI
TECHNISCHE DATEN
DATOS TÉCNICOS
DADOS TÉCNICOS
TECHNISCHE INFORMATIE
ТЕХНИЧЕСКИЕ ДАННЫЕ

modèles fabriqués en France
made in France
modelli fabbricati in Francia
In Frankreich hergestellte Modelle
modelos fabricados en Francia
modelos fabricados em França
modellen gemaakt in Frankrijk
Произведено во Франции

gyrofocus

copyright dominique imbert, 1968

Créé en 1968 par Dominique Imbert, ce modèle,
révolutionnaire tant par son dessin
que par sa conception technique,
est le premier en date, dans le monde,
de la lignée des foyers suspendus et pivotants à 360°.
Ce modèle prestigieux, devenu un classique international
et le symbole d'une marque, a obtenu, en 2009,
le premier prix du concours international Pulchra (Italie),
comme étant le "**plus bel objet du monde**" parmi des centaines
de participants de grand renom (www.gyrofocus-pulchra.com).
Exposé au Musée d'Art Contemporain de Bordeaux en 1996,
au Centre National d'Art Contemporain de Grenoble en 1997
et au Musée Guggenheim à New-York en 1998.

caractéristiques

pivotement du foyer permettant d'orienter
son ouverture à 360°.
foyer : Ø 1,25 m - poids 97 kg,
platine standard = 19 kg,
conduit = 16 kg/m, réalisé sur mesure,
trappe de vidange des cendres,
peinture : noir mat à haute résistance thermique.
garantie de bon fonctionnement donnée
pour une longueur de conduit
(intérieur + extérieur) de 4,25 m minimum.

options (n° référence du modèle : 1)

disque-cache,
peinture gris-ardoise,
pare-étincelles,
prolongement du conduit en acier noir,
pièces de raccordement (suivant configuration),
sortie de toit en acier inox ou laqué, sur mesure
platine spéciale >> p. 132.

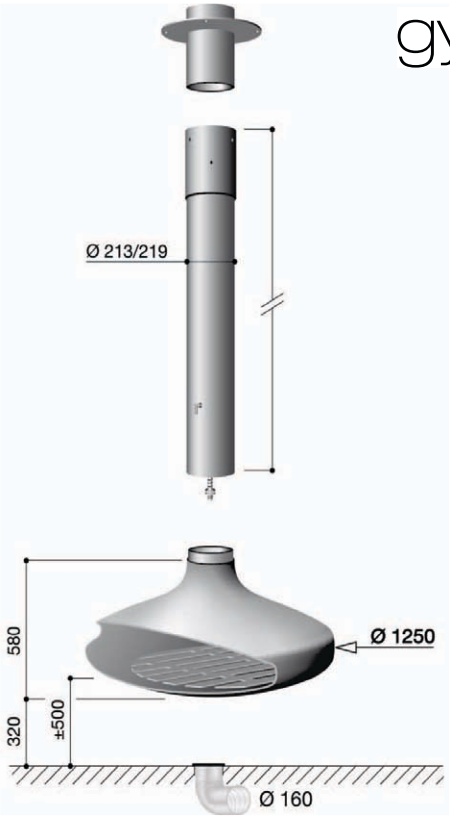

P = 6 KW

η : 57,8 %

CO : 0,25

This seminal design, created in 1968, was the first suspended, 360° pivoting fireplace. It became the signature model and symbol of Focus.
This international classic has been voted "world's most beautiful object" at the 2009 Pulchra Design Awards, against over 100 prestigious competitors (www.gyrofocus-pulchra.com).
It has been exhibited in the Bordeaux Contemporary Art Museum (1996), in the National Centre of Contemporary Art in Grenoble (1997) and in New York's Guggenheim Museum (1998).

characteristics
hearth: diameter 1.25 m, weight 97 kg; standard plate weight: 19 kg; flue: 16 kg/m (made to measure); highly heat-resistant matt black paint; trapdoor for removing ash.
A stainless steel ball-bearing system allows the fireplace to be rotated so it can be easily directed to face different parts of the room.
- guaranteed efficiency with a minimum flue length (interior plus exterior) of 4.25 m. -

optional extras (model reference n° 1)
cover disc to conceal ceiling joint, fireguard, flue extension in black steel, adapter, slate grey paint, special plate >> p. 132

Creato nel 1968 da Dominique Imbert, questo modello rivoluzionario sia per il suo design che per la sua concezione tecnica, è il primo focolare al mondo sospeso e rotante a 360°.
Questo modello prestigioso, diventato un classico internazionale e il simbolo dell'azienda, ha vinto, nel 2009, il primo premio del concorso internazionale Pulchra (Italia), in quanto"più bel oggetto del mondo" tra centinaia di partecipanti molto rinomati (www.gyrofocus-pulchra.com).
Esposto al Museo d'Arte Contemporanea di Bordeaux nel 1996, al Centro Nazionale d'Arte Contemporanea di Grenoble nel 1997e al Museo Guggenheim a New-York nel 1998.

caratteristiche
La rotazione del focolare permette di orientare l'apertura a 360°.
focolare: Ø 1,25 m - peso 97 kg, piastra standard = 19 kg, condotto fumi = 16 kg/m realizzato su misura,apertura per svuotamento ceneri,
verniciatura: nero opaco ad alta resistenza termica.
Garanzia di buon funzionamento data per una lunghezza di condotto fumi (interno + esterno) di minimo 4,25 m.

accessori (n° di riferimento del modello : 1)
disco copriforo, verniciatura grigio-ardesia, parascintille, condotto fumi supplementare in acciaio nero,
elementi di raccordo (secondo configurazione), comignolo in acciaio inox o laccato, piastra speciale su misura >> p. 132.

Bereits 1968 schuf Dominique Imbert dieses Modell, das seitdem durch sein Design ebenso wie durch seine technische Durchführung neue Maßstäbe setzt. Es ist weltweit das früheste Beispiel aus der Reihe der freihängenden und um 360° drehbaren Kamine.
Dieses in jeder Hinsicht sehr anspruchsvolle Modell ist heute eine international anerkannte Design-Ikone und stellt unser Markenzeichen dar. Im Jahr 2009 wurde der Gyrofocus im Rahmen des Design-Wettbewerbs „Pulchra" in Italien preisgekrönt und zum „schönsten Objekt der Welt" unter den hunderten von renommierten Konkurrenten gewählt (www.gyrofocus-pulchra.com). Der Gyrofocus war in den Museen für Gegenwartskunst in Bordeaux (1996) und in Grenoble (1997) ausgestellt, bevor ihn dann das Guggenheim-Museum 1998 in New York präsentierte.

Technische Details
Der um 360° drehbare Feuerraum ermöglicht eine jederzeit veränderbare Ausrichtung der Öffnung. Kamin: Ø 1,25 m - Gewicht: 97 kg. Standardtrageflansch: 19 kg Rauchrohr: 16 kg/m (Maßanfertigung), Aschenklappe. Farbe: schwarz matt, extrem hitzebeständig.
Bei einer Rauchrohrlänge (innen + außen) von mindestens 4,25 m wird eine einwandfreie Funktionsweise garantiert.

Extras (Bezugs-Nr.: 1)
Rosette, Farbwahl schiefergrau, Funkenschutzgitter, Rauchrohrverlängerungsstück aus schwarzem Stahl, Verbindungsstücke (je nach örtlichen Bedingungen), Schornstein aus Edelstahl oder lackiert, maßgefertigt, spezieller Trageflansch >> S. 132

Diseñado en 1968 por Dominique Imbert, este modelo revolucionario, tanto en el diseño de las formas como por sus características técnicas, es la primera chimenea del mundo suspendida y pivotante en 360° grados. Este prestigioso modelo, que se ha convertido en un "clásico internacional" y símbolo de una marca, fue elegido en 2009 "objeto más bello del mundo" entre unos 100 modelos preseleccionados, consiguiendo así el primer premio en el concurso "Pulchra" que se celebró en Italia (www.gyrofocus-pulchra.com).
Ha sido expuesto en el Museo de Arte Contemporáneo de Burdeos (Francia) en 1996, en el Centro Nacional de Arte Contemporáneo de Grenoble (Francia) en 1997 y en el Museo Guggenheim de Nueva York en 1998.

características
el hogar pivotante permite orientar su apertura de 360°. hogar: Ø 1,25 m - peso 97 kg, placa metálica estándar = 19 kg, conducto = 16 kg/m, realizado a medida, trampilla de vaciado de las cenizas pintura: negro mate con alta resistencia al calor
garantía de funcionamiento correcto para una longitud de conducto (interior + exterior) de 4,25 m como mínimo.

elementos opcionales (núm. de referencia del modelo: 1)
disco-tapa, color de pizarra, parachispas, prolongación del conducto de acero negro, piezas de empalme (según configuración), escape de techo de acero inoxidable o con laca, a medida placa metálica especial >> pág. 132.

Criado em 1968 por Dominique Imbert, este modelo, révolucionario tanto pelo seu design como pela sua concepção técnica, é o primeiro em data, no mundo, na linhagem das lareiras suspensas e giratórias à 360°.
Este modelo prestigioso, que tem ficado um clássico internacional e o símbolo de uma marca, obteve, em 2009, o primeiro premio do concurso internacional Pulchra (Itália), como sendo o mais " belo objecto do mundo" entre una centena de participantes de grande reputação (www.gyrofocus-pulchra.com).
Exposição no Museu de Arte Contemporâneo de Bordéus em 1996, o Centro Nacional de Arte Contemporânea Grenoble em 1997 e no Museu Guggenheim em Nova Iorque em 1998.

caraterísticas
Lareira giratória que permite orientar a sua abertura à 360°. Lareira : Ø 1,25 m - peso 97 Kg, platina standard = 19 Kg, conduta de fumos = 16 kg/m, realizada por medida, tampa para evacuação de cinzas, pintura: preta mate de alta resistência térmica.
garantia de bom funcionamento dado para um comprimento de conduta de fumos (interior + externo) de 4,25 m mínimo.

opções (n° referência do modelo: 1)
pintura cinzento-ardósia, para-brasas, prolongamento da conduta de fumos em aço preto, peças de conexão (seguinte configuração),saída do teto em aço inox ou lacado, por medida platine especial >> p. 132.

Gecreëerd in 1968 door Dominique Imbert. Dit model, enerzijds revolutionair door zijn design, anderzijds door zijn technisch ontwerp, is het eerste ter wereld in de lijn van de hangende en 360° draaiende haarden. Dit prestigieuze model, dat een internationale klassieker is geworden en het symbool van een merk, heeft in 2009 de eerste prijs gewonnen op het internationale Pulchra concours (Italië), als zijnde "het mooiste voorwerp ter wereld" van de honderden deelnemers van uitstekende naam (www.gyrofocus-pulchra.com). Tentoongesteld in het Museum van Hedendaagse Kunst in Bordeaux in 1996, in het Nationale Centrum van Hedendaagse Kunst in Grenoble in 1997 en in het Guggenheim Museum in New York in 1998.

karakteristieken
360° draaibare haardopening. vuurhaard : Ø 1,25 m - gewicht 97 kg, standaard ophangplaat = 19 kg, rookkanaal = 16 kg/m, op maat gemaakt, asluik voor het opruimen van as, verf : mat zwart met hoge thermische weerstand.
garantie voor een goede werking gegeven bij een rookkanaallengte (binnen + buiten) van minimaal 4,25 m

opties (referentienummer van het model : 1)
afdekplaat, leigrijze verf, vonkenscherm verlenging van het rookkanaal van zwart staal, verbindingsstukken (naargelang van de configuratie), schoorsteen van roestvrij- of gelakt staal, op maat, speciale ophangplaat >> p. 132.

Созданая в 1968 году по проекту Доминика Имбера, эта модель является революционной как по своему техническому, так и по дизайнерскому решению. Gyrofocus - первый в мире представитель линейки подвесных каминов, которые могут поворачиваться на 360 градусов. Эта престижная модель стала международной классикой и символом бренда Focus. В 2009 году она завоевала первый приз на международной выставке Pulchra (Италия) и получила звание "самого красивого предмета в мире", оставив позади сотни именитых конкурентов. В 1996 году эта модель выставлялась в Музее современного искусства в Бордо , в 1997 году в Национальном центре современного искусства в Гренобле и в 1998 году в Музее Гуггенхайма в Нью-Йорке.

Технические характеристики
Поворачивающийся на 360 ° камин. Топка : Ø 1,25 м - вес 97 кг ; Стандартная пластина = 19 кг ; дымоход = 16 кг / м, по размерам заказчика, отверстие для удаления золы, Огнеупорная чёрная матовая краска, гарантия нормального функционирования дается для дымохода длиной (внутри и снаружи) не менее 4,25 м.

Дополнительные опции (артикул модели: 1)
диск, скрывающий стык на потолке , специальная пластина для крепежа (см. стр. 132), синевато - серая краска, искрогаситель, дополнительные трубы из черной стали , соединительные элементы (в зависимости от конфигурации) , наружная труба из нержавеющей или лакированной стали по размерам заказчика.

ergofocus

copyright dominique imbert, 1983

- “Je voudrais parfois que mes foyers
s’approchent du ciel, voire s’y accrochent.
Je voudrais que le feu se désenglue de la terre” -
(dominique imbert).
La forme pure, ergonomique, de sages dimensions
sa sensibilité thermique due à la surface d’échange,
la réalisation sur mesure du conduit et de la platine
font de l’Ergofocus un des modèles les plus élu de la gamme.
Exposé au Musée d’Art Moderne de Stockholm en 2000.

caractéristiques

pivotement du foyer permettant d’orienter
son ouverture à 360°.
foyer : Ø 0,95 m - poids 63 kg,
platine standard = 19 kg,
conduit = 16 kg/m, réalisé sur mesure,
trappe de vidange des cendres,
peinture : noir mat à haute résistance thermique.
garantie de bon fonctionnement donnée
pour une longueur de conduit
(intérieur + extérieur) de 3,25 m minimum.

options (n° référence du modèle : 3)

disque-cache, pare-étincelles,
peinture gris-ardoise,
prolongement du conduit en acier noir,
pièces de raccordement (suivant configuration),
sortie de toit en acier inox ou laqué sur mesure,
platine spéciale >> p. 132.

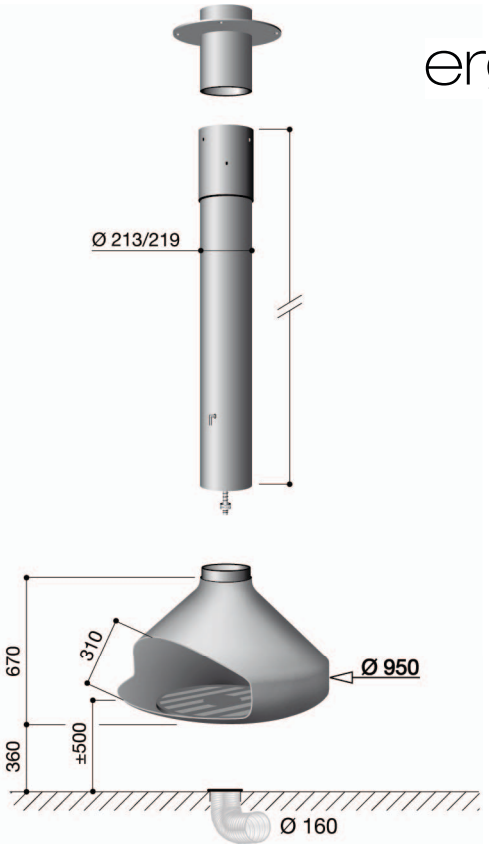

P = 5 KW

η : 46,1 %

CO : 0,12

- Fire within reach -
“Why should fire be fixed to the ground?” questions Dominique Imbert.
The elegant shape of this open fire maximises its heat efficiency, and its pure lines are perfectly proportioned. Easy to clean and install, its blend of function and form makes the Ergofocus one of the most popular of Focus’s suspended models. This inspired model was exhibited at the Museum of Modern Art in Stockholm in 2000.

characteristics
hearth: diameter 0.95 m, weight 63 kg; standard plate weight: 19 kg; flue: 16 kg/m, (made to measure); highly heat-resistant matt black paint; trapdoor for removing ash.
A stainless steel ball-bearing system allows the fireplace to be rotated so it can be easily directed to face different parts of the room.
- guaranteed efficiency with a minimum flue length (interior plus exterior) of 3.25 m. -

optional extras (model reference n° 3)
cover disc to conceal ceiling joint, fireguard, adapter, flue extension in black steel, slate grey paint, special plate >> p. 132.

- “Io vorrei che i miei camini si avvicinassero al cielo, per unirsi a lui.
Vorrei che il fuoco si scollasse dalla terra” - (Dominique Imbert).
La forma pura, ergonomica, di sagge dimensioni, la sua sensibilità termica dovuta alla superficie di scambio, la realizzazione su misura del condotto e della piastra fanno dell’Ergofocus uno dei modelli più popolare della gamma. Esposto al Museo d’Arte Moderna di Stoccolma nel 2000.

caratteristiche
la rotazione del focolare permette di orientare l’apertura a 360°. focolare: Ø 0,95 m - peso 63 kg, piastra standard = 19 kg, condotto = 16 kg/m realizzato su misura,
apertura per svuotamento ceneri, verniciatura: nero opaco ad alta resistenza termica.
Garanzia di buon funzionamento data per una lunghezza di condotto fumi (interno + esterno) di minimo 3,25 m.

accessori (n° di riferimento del modello: 3)
disco copriforo, parascintille, verniciatura grigio-ardesia, condotto fumi supplementare in acciaio nero, elementi di raccordo (secondo configurazione),
comignolo in acciaio inox o laccato, piastra speciale su misura >> p. 132.

„Ich sehe in meinen Kaminen eine Verbindung zwischen Himmel und Erde, die den Flammen die Möglichkeit geben, sich vom Erdreich zu lösen und ihre Wärme in höhere Sphären zu tragen“ (Dominique Imbert).
Die klaren, formschönen Linien, die verhaltenen Proportionen, die hohe thermische Leitfähigkeit dank der maximierten Oberfläche sowie die Maßanfertigung von Rauchrohr und Trageflansch machen den Ergofocus zu einem der beliebtesten Focus-Kamine.
Das Modell wurde im Jahre 2000 im Museum für Moderne Kunst in Stockholm ausgestellt.

Technische Details
Der um 360° drehbare Feuerraum ermöglicht eine jederzeit veränderbare Ausrichtung der Öffnung. Kamin: Ø 0,95 m - Gewicht: 63 kg. Standardtrageflansch: 19 kg
Rauchrohr: 16 kg/m (Maßanfertigung), Aschenklappe. Farbe: schwarz matt, extrem hitzebeständig.
Bei einer Rauchrohrlänge (innen + außen) von mindestens 3,25 m wird eine einwandfreie Funktionsweise garantiert.

Extras (Bezugs-Nr.: 3)
Rosette, Funkenschutzgitter, Farbwahl schiefergrau, Rauchrohrverlängerungsstück aus schwarzem Stahl, Verbindungsstücke (je nach örtlichen Bedingungen),
Schornstein aus Edelstahl oder lackiert, maßgefertigt, spezieller Trageflansch >> S. 132

-"Quisiera que mis chimeneas se acercaran al cielo o que incluso se engancharan a él. Quisiera que el fuego despegara de la tierra". (dominique imbert).
Su forma pura, ergonómica, con dimensiones razonables, su sensibilidad térmica debido a la superficie de intercambio, la fabricación a medida del conducto y de la placa metálica hacen del Ergofocus uno de los modelos de hogar suspendidos, pivotantes y abiertos con más popularidad de esta gama.
Fue expuesto en el Museo de arte moderno de Estocolmo en el 2000.

características
el hogar pivotante permite orientar su apertura de 360°. hogar: Ø 0,95 m - peso 63 kg, placa metálica estándar = 19 kg, conducto = 16 kg/m, realizado a medida,
trampilla de vaciado de las cenizas pintura: negro mate con alta resistencia al calor
garantía de funcionamiento correcto para una longitud de conducto (interior + exterior) de 3,25 m como mínimo.

elementos opcionales (núm. de referencia del modelo: 3)
disco-tapa, parachispas, color de pizarra prolongación del conducto de acero negro, piezas de empalme (según configuración), escape de techo de acero inoxidable o con laca,
a medida, placa metálica especial >> pág. 132.

Queria que as minhas lareiras se aproximamssem do céu, ou mesmo o tocassem. Queria que o fogo se desentranhasse da terra " (Dominique Imbert)
Este modelo, suspenso e giratório é uma resposta à esse desejo. A sua forma pura, ergonómica, de dimensões razoáveis, a sua sensibilidade térmica devida à superfície de troca, a realização por medida do conduta de fumos e da platina fazem de Ergofocus um dos modelos de larereira suspensa, giratória e aberta a mais eleita da gama. Exposição no Museu de Arte Moderna de Estocolmo 2000.

caraterísticas
Lareira giratória,o que permite orientar a sua abertura à 360°. lareira : Ø 0,95 m - peso 63 kg, platina standard = 19 kg, conduto = 16 kg/m, realizada por medida. caixa de cinzas,
pintura : preta mate de alta resistência térmica.
garantia de bom funcionamento dado para um comprimento de conduto (interior + exterior) de 3,25 m mínimo.

opções (n° referência do modelo: 3)
pintura cinzento-ardósia, para-brasas, prolongamento da conduta de fumos em aço preto, peças de conexão (conforme configuração),
saída do teto em aço inox ou lacado, por medida platine especial >> p. 132.

-"Ik zou willen dat mijn haarden de verbinding tussen hemel en aarde vormen.
Ik zou willen dat het vuur zich losmaakt van de aarde" (Dominique Imbert).
Dankzij zijn zuivere, ergonomische en bescheiden vorm, de thermische gevoeligheid van het overdrachtsoppervlak, de realisatie op maat van het rookkanaal en de ophangplaat, is de Ergofocus een van de meest gekozen modellen van het gamma.
Tentoongesteld in het Museum van Moderne Kunst in Stockholm in 2000.

karakteristieken
360° draaibare haardopening,vuurhaard : Ø 0,95 m - gewicht 63 kg, standaard ophangplaat = 19 kg, rookkanaal = 16 kg/m, op maat gemaakt,
asluik voor het opruimen van as,verf : mat zwart met hoge thermische weerstand,
garantie voor een goede werking gegeven bij een rookkanaallengte (binnen + buiten) van minimaal 3,25 m

opties (referentienummer van het model : 3)
afdekplaat,vonkenscherm,leigrijze verf,verlenging van het rookkanaal van zwart staal,verbindingsstukken (naargelang van de configuratie),
schoorsteen van roestvrij- of gelakt staal op maat, speciale ophangplaat >> p. 132.

« Иногда мне бы хотелось, чтобы мои камины возвышались к небесам и в них крепились. Хотел бы я, чтоб огонь воспарил над землей »,- Доминик Имбер.
Эта модель обладает простой эргономичной формой средних размеров с высокими возможностями теплоотдачи, что делает ее одной из самых востребованных подвесных моделей с открытой топкой. Дымоход и пластина для крепежа изготавливаются по размерам заказчика. Данная модель выставлялась в Музее современного искусства в Стокгольме в 2000 году.

Технические характеристики
Поворачивающийся на 360 ° камин. Топка : Ø 0,95 м - вес 63 кг ; Стандартная пластина = 19 кг ; дымоход = 16 кг / м, по размерам заказчика, отверстие для удаления золы,
краска матовая черная высокой термостойкости, гарантия нормального функционирования дается для дымохода длиной (внутри и снаружи) не менее 3,25 м

Дополнительные опции (артикул модели: 3)
диск, скрывающий стык на потолке, специальная пластина для крепежа (см. стр. 132), синевато - серая краска, искрогаситель, дополнительные трубы из черной стали,
соединительные элементы (в зависимости от конфигурации), наружная труба из нержавеющей или лакированной стали изготавливается под заказ.

- Réminiscences océanes ? -
Sobre mais particulièrement présent,
le Bathyscafocus, d'encombrement restreint,
est un invité serein, chaleureux et loyal.
A coté du foyer ouvert, se présente
une version "à hublot", transformant
ainsi le modèle en foyer fermé, à haut rendement.
Le Bathyscafocus n'est pas vraiment une cheminée,
c'est une récompense.

caractéristiques

pivotement du foyer permettant d'orienter
son ouverture à 360°.
versions posées, fixes, fournies sans platine,
avec un pied (voir dessin ci-contre) contenant un cendrier
et une arrivée d'air frais réglable.
foyer : Ø 0,70 m
foyer ouvert : 44 kg
foyer avec hublot hémisphérique : 66 kg.
platine standard = 19 kg, conduit = 16 kg/m,
trappe de vidange des cendres pour version suspendue.
peinture : noir mat à haute résistance thermique.
garantie de bon fonctionnement donnée
pour une longueur de conduit
(intérieur+ extérieur) de 3 m minimum.

options (n° référence du modèle : 4)

disque-cache, pare-étincelles,
peinture gris-ardoise,
pied pour versions posées,
prolongement du conduit en acier noir,
pièces de raccordement (suivant configuration),
appareil à gaz pour foyer ouvert, sur pied,
platine spéciale >> p. 132.

bathyscafocus

copyright dominique imbert, 1978

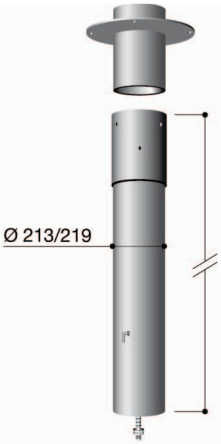

P = 5,5 KW
η : 59,4 %
CO : 0,26

P = 12 KW
η : 75,8 %
CO : 0,28

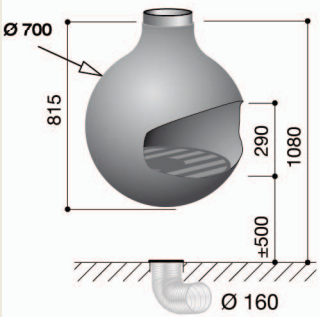

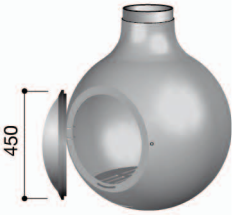

The perfection of geometry allied with the purity of fire ...
With a nod towards the sea, these round, compact fireplace are open or closed. Their pleasing, unobtrusive shapes provide an efficient source of heat, as well as easy maintenance and installation. The 'porthole' version with a closed hearth provides excellent thermal efficiency. A perfect balance between style and technology.

characteristics
hearth: diameter 0.70 m, weight: open hearth: 44 kg ; with convex glass door: 66 kg; standard plate weight: 19 kg; flue: 16 kg/m, (made to measure);
highly heat-resistant matt black paint.
Available in suspended or fixed versions: Both the closed-hearth and open-fire versions of the suspended model pivot 360°, so they can be rotated towards different parts of the room.
Trapdoor for removing ash for suspended version.
The fixed versions are mounted on a base that contains an ash pan and a fresh-air intake.
- guaranteed efficiency with a minimum flue length (interior plus exterior) of 3 m. -

optional extras (model reference n° 4)
cover disc to conceal ceiling joint, adapter, fireguard, base-mounted version, flue extension in black steel, slate grey paint, gas appliance, special plate >> p. 132.

- Reminiscenze oceaniche? -
Sobrio ma particolarmente presente, il Bathyscafocus, dall'ingombro limitato, è un invito sereno, caloroso e leale. Alla versione con focolare aperto, oggi viene affiancata la variante con"oblò", trasformando il modello in un focolare chiuso ad alto rendimento. Il Bathyscafocus è più di un camino, è una ricompensa.

caratteristiche
la rotazione del focolare permette di orientare l'apertura a 360°. Versione poggiante a terra, fissa, fornita senza piastra, con un basamento (vedi disegno qui accanto) che contiene un cassetto raccoglicenere e un dispositivo di regolazione d'aria esterna.
focolare: Ø 0,70 m. focolare aperto: 44 kg. focolare con oblò emisferico: 66 kg Piastra standard = 19 kg, condotto = 16 kg/m,
apertura per svuotamento ceneri, verniciatura: nero opaco ad alta resistenza termica.
Garanzia di buon funzionamento data per una lunghezza di condotto fumi (interno + esterno) di minimo 3 m.

accessori (n° di riferimento del modello: 4)
disco copriforo, parascintille, verniciatura grigio-ardesia, basamento per versione poggiante a terra, condotto fumi supplementare in acciaio nero,
elementi di raccordo (secondo configurazione), apparecchiatura per il funzionamento a gas per focolare aperto con basamento piastra speciale >> p. 132.

Der Kern unseres Erdballs ist Feuer ... das assoziiert der Anblick des Bathyscafocus, der mit seiner dezenten Präsenz und der ihm eigenen Ausgewogenheit zwischen Technik und Schönheit ein ruhiger und angenehmer Gast im Raum ist. Er existiert als offener Kamin oder als geschlossene Feuerstelle, die mit einem Bullauge ausgestattet ist.
Der Bathyscafocus ist eine Belohnung nach einem Tag voll Arbeit und Anspannung.

Technische Details
Der um 360° drehbare Feuerraum ermöglicht eine jederzeit veränderbare Ausrichtung der Öffnung. Die Modelle mit Fuß sind feststehend und werden ohne Flansch geliefert (s. nebenstehende Illustration), der Fuß enthält eine Aschenlade und eine regelbare Frischluftzufuhr.
Kamin: Ø 0,70 m – Gewicht (offen): 44 kg. Gewicht (Bullauge): 66 kg.
Standardtrageflansch: 19 kg, Rauchrohr: 16 kg/m, freihängendes Modell mit Aschenklappe. Farbe: schwarz matt, extrem hitzebeständig
Bei einer Rauchrohrlänge (innen + außen) von mindestens 3 m wird eine einwandfreie Funktionsweise garantiert.

Extras (Bezugs-Nr.: 4)
Rosette, Funkenschutzgitter, Farbwahl schiefergrau, Fuß für feststehende Modelle, Rauchrohrverlängerungsstück aus schwarzem Stahl, Verbindungsstücke (je nach örtlichen Bedingungen), Gasfeuerung bei offenem Feuerraum (mit Fuß), spezieller Trageflansch >> S. 132

¿Reminiscencias del océano?
Razonable sin ser aburrido el Bathyscafocus, con su volumen reducido, es un invitado sereno, caluroso y leal. Al lado del hogar abierto, está una versión "con ventanilla" que convierte este modelo en hogar cerrado, con alto rendimiento. Realmente, la Bathyscafocus es más que una chimenea, es una recompensa.

características
el hogar pivotante permite orientar su apertura de 360°. versiones colocadas, fijas, no incluyendo placa metálica, con un pedestal (ver imagen de al lado) y con un cenicero y una entrada de aire fresco regulable. hogar: Ø 0,70 m - hogar abierto: 44 kg - hogar con ventanilla hemisférica: 66 kg.
placa metálica estándar = 19 kg, conducto = 16 kg/m, trampilla de vaciado de las cenizas para la versión suspendida. pintura: negro mate con alta resistencia al calor
garantía de funcionamiento correcto para una longitud de conducto (interior+ exterior) de 3 m como mínimo.

elementos opcionales (núm. de referencia del modelo: 4)
disco-tapa, parachispas, color de pizarra, pedestal para versiones colocadas, prolongación del conducto de acero negro, piezas de empalme (según configuración), aparato de gas para hogar abierto, sobre un pedestal, placa metálica especial >> pág. 132.

- Remeniscencia dos oceanos? -
Atento sem ser indiscreto, o Bathyscafocus, de volume reduzido, é um convidado sereno, caloroso e leal. Ao lado do lareira aberta apresenta-se agora uma versão “vigia”, transformando assim o modelo em lareira fechada, de alto rendimento. O Bathyscafocus não é realmente uma lareira, é uma recompensa.

caraterísticas
lareira giratória o que permite uma visão do fogo a 360º, as versões ao solo, fixas, fornecidas sem platina, com um pé (ver Design) que contem um cinzeiro e uma chegada de ar fresco ajustável. Lareira : Ø 0,70 m. Lareira aberta : 44 Kg. Lareira com vigia hémisférica : 66 Kg. Platina standard = 19 Kg, conduta de fumos = 16 kg/m,
alçapão de descarga das cinzas para versão suspensa. pintura: preta mate de alta resistência térmica.
garantia de bom funcionamento dado para um comprimento de conduta de fumos (interior + exterior) de 3 m mínimo.

opções (n° referência do modelo: 4)
pintura cinzento-ardósia, para-brasas, prolongamento da conduta de fumos em aço preto, pé para versões postas,peças de conexão (conforme configuração), aparelho à gás para lareira aberta, sobre pé, platina especial. >> p. 132.

- Oceanische overpeinzingen? -
Bescheiden, maar duidelijk aanwezig. De Bathyscafocus neemt weinig ruimte in en is een rustige, hartelijke en trouwe gast.
Behalve de open haard is er nu ook een versie met ruit, die het model verandert in een gesloten haard, met hoog rendement.
De Bathycafocus is niet zozeer een open haard, als wel een beloning.

karakteristieken
360° draaibare haardopening, vaste staande versies, geleverd zonder ophangplaat, met een voet (zie tekening hiernaast) met een aslade en een regelbare verse luchttoevoer.
vuurhaard : Ø 0,70 m - open vuurhaard : 44 kg, vuurhaard met hemisferische ruit : 66 kg, standaard ophangplaat = 19 kg, rookkanaal = 16 kg/m, asluik voor het opruimen van as bij hangende versie. verf : mat zwart met hoge thermische weerstand.
garantie voor een goede werking gegeven bij een rookkanaallengte (binnen + buiten) van minimaal 3 m.

opties (referentienummer van het model : 4)
afdekplaat, vonkenscherm, leigrijze verf, voet voor staande versies, verlenging van het rookkanaal van zwart staal, verbindingsstukken (naargelang van de configuratie), gasapparaat voor open vuurhaard, op voet, speciale ophangplaat >> p. 132.

Возникают ассоциации с морем, не правда ли? – Bathyscafocus , строгий и очень презентабельный камин относительно небольших габаритов, является приглашением в мир спокойствия и тепла. В отличие от каминов с открытой топкой, эта модель снабжена « иллюминатором », таким образом превращаясь в модель с закрытой топкой. Данная модель обладает большой теплоотдачей. Bathyscafocus не просто камин, пользоваться им - настоящее удовольствие.

Технические характеристики
Топки обеих подвесных моделей поворачиваются на 360 °. В комплектацию напольных версий каминов входит основание (см фото) с зольником и регулятором свежего воздуха. В их комплектацию не входит пластина для крепежа.Топка: Ø 0, 70 м - вес камина с открытой топкой 44 кг, с иллюминатором 66 кг, Стандартная пластина для крепежа = 19 кг, дымоход = 16 кг / м, по размерам заказчика, отверстие для удаления золы у подвесной модели, краска матовая черная высокой термостойкости, гарантия нормального функционирования дается для дымохода длиной (внутри и снаружи) не менее 3 м.

Дополнительные опции (артикул модели: 4)
диск, скрывающий стык на потолке, искрогаситель, синевато - серая краска, специальная пластина для крепежа (см стр 132), подставка для напольных каминов с зольником, дополнительные трубы из черной стали , соединительные элементы (в зависимости от конфигурации), газовый отопительный аппарат для напольных моделей.

- Appellation focus contrôlée -
Subtilement griffé, suspendu et orientable
ou fixe sur pied,
ce foyer se sait ouvert à tous les regards.
N'occupant cependant que 63 cm de diamètre,
il se veut sobre et discret.
Aisément nettoyable (trappe ou cendrier),
facilement installable,
avec son feu visible à 360°,
voici un modèle aux ambitions thermiques
et esthétiques non déguisées.

caractéristiques

foyer muni de 4 cadres vitrés (pyrocéramique),
courbes, dont 2 ouvrants.
version suspendue et orientable fournie avec une platine.
version posée fournie sans platine,
avec un pied (option) contenant un cendrier
et une arrivée d'air frais réglable.
foyer : Ø 0,63 m - 52 kg, conduit = 16 kg/m,
platine standard = 19 kg,
trappe de vidange des cendres pour version suspendue,
peinture : noir mat à haute résistance thermique.
garantie de bon fonctionnement donnée
pour une longueur de conduit (intérieur + extérieur)
de 3 m minimum.

options (n° référence du modèle : 5)

disque-cache, peinture gris-ardoise,
pied contenant cendrier,
prolongement du conduit en acier noir,
pièces de raccordement (suivant configuration),
sortie de toit en acier inox ou laqué sur mesure,
appareil à gaz pour version sur pied,
platine spéciale >> p. 132.

agorafocus 630

copyright dominique imbert, 1989

P = 11 KW

η : 78,3 %

CO : 0,09

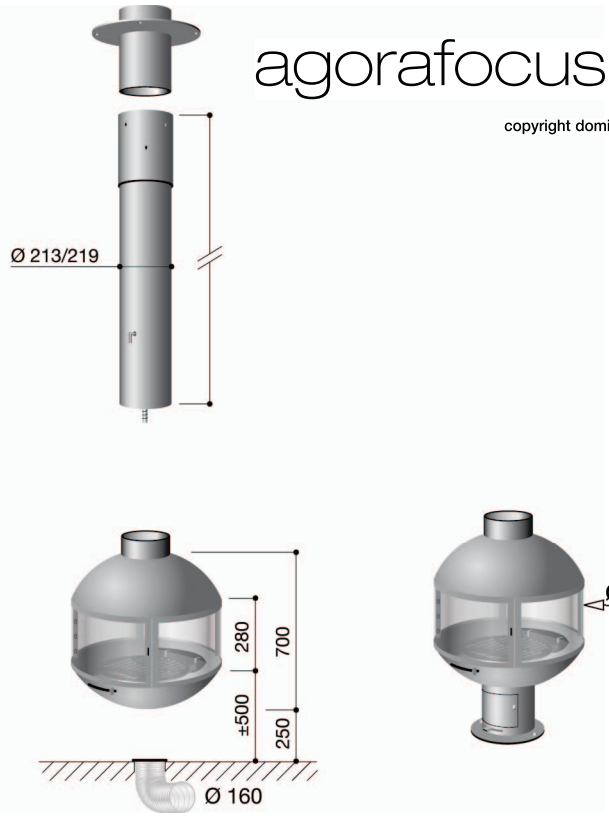

A discreet best-seller, this cleverly crafted model can be suspended so that its direction is adjustable, or it can be fixed on a base.
It is designed with a pyroceramic glasses so the fire can be viewed from all sides. Taking up little space, this subtle fireplace gracefully provides a luminous focus to a room. Easy installation and maintenance (ash can be easily removed in both versions) and exceptional heat output match the model's aesthetic achievements.

characteristics
hearth: diameter 0.63 m, weight 52 kg; standard plate weight: 19 kg; flue: 16 kg/m (made to measure); highly heat-resistant matt black paint.
4 curved pyroceramic glass frameworks including two opening on hinges. The suspended model comes with a plate. Trapdoor for removing ash for suspended version.
The base-mounted model includes an ash pan and fresh-air intake (plate not included).
- guaranteed efficiency with a minimum flue length (interior plus exterior) of 3 m.

optional extras (model reference n° 5)
cover disc to conceal ceiling joint, adapter, flue extension in black steel, slate grey paint, gas appliance for base-mounted version, special plate >> p. 132

- Denominazione d'origine controllata -
Elegantemente disegnato, sospeso e rotante o fisso al pavimento, Questo focolare sa di essere al centro di tutti gli sguardi. Occupando solamente 63 cm di diametro,
è sobrio e discreto. Pratico da pulire (apertura svuotamento ceneri o cassetto raccoglicenere), Facile da installare,
Con il fuoco visibile a 360°, ecco un modello che non nasconde le sue ambizioni termiche ed estetiche.

caratteristiche
focolare dotato di 4 sportelli vetrati (piroceramica) curvi di cui 2 apribili ad anta. Versione sospesa e orientabile fornita con piastra di sostegno.
Versione poggiante a terra fornita senza piastra ma con basamento dotato di cassetto raccoglicenere e dispositivo di regolazione d'aria esterna.
Focolare : Ø 0,63 m - 52 kg, condotto = 16 kg/m, piastra standard = 19 kg, Apertura per svuotamento ceneri per versione sospesa, verniciatura: nero opaco ad alta resistenza termica.
Garanzia di buon funzionamento data per una lunghezza di condotto fumi (interna + esterna) di minimo 3 m.

accessori (n° di riferimento del modello: 5)
disco copriforo, verniciatura grigio-ardesia, basamento dotato di cassetto raccoglicenere, condotto fumi supplementare in acciaio nero, elementi di raccordo (secondo configurazione), apparecchiatura per il funzionamento a gas per versione con basamento, piastra speciale >> p. 132.

– "Prädikat „wertvoll" –
Freihängend ausrichtbar oder auf einem Fuß stehend zeigt sich dieser Kamin nach allen Seiten offen. Dabei beansprucht er nur 63 cm, ganz wie es seiner sachlichen und unauffälligen Linie entspricht. Sehr leicht zu montieren und zu reinigen (dank Aschenklappe oder Aschenlade) und mit einem rundum einsehbaren Feuerraum lässt derAgorafocus 630 in Sachen Wärme und Schönheit keine Wünsche offen.

Technische Details
Kamin mit 4 gewölbten Glaskeramikfenstern, wovon 2 geöffnet werden können. Das freihängende und ausrichtbare Modell wird mit Trageflansch geliefert.
Das feststehende Modell wird ohne Flansch geliefert, sondern steht auf einem Fuß (Extra), der eine Aschenlade und eine regelbare Frischluftzufuhr enthält.
Kamin: Ø 0,63 m - Gewicht: 52 kg, Rauchrohr: 16 kg/m, Standardtrageflansch: 19 kg. Freihängendes Modell mit Aschenklappe. Farbe: schwarz matt, extrem hitzebeständig.
Bei einer Rauchrohrlänge (innen + außen) von mindestens 3 m wird eine einwandfreie Funktionsweise garantiert.

Extras (Bezugs-Nr.: 5)
Rosette, Farbwahl schiefergrau, Fuß mit Aschenlade, Rauchrohrverlängerungsstück aus schwarzem Stahl, Verbindungsstücke (je nach örtlichen Bedingungen),
Schornstein aus Edelstahl oder lackiert, maßgefertigt, Gasfeuerung für Modelle mit Fuß, spezieller Trageflansch >> S. 132

- Denominación focus controlada
Con su marca sutilmente evocada, suspendido y orientable o fijo sobre pedestal este hogar se abre a todas las miradas.
Ocupando tan sólo un diámetro de 63 cm, es un objeto a la vez elegante y discreto en su casa que se limpia fácilmente (abriendo la trampilla o el cenicero) y se instala en un momento, ofreciéndole una lumbre visible en 360 grados. éste es un modelo con grandes ambiciones térmicas y estéticas.

características
hogar con 4 marcos acristalados (pirocerámicos), curvos (dos se pueden abrir). versión suspendida y orientable que viene con una placa metálica.
la versión colocada no incluye placa metálica, con un pedestal (opcional) y con un cenicero y una entrada de aire fresco regulable
hogar: Ø 0,63 m - 52 kg, conducto = 16 kg/m, placa metálica estándar = 19 kg, trampilla de vaciado de las cenizas para la versión suspendida,
pintura: negro mate con alta resistencia al calor
garantía de funcionamiento correcto para una longitud de conducto (interior + exterior) de 3 m como mínimo.

elementos opcionales (núm. de referencia del modelo: 5)
disco-tapa, pintura: color de pizarra, pedestal que contiene un cenicero, prolongación del conducto de acero negro, piezas de empalme (según configuración), escape de techo de acero inoxidable o con laca a medida, aparato de gas para la versión sobre pedestal, placa metálica especial >> pág. 132.

- Denominação focus controlada -
Subtilmente assinada, suspensa e orientável ou fixo sobre pé, este lareira abre-se a todos os olhares. Ocupando somente 63 cm de diâmetro, quer-se sóbria e discreta.
Limpeza Facil (alçapão ou cinzeiro), de fácil instalação com o seu fogo visível à 360°, modelo com ambições térmicas e estéticas não disfarçadas.

caraterísticas
lareira munida de vidros curvos (piroceramicos) dos quais dois se podem abrir. versão suspensa e orientável fornecida com platine. versão ao solo posta fornecida sem platina, com um pé (opção) que contem um cinzeiro e uma chegada de ar fresco ajustável. Lareira : Ø 0,63 m - 52 Kg, conduto = 16 kg/m, platina standard = 19 Kg,
alçapão de descarga das cinzas para versão suspendida, pintura : preta mate de alta resistência térmica.
garantia de bom funcionamento dado para um comprimento da conduta de fumos (interior + exterior) de 3 m mínimo.

opções (n° referência do modelo: 5)
pintura cinzento-ardósia, para-brasas, prolongamento da conduta de fumos em aço preto, peças de conexão (conforme configuração), saída do teto em aço inox ou lacado, por medida. aparelho a gás para a versão com pé, platina especial >> p. 132.

- Goedgekeurd! -
Subtiel design, hangend met draaiende vuurhaard of op vaste voet. Deze haard weet alle blikken op zich gericht.
Met een diameter van slechts 63 cm ziet hij er sober en discreet uit. Makkelijk te reinigen (asluik of aslade), eenvoudig te plaatsen. Het vuur is 360° zichtbaar.
Dit is een model met onverhulde thermische en esthetische aspiraties.

karakteristieken
vuurhaard voorzien van 4 gebogen beglaasde (pyrokeramische) ramen, waarvan twee open kunnen, hangende en draaibare versie geleverd met een ophangplaat.
staande versie geleverd zonder ophangplaat, met een voet (optie) met een aslade en een regelbare verse luchttoevoer, vuurhaard : Ø 0,63 m - 52 kg, rookkanaal = 16 kg/m,
standaard ophangplaat = 19 kg, asluik voor het opruimen van as bij hangende versie, verf : mat zwart met hoge thermische weerstand.
garantie voor een goede werking gegeven bij een rookkanaallengte (binnen + buiten) van minimaal 3 m.

opties (referentienummer van het model : 5)
afdekplaat, leigrijze verf, voet met aslade, verlenging van het rookkanaal van zwart staal, verbindingsstukken (naargelang van de configuratie),
schoorsteen van roestvrij- of gelakt staal op maat, gasapparaat voor versie op voet, speciale ophangplaat >> p. 132.

- Гарантия качества Focus, лидер продаж - Эта искусно разработанная модель, подвесная с возможностью выбора направления во время установки либо напольная на подставке, позволяет наслаждаться открытым пламенем с разных ракурсов.Занимая лишь 63 см в диаметре, эта модель остается простой и сдержанной. Она легко очищается (снабжена зольником или отверстием для удаления золы), легко устанавливается и обеспечивает панорамный обзор пламени на 360 градусов. Эта модель обладает большой теплоотдачей и удовлетворит самые взыскательные эстетические потребности клиентов.

Технические характеристики
Топка снабжена 4 стеклянными изогнутыми пирокерамическими дверцами, две из которых открываются. В комплектацию подвесной модели с возможностью выбора направления во время установки входит пластина для крепежа. В комплектацию напольной версии каминов входит подставка со сборником пепла и регулятором свежего воздуха. В данную комплектацию не входит пластина для крепежа. Топка: Ø 0, 63 м., вес 52 кг, стандартная пластина = 19 кг, дымоход = 16 кг / м, отверстие для удаления золы для подвесной модели, краска матовая черная высокой термостойкости, гарантия нормального функционирования дается для дымохода длиной (внутри и снаружи) не менее 3 м.

Дополнительные опции (артикул модели: 5)
Диск, скрывающий стык на потолке, синевато - серая краска, специальная пластина для крепежа (см. стр. 132), подставка для напольных каминов с зольником , дополнительные трубы из черной стали, соединительные элементы (в зависимости от конфигурации), наружная труба из нержавеющей или лакированной стали по размерам заказчика, газовый отопительный аппарат для напольных моделей.

agorafocus 850

copyright dominique imbert, 1997

Dépassant très sensiblement en volume,
le modèle Agorafocus 630,
ce modèle s'adapte mieux à des surfaces,
des volumes et des hauteurs sous plafond
plus conséquentes.
Les dimensions des vitres circulaires
offrent un angle de vue exceptionnel
sur un foyer d'une grande générosité,
aux transparences lumineuses.

caractéristiques

foyer muni de 4 cadres vitrés (pyrocéramique),
courbes, dont 2 ouvrants.
réglage d'arrivée d'air positionnée
sous chacun des cadres ouvrants.
foyer : Ø 0,85 m - 61 kg,
conduit = Ø 273 mm - 27 kg/m, platine standard = 22 kg,
trappe de vidange des cendres,
peinture : noir mat à haute résistance thermique.
garantie de bon fonctionnement donnée
pour une longueur de conduit
(intérieur + extérieur) de 4 m minimum.

options (n° référence du modèle : 46)

disque-cache, peinture gris-ardoise,
pied contenant cendrier,
prolongement du conduit en acier noir,
pièces de raccordement (suivant configuration),
sortie de toit en acier inox ou laqué sur mesure,
appareil à gaz pour version sur pied,
platine spéciale >> p. 132.

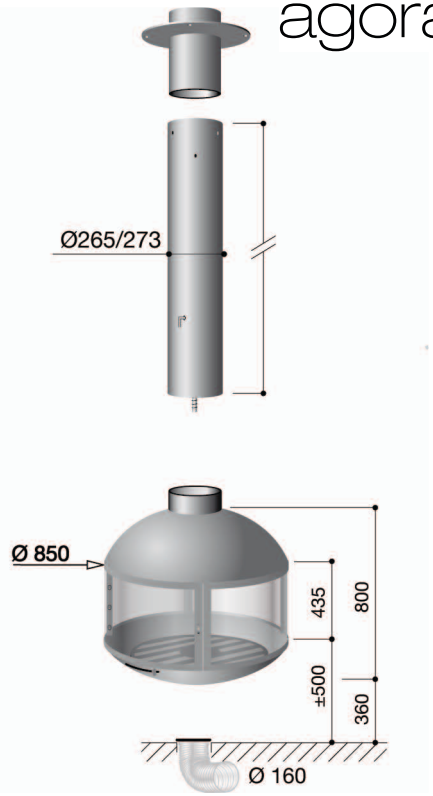

P = 12 KW

η : 74,4 %

CO : 0,14

This model, considerably larger than the Agorafocus 630, is better suited to larger rooms or spaces with higher ceilings. Its more generous dimensions are enclosed in heat-resistant pyroceramic glass doors, offering a view of the fire from every corner of the room.

characteristics
hearth: diameter 0.85 m, weight 61 kg; standard plate weight: 22 kg; flue: diameter 273 mm, 27 kg/m; highly heat-resistant matt black paint.
The fireplace has 4 pyroceramic glass frameworks including two opening on hinges. Air intake is regulated under each door. Trapdoor for removing ash.
- guaranteed efficiency with a minimum flue length (interior plus exterior) of 4 m. -

optional extras (model reference n° 46)
cover disc to conceal ceiling joint, adapter, flue extension in black steel, slate grey paint, gas appliance for base-mounted version, special plate >> p. 132.

Superando sensibilmente in volume, il modello 630, questo camino si adatta meglio alle superfici, ai volumi e alle altezze dei locali più ampi.
Le dimensioni dei vetri circolari offrono un angolo di visione eccezionale su un focolare molto spazioso dalle trasparenze luminose.

caratteristiche
focolare dotato di 4 sportelli vetrati (piroceramica) curvi di cui solo 2 apribili ad anta. Regolazione dell'immissione dell'aria posta sotto ciascun sportello apribile.
focolare: Ø 0,85 m - 61 kg, condotto = Ø 273 mm - 27 kg/m, piastra standard = 22 kg, apertura per svuotamento ceneri, verniciatura: nero opaco ad alta resistenza termica.
Garanzia di buon funzionamento data per una lunghezza di condotto fumi (interno + esterno) di minimo 4 m.

accessori (n° di riferimento del modello: 46)
disco copriforo, verniciatura grigio-ardesia, basamento dotato di cassetto raccoglicenere, condotto fumi supplementare in acciaio nero, elementi di raccordo (secondo configurazione), comignolo in acciaio inox o laccato, apparecchiatura per il funzionamento a gas per versione con basamento piastra speciale >> p. 132.

Der Erfolg des Agorafocus 630 rechtfertigt die geringfügig vergrößerte Version dieses Modells, das sich besser in Innenräume mit größerem Gesamtvolumen einfügt.
Die Panorama-Fenster aus Glaskeramik ziehen den Blick auf das großzügig angelegte Spiel der Flammen.

Technische Details
Kamin mit 4 gewölbten Glaskeramikfenstern, wovon 2 geöffnet werden können. Die Frischluftzufuhr befindet sich unter den zwei zu öffnenden Scheiben
Kamin: Ø 0,85 m - Gewicht: 61 kg, Rauchrohr: Ø 273 mm – Gewicht 27 kg/m, Standardtrageflansch: 22 kg. Aschenklappe. Farbe: schwarz matt, extrem hitzebeständig.
Bei einer Rauchrohrlänge (innen + außen) von mindestens 4 m wird eine einwandfreie Funktionsweise garantiert.

Extras (Bezugs-Nr.: 46)
Rosette, Farbwahl schiefergrau, Fuß mit Aschenlade, Rauchrohrverlängerungsstück aus schwarzem Stahl, Verbindungsstücke (je nach örtlichen Bedingungen), Schornstein aus Edelstahl oder lackiert, maßgefertigt. Gasfeuerung für Modelle mit Fuß, spezieller Trageflansch >> S. 132

Ocupando claramente más espacio que el modelo Agorafocus 630, este modelo es más elegante en superficies, espacios y alturas bajo techo más grandes.
Las dimensiones de los cristales circulares ofrecen un ángulo de vista excepcional sobre un hogar muy generoso, transparente y luminoso.

características
hogar con 4 marcos acristalados (pirocerámicos), curvos (dos se pueden abrir). sistema de regulación de la entrada de aire bajo cada uno de los marcos que se abren.
hogar: Ø 0,85 m - 61 kg, conducto = Ø 273 mm - 27 kg/m, placa metálica estándar = 22 kg, trampilla de vaciado de las cenizas, pintura: negro mate con alta resistencia al calor
garantía de funcionamiento correcto para una longitud de conducto (interior + exterior) de 4 m como mínimo.

elementos opcionales (núm. de referencia del modelo: 46)
disco-tapa, pintura: color de pizarra, pedestal que contiene un cenicero, prolongación del conducto de acero negro, piezas de empalme (según configuración), escape de techo de acero inoxidable o con laca, a medida, aparato de gas para la versión sobre pedestal, placa metálica especial >> pág. 132.

Excendendo muito sensivelmente em volume, o modelo Agorafocus 630, este modelo adapta-se melhor a superfícies, volumes e pé alturas sob teto mais consequentes.
As dimensões dos vidros circulares oferecem um ângulo de vista excepcional sobre uma lareira de uma grande generosidade, às transparências luminosas.

caraterísticas
lareira munida de 4 vidros curvos (piroceramicos), dos quais, 2 se podem abrir. Regulação de entrada de ar posicionada sob cada um dos quadros que se abrem.
Lareira : Ø 0,85 m - 61Kg/m, conduta de fumos = 273 mm-27Kg/m, platina standard = 22 Kg, alçapão de descarga das cinzas, pintura: preto mate de alta resistência térmica.
garantia de bom funcionamento dado para um comprimento da conduta de fumos (interior + exterior) de 4 m mínimo.

opções (n° referência do modelo: 46)
pintura cinzento-ardósia, para-brasas , prolongamento da conduta de fumos em aço preto, peças de conexão (conforme configuração), saída do teto em aço inox ou lacado, por medida. aparelho à gás para a versão com pé, platina especial >> p. 132.

Dit model overtreft de agorafocus 630 duidelijk in omvang en is meer geschikt voor grote oppervlakten en hogere ruimtes.
De afmetingen van de cirkelvormige ruiten bieden een buitengewoon helder zicht op de bijzonder genereuze vuurhaard.

karakteristieken
vuurhaard voorzien van 4 gebogen beglaasde (pyrokeramische) ramen, waarvan twee open kunnen, regelbare verse luchttoevoer onder elk van de opengaande ramen.
vuurhaard : Ø 0,85 m - 61 kg, rookkanaal = Ø 273 mm - 27 kg/m, standaard ophangplaat = 22 kg, asluik voor het opruimen van as, verf : mat zwart met hoge thermische weerstand.
garantie voor een goede werking gegeven bij een rookkanaallengte (binnen + buiten) van minimaal 4 m.

opties (referentienummer van het model : 46)
afdekplaat, leigrijze verf, voet met aslade, verlenging van het rookkanaal van zwart staal, verbindingsstukken (naargelang van de configuratie), schoorsteen van roestvrij- of gelakt staal op maat, gasapparaat voor versie op voet, speciale ophangplaat >> p. 132.

Значительно превосходя Agorafocus 630 по размерам, эта модель лучше адаптирована к большим площадям и высоким потолкам. Увеличенные размеры стеклянных дверец обеспечивают невероятный обзор пламени, которое заливает светом все помещение.

Технические характеристики
Топка снабжена 4 стеклянными изогнутыми пирокерамическими дверцами, две из которых открываются. Регуляция подачи свежего воздуха осуществляется под каждой из открывающихся дверец.
Топка: Ø 0, 85 м., вес 61 кг, стандартная пластина = 22 кг, дымоход = Ø 273 мм, 27 кг / м, отверстие для удаления золы, краска матовая черная высокой термостойкости.
Гарантия нормального функционирования дается для дымохода длиной (внутри и снаружи) не менее 4 м.

Дополнительные опции (артикул модели: 46)
диск, скрывающий стык на потолке, синевато - серая краска, специальная пластина для крепежа (см. стр. 132), подставка с зольником , дополнительные трубы из черной стали, соединительные элементы (в зависимости от конфигурации), наружная труба из нержавеющей или лакированной стали по размерам заказчика, отопительный газовый аппарат для напольной версии.

renzofocus

copyright dominique imbert, 2005

“Une idée qui ne parait pas folle à première vue
n’a aucune valeur” (Albert Einstein).
Il fallait effectivement un savant mélange
de folie et de sagesse pour créer ce périscope
de flammes qu’est le Renzofocus.
D’une personnalité et d’une présence rares,
le Renzofocus, fixe ou pivotant, lie la visibilité du feu,
la sécurité d’un foyer fermé, la performance
thermique et l’audace esthétique.
- Ce modèle a obtenu la médaille d’argent
des Trophées du Design du Salon Batimat
à Paris en 2005 -

caractéristiques

le foyer existe en 2 versions :
- version fixe,
- version pivotante murale (maxi 180°) ou centrale (360°).
foyer + conduit = 240 kg pour hauteur sous plafond de 2,70 m -
diamètre extérieur constant (406 mm).
acier revêtu de peinture noire à haute résistance thermique.
le hublot hémisphérique, en verre pyrocéramique,
s’ouvre sur charnière latérale.
garantie de bon fonctionnement donnée
pour une longueur de conduit
(intérieur + extérieur) de 3 m minimum.

options (n° de référence du modèle : 74)

bride murale de maintien,
prolongement du conduit en acier noir,
peinture gris-ardoise,
platine spéciale >> p. 132.

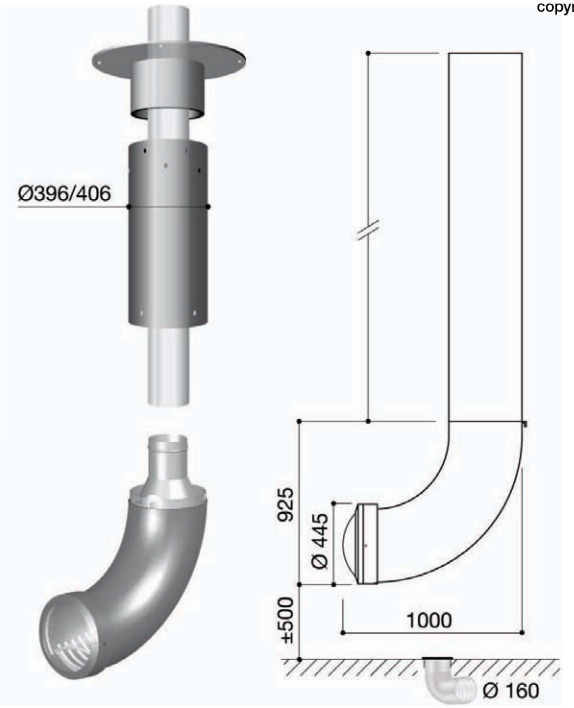

P = 10,5 KW

η : 72,4 %

CO : 0,12

«An idea that does not appear to be crazy at first sight has no value.” Albert Einstein
Indeed, the Renzofocus is a perfectly judged balance of whimsy and genius. The aesthetic daring of the Renzofocus gives it an unequalled presence in a room. Available in fixed or pivoting versions, this model combines the safety and thermal performance of a closed fireplace with a uniquely visible personality.
- This model won the silver Design Trophy at the Batimat international trade fair in Paris in 2005. -

characteristics
The fireplace is available in two versions: fixed ; pivoting (the wall-mounted version pivots 180°; the suspended version pivots 360°)
Fireplace, including the flue, weighs 240 kg for a ceiling height of 2.70 m. The entire length has a constant external diameter of 406 mm. The model is made of steel finished with highly heat-resistant black paint. The porthole is made of pyroceramic glass and opens on lateral hinges.
- guaranteed efficiency with a minimum flue length (interior plus exterior) of 3 m. - .

optional extras (model reference n° 74)
flue extension in black steel, wall fixation for support, slate grey paint, special plate >> p. 132.

“Un’idea che a prima vista non sembra folle non ha nessun valore” (Albert Einstein).
C’era effettivamente bisogno di un saggio miscuglio di follia e di saggezza per creare il Renzofocus, cannocchiale delle fiamme e periscopio del fuoco.
Con una personalità e una presenza rare, il Renzofocus, fisso o rotante, associa la visibilità del fuoco, la sicurezza di un camino chiuso, la performance termica e l’audacia estetica.
- Questo modello ha ottenuto la medaglia d’argento dei Trofei del Design al Salone Batimat a Parigi nel 2005 –

caratteristiche
il focolare esiste in 2 versioni: versione fissa, versione rotante a parete (max 180°) o centrale (360°). focolare + condotto = 240 kg per altezza del soffitto di 2,70 m -
diametro esterno costante (406 mm). Acciaio rivestito con verniciatura nera ad alta resistenza termica. L’oblò emisferico, in vetro piroceramico, si apre su cerniere laterali.
Garanzia di buon funzionamento data per una lunghezza di condotto fumi (interno + esterno) di minimo 3 m.

accessori (n° di riferimento del modello: 74)
Piastra per fissaggio a parete, condotto fumi supplementare in acciaio nero, verniciatura grigio-ardesia, piastra speciale >> p. 132.

„Eine neue Idee, die im ersten Moment nicht verrückt erscheint, ist nichts wert" (Albert Einstein).
Tatsächlich besteht der Renzofocus aus der sachkundigen Mischung von Verrücktheit und Können. Der Renzofocus zeigt Charakter und seine Präsenz lässt sich nicht verleugnen.
Der freie Blick ins Feuer, die Sicherheit und eine große Heizwirkung machen dieses kühne Konzept zu einer faszinierenden Feuerstelle.
Dieses Modell der Marke Focus wurde mit der Batimat-Silbermedaille für Design ausgezeichnet (Paris, 2005).

Technische Details
Zwei unterschiedliche Versionen sind lieferbar: feststehend, drehbar (Wandmodell mit max. Drehwinkel 180°; zentrales Modell mit Drehwinkel 360°)
Gewicht Kamin und Rohr: 240 kg bei 2,70 m Raumhöhe. Rauchrohrverkleidung und Feuerraum mit konstantem Außendurchmesser (406 mm).
Farbe: schwarz matt, extrem hitzebeständig. Der Feuerraum verfügt über ein konvexes Glaskeramikfenster mit seitlichen Scharnieren.
Bei einer Rauchrohrlänge (innen + außen) von mindestens 3 m wird eine einwandfreie Funktionsweise garantiert.

Extras (Bezugs-Nr.: 74)
Wandbefestigungsflansch, Rauchrohrverlängerungsstück aus schwarzem Stahl, Farbwahl schiefergrau, spezieller Trageflansch >> S. 132

"Una idea que a primera vista no parezca loca no tiene ningún valor" (Albert Einstein). Efectivamente, hizo falta una sutil mezcla de locura y de sabiduría para crear el Renzofocus, este periscopio de llamas.
Con un marcado carácter, el Renzofocus, fijo o pivotante, combina la visibilidad del fuego, la seguridad de un hogar cerrado, la eficiencia térmica y una gran ambición estética.
-Este modelo logró una medalla de plata en los "Trophées du Design" [Trofeos del diseño] (salón Batimat organizado en París en 2005)

características
este hogar existe en 2 versiones: versión fija,,versión pivotante mural (180° como máximo) o central (360°).
hogar + conducto = 240 kg para una altura bajo techo2,70 m - diametro exterior constante (406 mm). acero con pintura negra de alta resistencia al calor
la ventanilla hemisférica, de cristal pirocerámico se abre sobre una bisagra lateral.
garantía de funcionamiento correcto para una longitud de conducto (interior + exterior) de 3 m como mínimo.

elementos opcionales (núm. de referencia del modelo: 74)
cinta mural de fijación, prolongación del conducto de acero negro, pintura: color de pizarra, placa metálica especial >> pág. 132.

“Uma ideia que não parece louca à primeira vista não tem nenhum valor” (Albert Einstein). Era necessário certamente uma mistura de loucura e de sabedoria para criar este periscópio de chamas que é o Renzofocus. De uma personalidade e uma presença rara, o Renzofocus, fixa ou giratório, vincula a visibilidade do fogo, a segurança de uma lareira fechada, o desempenho térmico, uma emissão de CO mínima e a audácia estética.
- Este modelo obteve uma medalha de prata noTroféu do Design da Feira Batimat em Paris 2005.

caraterísticas
- versão fixa,
- versão pivotante mural (máximo 180°) ou central (360°).
Lareira + conduto = 240 Kg para um pé-direito de 2,70 m. diâmetro exterior constante (406 mm). aço coberto de pintura preta de alta resistência térmica.
a vigia hemisférica, em vidro pirocerâmico, abre-se sobre dobradiças laterais.
garantia de um bom funcionamento dado para um comprimento da conduta de fumos (interior + exterior) de 3 m mínimo.

opções (n° de referência do modelo: 74)
cinta mural de fixação, prolongamento da conduta de fumos de aço preto, pintura cinzento-ardósia, platina especial >> p. 132.

"Een idee dat op het eerste gezicht niet absurd lijkt, heeft geen enkele waarde" (Albert Einstein).
Er was inderdaad een ingewikkelde combinatie van dwaasheid en wijsheid nodig om een vlammenperiscoop als de Renzofocus te creëren.
De Renzofocus, vast of draaiend, verenigt zijn zeldzame uitstraling met het goede zicht op het vuur, de veiligheid van een gesloten vuurhaard, de goede thermische prestaties en zijn gedurfde design.
-Dit model heeft de zilveren medaille van de Trophées du Design gewonnen op de Batimat Salon in Parijs in 2005.-

karakteristieken
de vuurhaard bestaat in 2 versies : vaste versie, draaiende wandversie (max. 180°) of draaiende centrale versie (360°), vuurhaard + rookkanaal = 240 kg bij een plafondhoogte van 2,70 m , vaste diameter buitenkant (406 mm), zwart geverfd staal met hoge thermische weerstand, de hemisferische ruit van pyrokeramisch glas kan middels een scharnier aan de zijkant geopend worden, garantie voor een goede werking gegeven bij een rookkanaallengte (binnen + buiten) van minimaal 3 m.

opties (referentienummer van het model : 74)
wandbeugel ter ondersteuning, verlenging van het rookkanaal van zwart staal, leigrijze verf, speciale ophangplaat >> p. 132.

"Идея, которая не кажется безумной на первый взгляд , бесполезна"(Альберт Эйнштейн).
Необходимо было смешать, казалось бы, несовместимое, безумие и мудрость, - чтобы создать Renzofocus , этот перископ пламени. Необыкновенно презентабельный, Renzofocus, напольный или вращающийся, является смелым эстетическим экспериментом, необыкновенным образом сочетая красоту живого пламени, безопасность закрытой топки и высокие способности теплоотдачи. Эта модель получила серебряную медаль за дизайн на выставке Batimat в Париже в 2005 году.

Технические характеристики
Существует два вида моделей: фиксированная модель и вращающаяся модель (пристенный вариант, поворот макс. 180°) , (центральный вариант, поворот на 360°). Топка + труба = 240 кг при высоте потолка 2,70 м , постоянный внешний диаметр 406 мм. Камин выполнен из стали и покрыт матовой черной краской высокой термостойкости. Полусферический иллюминатор выполнен из пирокерамического стекла и открывается на боковых петлях, гарантия нормального функционирования дается для дымохода длиной (внутри и снаружи) не менее 3 м.

Дополнительные опции (артикул модели: 74)
специальная пластина для крепежа (см. стр. 132), пристенный фиксатор, дополнительные трубы из черной стали , синевато - серая краска.

La simplicité et le dépouillement de la hotte du Mezzofocus sont désarmants, déconcertants.
Recouvrant un socle à bâtir en centre de pièce ou un décrochement de niveau, cette hotte, nue ou munie de verres de protection, subjugue l'œil par son évidence à la fois classique et minimaliste.

caractéristiques

une arrivée d'air (Ø 160 mm) dans le foyer est impérative.
la vasque centrale permet de réguler l'arrivée d'air par simple rotation manuelle.
dans la version vitrée, 2 verres courbes en pyrocéramique sont montés sur roulement, les 2 autres verres sont fixes.
hotte : 40 kg, conduit Ø 320 mm, 17 kg/m.
peinture : noir mat à haute résistance thermique.
version vitrée : garantie de bon fonctionnement donnée pour une longueur de conduit (intérieur + extérieur) de 4 m minimum.
version sans vitre : garantie de bon fonctionnement donnée pour une longueur de conduit (intérieur + extérieur) de 6 m minimum.

options (n° référence du modèle : 45)

disque-cache, peinture gris-ardoise,
prolongement du conduit en acier,
pièces de raccordement (suivant configuration),
sortie de toit en acier inox ou laqué,
sur mesure, flexible et grille d'arrivée d'air neuf,
appareil à gaz,
platine spéciale >> p. 132.

mezzofocus

copyright dominique imbert, 1998

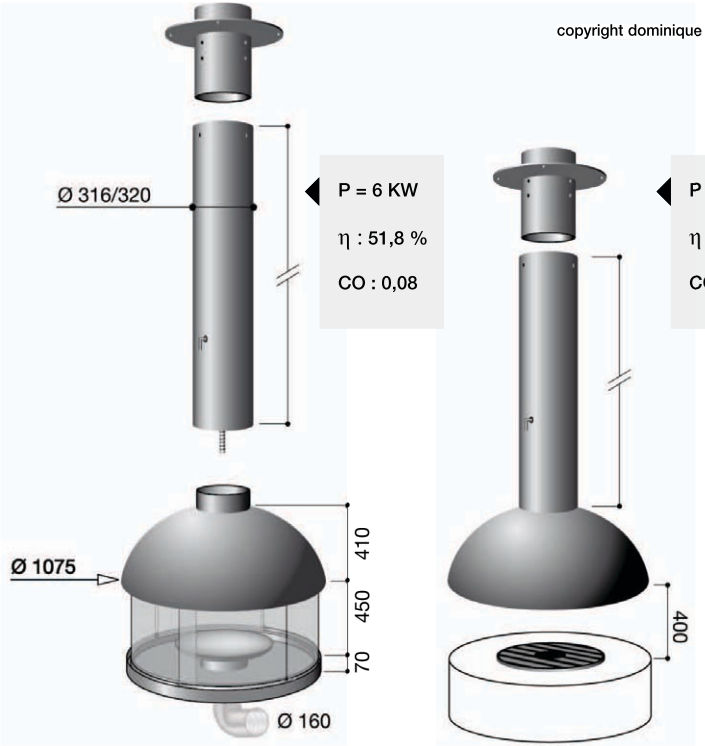

As in the interiors of the Far East, this floor-level fireplace expresses its beauty in simplicity.
The hood is enclosed in glass panels that can be opened to fully experience the fire or closed for security. In certain conditions (which include flue length), the hood can be supplied without the glass panels. Larger than the Meijifocus (following page), this fireplace looks equally stylish mounted on a stand in the centre of a room or on a split level.

characteristics
hood (40 kg)l; flue: diameter 320 mm, 17 kg/m (made to measure); highly heat-resistant matt black paint. The 2 curved pyroceramic glass panels are mounted on bearings to slide easily, two are fixed. An air intake (diameter 160 mm) into the hearth is essential. Rotating the fire-bowl for the wood that sits on the base controls the air flow into the fireplace. The fireplace can operate either with 1 door open or all the doors closed.
guaranteed efficiency with a minimum flue length (interior plus exterior) of 4 m for the glass-panelled version, 6 m for the version without glass. -

optional extras (model reference n° 45)
cover disc to conceal ceiling joint, slate grey paint, flue extension in black steel, adapter, fresh-air intake device, gas appliance, special plate >> p. 132.

La semplicità e l'essenzialità della cappa del Mezzofocus sono disarmanti e sconcertanti. Posata tra due livelli differenti della pavimentazione o su un basamento realizzato al centro della stanza, questa cappa, nuda o munita di vetri di protezione, soggioga l'occhio attraverso la sua evidenza a tratti classica e minimalista.

caratteristiche
Una presa d'aria (Ø 160 mm) nel focolare è obbligatoria. la vasca centrale permette di regolare l'arrivo dell'aria tramite una semplice rotazione manuale. Nella versione vetrata, 2 vetri curvi in piroceramica sono montati su guide di scorrimento, gli altri 2 sono fissi. cappa: 40 kg, condotto Ø 320 mm, 17 kg/m. verniciatura: nero opaco ad alta resistenza termica.
Versione vetrata: Garanzia di buon funzionamento data per una lunghezza di condotto fumi (interno + esterno) di minimo 4 m.
Versione senza vetri: Garanzia di buon funzionamento data per una lunghezza di condotto fumi (interno + esterno) di minimo 6 m.

accessori (n° di riferimento del modello: 45)
disco copriforo, verniciatura grigio-ardesia, basamento dotato di cassetto raccoglicenere, condotto fumi supplementare in acciaio nero, elementi di raccordo (secondo configurazione), comignolo su misura in acciaio inox o laccato, flessibile per presa d'aria esterna, apparecchiatura per il funzionamento a gas, piastra speciale >> p. 132.

Die Formensprache dieses Rauchfangs ist bewusst schmucklos, um der Schönheit schlichter Formen Platz zu machen. Kreissegment und Zylinder dienen einzig der Darbietung von Feuer. Den Mezzofocus umgibt ein Hauch von Lagerfeuerromantik, denn sein Rauchfang – mit oder ohne schützende Glaskeramikscheiben – kann auf einem Sockel in der Raummitte stehen oder mittels Abstufung an mehrere Raumniveaus angepasst werden.

Technische Details
Der Feuerraum benötigt eine Frischluftzufuhr (Ø = 160 mm). Eine auf der Bodenplatte montierte Schale dient als Holzbock und ermöglicht durch einfaches Drehen die Regulierung der Frischluftzufuhr. Beim verglasten Modell sitzen 2 der 4 gewölbten Glaskeramikscheiben auf Kugellagern, die anderen beiden sind feststehend. Rauchfang: Gewicht: 40 kg. Rauchrohr: Ø 320 mm, Gewicht: 17 kg/m. Farbe: schwarz matt, extrem hitzebeständig.
Verglastes Modell: Bei einer Rauchrohrlänge (innen + außen) von mindestens 4 m wird eine einwandfreie Funktionsweise garantiert.
Modell ohne Glasscheiben: Bei einer Rauchrohrlänge (innen + außen) von mindestens 6 m wird eine einwandfreie Funktionsweise garantiert.

Extras (Bezugs-Nr.: 45)
Rosette, Farbwahl schiefergrau, Rauchrohrverlängerungsstück aus schwarzem Stahl, Verbindungsstücke (je nach örtlichen Bedingungen), Schornstein aus Edelstahl oder lackiert, maßgefertigt, Gitter und biegsame Zuleitung für Frischluft, auch als gasbetriebenes Modell lieferbar, spezieller Trageflansch >> S. 132.

La simplicidad y el diseño depurado de la campana del Mezzofocus son desconcertantes. Por encima de una base en el centro de un cuarto o de un desnivel, esta campana, desnuda o equipada con cristales de protección, seduce el ojo con su personalidad a la vez clásica y minimalista.

características
una entrada de aire (Ø 160 mm) es imprescindible en este hogar. el pebetero central permite regular la entrada de aire por mera rotación manual
en la versión acristalada, 2 cristales curvos de pirocerámica están montados sobre rodamientos los otros 2 cristales son fijos.
campana: 40 kg, conducto Ø 320 mm, 17 kg/m. pintura: negro mate con alta resistencia al calor
versión acristalada: garantía de funcionamiento correcto para una longitud de conducto (interior + exterior) de 4 m como mínimo.
versión sin cristal: garantía de funcionamiento correcto para una longitud de conducto (interior + exterior) de 6 m como mínimo.

elementos opcionales (núm. de referencia del modelo: 45)
disco-tapa, pintura: color de pizarra, prolongación del conducto de acero, piezas de empalme (según configuración), escape de techo de acero inoxidable o con laca, a medida, flexible y parrilla de la entrada de aire nuevo, aparato de gas, placa metálica especial >> pág. 132.

A simplicidade da lareira Mezzofocus desarma e desconcerta. Por cima e abrangendo um pedestal a construir do centro da divisão ou de um desnível, esta lareira, nua ou munida de vidros de proteção, subjuga o olho pela sua evidência ao mesmo tempo clássicae minimalista.

caraterísticas
uma chegada de ar (Ø 160 mm) é imperativa. o vasto central permite controlar a chegada de ar por simples rotação manual. na versão envidraçada, 2 vidros curvos em pirocerâmica são montados sobre rolamento, os 2 outros vidros são fixos. Lareira : 40 Kg, conduto Ø 320 mm, 17 kg/m. pintura: preta mate de alta resistência térmica.
versão com vidros: garantia de bom funcionamento dado para um comprimento da conduta de fumos (interior + exterior) de 4 m mínimo.
versão sem vidros : garantia de bom funcionamento dado para um comprimento da conduta de fumos (interior + exterior) de 6 m mínimo.

opções (n° referência do modelo: 45)
pintura cinzento-ardósia, prolongamento da conduta de fumos de aço, peças de conexão (de acordo com configuração), saída no teto de aço inox ou lacado, por medida, tubo flexível e grelha de chegada de ar novo, aparelho a gás, platina especial >> p. 132.

De eenvoud en soberheid van de Mezzofocus rookkap zijn ontwapenend en verrassend.
Hangend boven een centraal in het vertrek gebouwde sokkel of boven een niveauverschil fascineert deze rookkap, met of zonder veiligheidsglas, de kijker dankzij zijn zowel klassieke als minimalistische vanzelfsprekendheid.

karakteristieken
een luchttoevoer (Ø 160 mm) in de vuurhaard is absoluut noodzakelijk, de centrale vuurschaal kan met een eenvoudige handmatige draaibeweging de luchttoevoer regelen.
bij de beglaasde versie zijn 2 gebogen pyrokeramische ruiten op kogellagers gemonteerd, de 2 andere ruiten zijn vast, rookkap : 40 kg, rookkanaal Ø 320 mm, 17 kg/m, verf : mat zwart met hoge thermische weerstand, beglaasde versie : garantie voor een goede werking gegeven bij een rookkanaallengte (binnen + buiten) van minimaal 4 m.
niet-beglaasde versie : garantie voor een goede werking gegeven bij een rookkanaallengte (binnen + buiten) van minimaal 6 m.

opties (referentienummer van het model : 45)
afdekplaat, leigrijze verf, verlenging van het rookkanaal van staal, verbindingsstukken (naargelang van de configuratie), schoorsteen van roestvrij- of gelakt staal, op maat, externe luchttoevoer, gasapparaat, speciale ophangplaat >> p. 132.

Простота и строгость кожуха Mezzofocus обезоруживают, подкупают. Кожух этого камина может быть установлен над основанием в центре помещения или вмонтирован во многоуровневую основу. Независимо от того, какой вариант топки вы выберете, с защитными стеклами или без них, перед вами предстанет модель, гармонично сочетающая элементы классики и минимализма.

Технические характеристики
Для нормального функционирования данной модели необходим постоянный приток воздуха Ø 166 мм. Подача воздуха осуществляется посредством ручного поворота центральной чаши, расположенной внутри топки.
В застекленной версии 2 изогнутые пирокерамические дверцы могут раздвигаться. Кожух: вес 40 кг, дымоход = Ø 320 мм, 17 кг / м, краска матовая черная высокой термостойкости. Для застекленной версии гарантия нормального функционирования дается для дымохода длиной (внутри и снаружи) не менее 4 м. Для незастекленной версии гарантия нормального функционирования дается для дымохода длиной (внутри и снаружи) не менее 6 м.

Дополнительные опции (артикул модели: 45)
диск, скрывающий стык на потолке, синевато - серая краска, специальная пластина для крепежа (см. стр. 132), дополнительные трубы из черной стали, соединительные элементы (в зависимости от конфигурации), наружная труба из нержавеющей или лакированной стали по размерам заказчика, гибкий шланг и решетка подачи воздуха, газовый отопительный аппарат.

meijifocus

copyright dominique imbert,

- Le foyer aux racines de braises -
Directement au sol, sur un socle en acier
ou en maçonnerie,
sur un décrochement de niveau...
le Méijifocus, avec son foyer vitré,
met le feu à portée de vie,
en toute sécurité, en créant l'espace généreux,
ouvert, japonisant.

caractéristiques

foyer composé de 5 verres courbes en pyrocéramique :
3 fixes dans une gorge intérieure,
2 mobiles sur roulements à billes, dans une gorge extérieure
et d'un plateau qui peut être posé sur un bâti.
hotte suspendue : Ø 865 mm, 31 kg,
foyer : 70 kg - conduit 16 kg/m - platine 19 kg,
peinture : noir mat à haute résistance thermique.
garantie de bon fonctionnement donnée
pour une longueur de conduit
(intérieur + extérieur) de 4 m minimum.

options (n° référence du modèle : 11)

socle en acier, peinture gris-ardoise,
disque-cache, flexible et grille d'arrivée d'air neuf,
prolongement du conduit en acier noir,
pièces de raccordement (suivant configuration),
sortie de toit en acier inox ou laqué sur mesure,
appareil à gaz,
platine spéciale >> p. 132.

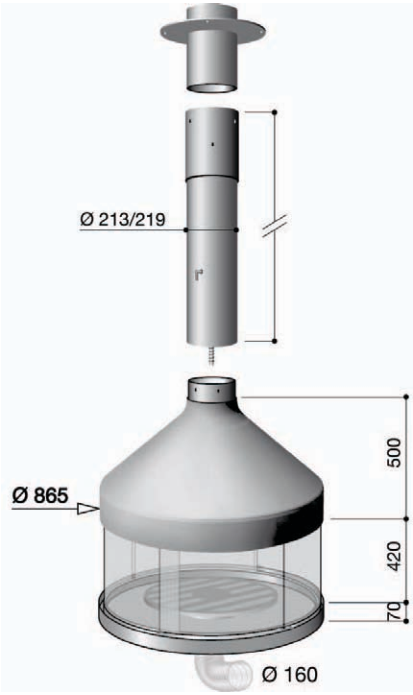

P = 10 KW

η : 71,4 %

CO : 0,27

From ember to flame, fire takes centre stage.
This model takes its name from the word 'renewal' in Japanese. It can be installed directly on the floor, mounted on a base of black steel or masonry, or placed at the edge of a split level.
Two sliding glass panels and three fixed allow the fire to be viewed in complete security, bringing it within reach of the spaces where we live. The style evokes the clean lines and open quality of Japanese interiors.

characteristics
suspended hood: diameter 865 mm, 31 kg; hearth : 70 kg; standard plate weight: 19 kg; flue weight: 16 kg/m; heat-resistant matt black paint.
The following components are included: 3 fixed curved pyroceramic glass panels; 2 sliding curved pyroceramic glass panels; a stationary plate placed on or built into the floor.
- guaranteed efficiency with a minimum flue length (interior plus exterior) of 4 m.

optional extras (model reference n° 11)
cover disc to conceal ceiling joint, flue extension in black steel, slate grey paint, adapter, fresh-air intake device, gas appliance, special plate >> p. 132.

- Il focolare alle radici della brace -
Direttamente a pavimento, su un basamento in acciaio o in muratura, oppure rialzato su un gradino...
Il Meijifocus, con il suo focolare vetrato, mette il fuoco a portata di mano in tutta sicurezza, creando uno spazio generoso, aperto, orientale.

caratteristiche
focolare composto da 5 vetri curvi in piroceramica: 3 fissi sul binario interno, 2 mobili su guide di scorrimento, sul binario esterno e un piatto che può essere poggiato su un basamento.
Cappa sospesa: Ø 865 mm, 31 kg, focolare: 70 kg - condotto 16 kg/m - piastra 19 kg, verniciatura: nero opaco ad alta resistenza termica.
Garanzia di buon funzionamento data per una lunghezza di condotto fumi (interno + esterno) di minimo 4 m.

accessori (n° di riferimento del modello: 11)
basamento in acciaio, verniciatura grigio-ardesia, disco copriforo, flessibile e presa d'aria esterna, condotto fumi supplementare in acciaio nero,
elementi di raccordo (secondo configurazione), comignolo su misura in acciaio inox o lacca, apparecchiatura per il funzionamento a gas, piastra speciale >> p. 132.

- Der Feuerglut entwachsen -
Direkt auf Bodenhöhe, auf einem Sockel aus Stahl oder Mauerwerk, oder auf einer Bodenabstufung, der Méijifocus rückt auch bei geschlossenem Feuerraum das Feuer in Reichweite. In aller Sicherheit gewährt er ihm großzügig Platz in seinem durchsichtigen Rundkörper und vermittelt dabei erhabene Ruhe und fernöstliche Schönheit.

Technische Details
Der Kamin besteht aus 5 gewölbten Glaskeramikscheiben: 3 feststehende Scheiben in einem inneren Ring und 2 bewegliche Scheiben auf Kugellagern in einem äußeren Ring, sowie einer Bodenplatte, die innerhalb eines Mauerwerks oder eines Stahlsockels integriert werden kann. Rauchfang hängend: Ø 0,865 mm - Gewicht: 31 kg.
Gewicht: 70 kg, Rauchrohr: 16 kg/m, Trageflansch: 19 kg. Farbe: Schwarz matt, extrem hitzebeständig.
Bei einer Rauchrohrlänge (innen + außen) von mindestens 4 m wird eine einwandfreie Funktionsweise garantiert.

Extras (Bezugs-Nr.: 11)
Stahlsockel, Farbwahl schiefergrau, Rosette, Gitter und biegsame Zuleitung für Frischluft, Rauchrohrverlängerungsstück aus schwarzem Stahl, Verbindungsstücke (je nach örtlichen Bedingungen), Schornstein aus Edelstahl oder lackiert, maßgefertigt, auch als gasbetriebenes Modell lieferbar, spezieller Trageflansch >> S.132

- El hogar con raíces de brasas -
Directamente en el suelo, colocado en una base de acero o de obra, en un desnivel... el Méijifocus, con son hogar acristalado, pone el fuego al alcance de la vida, sin peligro ninguno, creando un espacio generoso,abierto, al estilo japonés.

características
hogar compuesto de 5 cristales curvos de pirocerámica: 3 fijos en una garganta interna, 2 móviles sobre rodamientos de bolas, en una garganta externa;
también consta de una bandeja que se puede colocar sobre una base construida. campana suspendida: Ø 865 mm, 31 kg,
hogar: 70 kg - conducto 16 kg/m - placa metálica 19 kg, pintura: negro mate con alta resistencia al calor
garantía de funcionamiento correcto para una longitud de conducto (interior + exterior) de 4 m como mínimo.

elementos opcionales (núm. de referencia del modelo: 11)
base de acero, pintura: color de pizarra, disco-tapa, flexible y parrilla de la entrada de aire nuevo, prolongación del conducto de acero negro, piezas de empalme (según configuración), escape de techo de acero inoxidable o con laca, a medida, aparato de gas, placa metálica especial >> pág. 132.

- A lareira com raízes de brasas -
Directamente ao solo, sobre um pedestal de aço ou de alvenaria, sobre um recuo de nível…o Méijifocus, com a sua lareira envidraçada, põe o fogo ao alcance de vida, em segurança, criando um espaço generoso, aberto, com estilo japonês.

caraterísticas
lareira composta de 5 vidros curvos em pirocerâmica :3 fixas numa garganta interna, 2 móbil sobre rolamentos à esfera, numa garganta externa e de uma bandeja que pode ser posta sobre, ou embutida na estrutura. campânula suspensa : Ø 865 mm, 31 Kg, Lareira : 70 Kg - conduto 16 kg/m - platine 19 Kg Pintura : preta mate de alta resistência térmica.
garantia de bom funcionamento dado para um comprimento da conduta de fumos (interior + exterior) de 4 m mínimo.

opções (n° referência do modelo: 11)
pedestal em aço, pintura cinzento-ardósia, tubo flexível e grelha de chegada de ar novo, prolongamento da conduta de fumos em aço preto, peças de conexão (de acordo com configuração), saída do tecto em aço inox ou lacado por medida, aparelho a gás, platina especiais >> p. 132.

- Het vuur dat uit de as rijst -
Direct op de vloer, op een stalen of gemetselde sokkel, op een niveauverschil...
De Méijifocus met zijn beglaasde vuurhaard brengt het vuur veilig in uw leven en creëert een weelderige, open, Japans aandoende ruimte.

karakteristieken
vuurhaard samengesteld uit 5 gebogen pyrokeramische ruiten : 3 vast in een groef aan de binnenkant, 2 verplaatsbaar op kogellagers, in een groef aan de buitenkant, en een plateau dat op een metselwerk kan worden geplaatst. hangende rookkap : Ø 865 mm, 31 kg, vuurhaard : 70 kg - rookkanaal 16 kg/m - ophangplaat 19 kg, verf : mat zwart met hoge thermische weerstand. garantie voor een goede werking gegeven bij een rookkanaallengte (binnen + buiten) van minimaal 4 m.

opties (referentienummer van het model : 11)
stalen sokkel, leigrijze verf, afdekplaat, externe luchttoevoer, verlenging van het rookkanaal van zwart staal, verbindingsstukken (naargelang van de configuratie), schoorsteen van roestvrij- of gelakt staal op maat, gasapparaat, speciale ophangplaat >> p. 132.

- В сердце камина раскаленные угли-
Meijifocus может быть установлен непосредственно на полу, вмонтирован во многоуровневую основу, расположен на стальной подставке или на любой другой основе. Meijifocus с застекленной топкой позволяет наслаждаться красотой живого пламени в полной безопасности, придавая помещению уют с мотивами японского интерьера.

Технические характеристики
Топка снабжена 5 стеклянными изогнутыми пирокерамическими дверцами, 3 из которых зафиксированы во внутреннем пазе, а 2 другие, скользящие на шариковых подшипниках, расположены во внешнем пазе. В комплектацию модели также входит отдельный поддон, который может быть установлен на дополнительной основе.
Подвесной кожух: Ø 865 мм., вес 31 кг, топка 70 кг, дымоход = 16 кг / м, пластина 19 кг, краска матовая черная высокой термостойкости. Гарантия нормального функционирования дается для дымохода длиной (внутри и снаружи) не менее 4 м.

Дополнительные опции (артикул модели: 11)
стальная подставка, синевато-серая краска, гибкий шланг и решетка подачи воздуха, диск, скрывающий стык на потолке, специальная пластина для крепежа (см. стр. 132), дополнительные трубы из черной стали, соединительные элементы (в зависимости от конфигурации), наружная труба из нержавеющей или лакированной стали по размерам заказчика, газовый отопительный аппарат.

filiofocus 2000 télescopique

copyright dominique imbert, 2000

C'est l'architecte Norman Foster (Lord Foster of Thames Bank) qui a demandé à Dominique Imbert, en lui donnant toute liberté de conception, de créer le modèle spécial qui apparaît page 45 de ce catalogue. De dimensions plus raisonnables, le Filiofocus 2000 est télescopique. La hotte et la totalité du conduit peuvent descendre jusqu'au contact de la vasque foyère et transformer ainsi le modèle en foyer fermé. L'innovation du système télescopique et l'élégance de la hotte d'une sobriété rare, font de cette création, un modèle majeur de la gamme Focus. Le Filiofocus a obtenu la médaille d'or des "Trophées du Design" au salon Batimat, à Paris en 2001 et la médaille d'argent du design à Stuttgart en 2004.

caractéristiques

la vasque peut être intégrée dans le sol, posée sur celui-ci ou surélevée sur une réhausse en acier (option). le système télescopique est intégré dans un niveau supérieur de l'habitation ou dans la souche fournie.
hotte = 86 kg,
conduit ø 273 mm = 27 kg/m - vasque = 80 kg.
longueur minimum de conduit : 5 m ou suivant situation

options (n° référence du modèle : 57)

peinture gris-ardoise,
réhausse acier,
prolongement du conduit en acier noir,
platine spéciale >> p. 132.

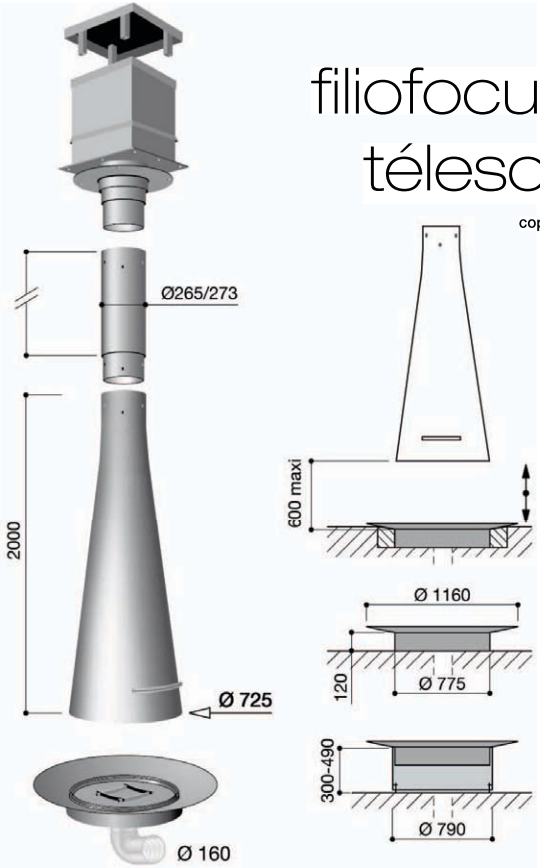

P = 4 KW

η : 40 %

CO : 0,28

In 2001, Dominique Imbert was invited by the architect Lord Norman Foster to create a fireplace for a prestigious reception hall in England (see page 45).
This elegant model is based on that design, but scaled down to dimensions for domestic interiors. An innovative telescopic system allows the hood to be drawn down to the base so the fireplace can be completely closed. The award-winning design was honoured with the Gold Medal at the Batimat show, Paris 2001, and the Silver Medal for design in Stuttgart in 2004.

characteristics
hood: 86 kg, flue: diameter 273 mm, 27 kg/m (made to measure)
fire-bowl: 80 kg; can be integrated into (see photo opposite right) or set (see drawing) on the floor or mounted on a custom-built or steel heightening base (option).
The telescopic system can be integrated into the upper floor of a building or in a chimney stack. The distance between the hood and the base can be easily adjusted by hand to respond to the prevailing weather conditions (barometric pressure, wind, outside temperature and so on).

optional extras (model reference n° 57)
slate grey paint, steel heightening, flue extension in black steel, special plates >> p. 132.

E' l'architetto Norman Foster (Lord Foster di Thames Bank) ad avere chiesto a Dominique Imbert, dandogli piena libertà di progettazione, di creare il modello speciale che appare a pag. 45 di questo catalogo. Di dimensioni inferiori, il Filiofocus 2000 è telescopico. La cappa e tutto il condotto possono scendere fino a toccare il braciere, trasformando il modello in focolare chiuso. L'innovazione del sistema telescopico e l'eleganza della cappa di una sobrietà rara, fanno di questa creazione il più importante modello della gamma Focus.
Il Filiofocus ha ottenuto la medaglia d'Oro al"Trofeo del Design" al salone Batimat, a Parigi nel 2001 e la medaglia d'argento del design a Stuttgart nel 2004.

caratteristiche
il braciere può essere incassato nel pavimento, appoggiato al suolo o integrato in un basamento in acciaio (opzione). Il sistema telescopico è integrato in un piano superiore dell'abitazione o predisposto direttamente come comignolo esterno. cappa = 86 kg, condotto ø 273 mm = 27 kg/m - vasca = 80 kg.
Lunghezza minima del condotto: 5 m o secondo progetto

accessori (n° riferimento del modello: 57)
verniciatura grigio-ardesia, basamento in acciaio, condotto fumi supplementare in acciaio nero, piastra speciale >> p. 132.

Auf Wunsch des Stararchitekten Norman Foster (Lord Foster of Thames Bank) schuf Dominique Imbert den ersten Filiofocus (siehe Seite 45), wobei Foster ihm bei der Gestaltung freie Hand ließ. Die schlichte Formensprache dieses monumentalen Erstlings ließ sich mühelos auf kleinere Dimensionen übertragen.
Der Filiofocus 2000 Téléscopique ist zudem mit einem Hebe-Senk-Mechanismus ausgestattet, der das mühelose Absenken des Rauchfangs bis hinunter zur leicht gewölbten Brennschale gestattet und so den offenen Feuerraum bündig abschließt. Schlichtes Design und innovative Technik machen den Filiofocus zu einem der wichtigsten Focus-Modelle und zu einem mehrfach gekürten Preisträger (Batimat-Goldmedaille für Design, Paris, 2001; Silbermedaille des Baden-Württembergischen Designwettbewerbs FOCUS 2004).

Technische Details
Die Brennschale kann in den Fußboden integriert werden, auf dem Fußboden stehen oder in einen Stahlsockel (Extra) eingebaut werden. Der Hebe-Senk-Mechanismus kann entweder oberhalb der Wohnräume (z. B. auf dem Speicher) oder auf dem Dach montiert werden. Gewicht Rauchfang: 86 kg,
Rauchrohr Ø 273 mm: 27 kg/m – Brennschale: 80 kg. Mindestrauchrohrlänge (innen + außen): 5 m oder je nach Bausituation vor Ort.

Extras (Bezugs-Nr.: 57)
Farbwahl schiefergrau, Stahlsockel, Rauchrohrverlängerungsstück aus schwarzem Stahl, spezieller Trageflansch >>S. 132

Fue el arquitecto Norman Foster (Lord Foster of Thames Bank) quién pidió a Dominique Imbert que creara con total libertad de diseño el modelo especial que aparece en la página 45 de este catálogo. Con dimensiones más razonables, el Filiofocus 2000 es una chimenea telescópica
La campana y el conducto entero pueden bajar hasta entrar en contacto con el pebetero del hogar, convirtiendo esta chimenea en un hogar cerrado.
La innovación del sistema telescópico y la elegancia de la campana, de una gran sobriedad, hacen de este modelo de la gama Focus una creación de excepción.
El Filiofocus alcanzó la medalla de oro en los "Trophées du Design" [Trofeos del diseño] (salón Batimat 2001) y la medalla de plata del diseño en Estútgart en 2004.

características
el pebetero puede incorporarse en el suelo colocado en él o realzado sobre un elevador de acero (opcional). el sistema telescópico está incorporado en una planta superior de la vivienda o en el conducto incluido. campana = 86 kg, conducto ø 273 mm = 27 kg/m - pebetero = 80 kg.
longitud mínima de conducto: 5 m o según esté colocado

elementos opcionales (núm. de referencia del modelo: 57)
pintura: color de pizarra, elevador de acero, prolongación del conducto de acero negro, placa metálica especial >> pág. 132.

É o arquitecto Norman Foster (Lord Foster of Thames Bank) que pediu a Dominique Imbert, dando-lhe toda a liberdade de concepção, de criar o modelo especial que aparece página 45 deste catálogo. De dimensões mais razoáveis, o Filiofocus 2000 é telescópico. A campânula e a totalidade da conduta de fumos podem descer completamente e transformar assim o modelo em lareira fechada. A inovação do sistema telescópico e a elegância da campânula de uma sobriedade rara, fazem desta criação, um modelo essencial da gama Focus.
O Filiofocus obteve a medalha de ouro no “troféus do Design” na feira Batimat, em Paris 2001 e a medalha de prata do design Stuttgart em 2004.

caraterísticas
o prato de queima pode ser integrado no chão, posto sobre este ou aumentado sobre uma altura de aço (opção).
o sistema telescópico é integrado num nível superior da habitação ou na cepa fornecida.
lareira = 86 Kg, conduta de fumos ø 273 mm = 27 kg/m - vasto = 80 Kg.
comprimento mínimo de conduto: 5 m ou de acordo com a situação

opções (n° referência do modelo: 57)
pintura cinzento-ardósia, altura em aço, prolongamento da conduta de fumos de aço preto, platina especial >> p. 132.

De architect Norman Foster (Lord Foster of Thames Bank) vroeg Dominique Imbert het speciale model te creëren dat op pagina 45 van deze catalogus staat. Foster liet Imbert volledig vrij bij het ontwerpen.
De Filiofocus 2000 heeft bescheidenere afmetingen en is telescopisch.
De rookkap en het gehele rookkanaal kunnen worden neergelaten totdat ze contact maken met de vuurschaal en het model aldus transformeren in een gesloten vuurhaard.
De innovatie van het telescopische systeem en de elegantie van de zeldzaam sobere rookkap maken van deze creatie een van de belangrijkste modellen in de Focus productlijn.
De Filiofocus heeft de gouden medaille van de “Trophées du Design” gewonnen op de Batimat salon in Parijs in 2001 en de zilveren design medaille in Stuttgart in 2004.

karakteristieken
de vuurschaal kan in de vloer worden geïntegreerd, op de vloer worden geplaatst of op een stalen verhoging (optie) worden geplaatst, het telescopisch systeem wordt in een hoger niveau van de woning geïntegreerd of in de bijgeleverde schoorsteen. rookkap = 86 kg, rookkanaal ø 273 mm = 27 kg/m - vuurschaal = 80 kg.
minimale lengte van het rookkanaal : 5 m of naargelang van de situatie

opties (referentienummer van het model : 57)
leigrijze verf, stalen verhoging, verlenging van het rookkanaal van zwart staal, speciale ophangplaat >> p. 132.

Архитектор Норман Фостер попросил Доминика Имбера создать специальную модель, дав ему полную свободу творчества. Эту модель вы уже могли видеть на странице 45 данного каталога. Обладая более реальными размерами, Filiofocus 2000 является телескопической моделью. Кожух и дымоход во всю его длину могут быть опущены к основанию очага, образуя при этом камин с закрытой топкой. Инновационность телескопической системы, элегантность и строгость форм кожуха делают эту модель «жемчужиной» марки Focus. Filiofocus выиграл золотую медаль "Design Awards" на выставке Batimat в Париже в 2001 году и серебряную медаль дизайна в Штутгарте в 2004 году.

Технические особенности
Основание может быть встроено в пол, находиться на уровне пола, оно также может быть приподнято на специальной стальной подставке (дополнительная опция).
Телескопическая система может быть интегрирована в верхний этаж здания или встроена в трубу.
кожух = 86 кг , дымоход Ø 273 мм = 27 кг / м - основание = 80 кг . Минимальная длина трубы: 5 м и более.

Дополнительные опции (артикул модели: 57)
синевато - серая краска, стальная подставка, дополнительные трубы из черной стали, специальная пластина (см стр 132).

filiofocus 2000 central vitré

Le filiofocus vitré à hauteur fixe existe en 2 versions :
version 2000 ci-contre et version 1600 présentée page 80.
Ce modèle est muni de quatre verres courbes
en pyrocéramique (dont 2 coulissants sur rails et deux fixes)
Le Filiofocus a obtenu la médaille d'or
des "Trophées du Design" au Salon Batimat, à Paris en 2001
et la médaille d'argent du design à Stuttgart en 2004.

caractéristiques

la vasque foyère, comme pour le modèle télescopique
ou le modèle mural, peut être située à deux hauteurs
par rapport au sol ou sur une réhausse fournie en option.
Les verres courbes font office de pare-étincelles.
poids : hotte = 86 kg - vasque = 80 kg,
conduit ø 273 mm = 27 kg/m.
garantie de bon fonctionnement donnée
avec une seule vitre ouverte
et pour une longueur de conduit
(intérieur + extérieur) de 3 m minimum.

options (n° référence du modèle : 58)

peinture gris-ardoise,
prolongement du conduit en acier noir,
disque-cache,
pièces de raccordement (suivant configuration),
sortie de toit inox ou laquée sur mesure,
réhausse en acier,
appareil à gaz,
platine spéciale >> p. 132.

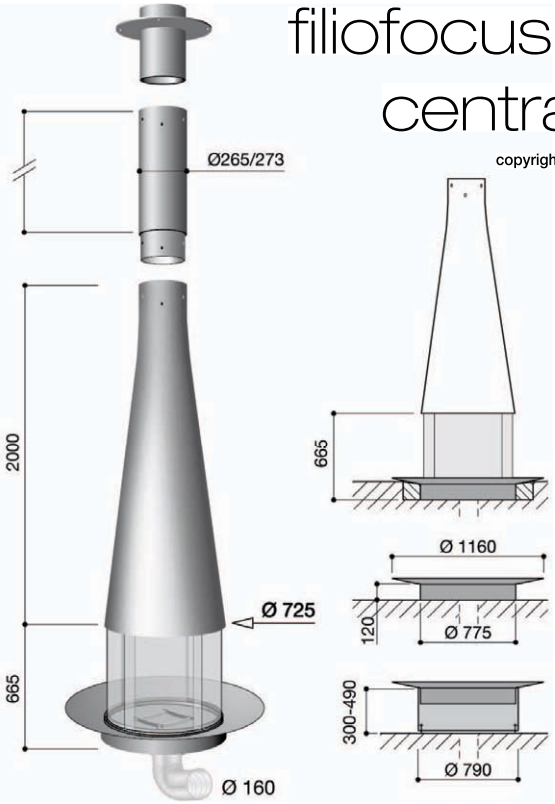

copyright dominique imbert, 2000

P = 6 KW

η : 50 %

CO : 0,08

The glass-panel fixed-hood Filiofocus comes in two versions: version 2000 and version 1600 (following pages).
This model has four curved heat-resistant glass panels (of which two slide open along tracks, and two are fixed).
The refined and original Filiofocus was awarded the Gold Medal for Design at the Batimat trade exhibition in Paris in 2001, and the Silver Medal for design in Stuttgart in 2004.

characteristics
hood: 86 kg; flue: diameter 273 mm, 27 kg/m; fire-bowl: 80 kg.
As for the telescopic and wall models, the fire-bowl can be built into or placed on the floor, or mounted on a specially built base to a desired height.
- guaranteed efficiency with only one glass panel open and a minimum flue length (interior plus exterior) of 3 m.

optional extras (model reference n° 58)
slate grey paint, cover disc to conceal ceiling joint, flue extension in black steel, steel heightening, adapter, gas appliance, special plates >> p. 132.

Il filiofocus vetrato ad altezza fissa esiste in 2 versioni: versione 2000 presentata qui accanto e versione 1600 presentata a pag. 80.
Questo modello è dotato di quattro vetri curvi in piroceramica (dei quali 2 scorrevoli su guide e due fissi)
Il Filiofocus ha ottenuto la medaglia d'Oro al"Trofeo del Design" al salone Batimat, a Parigi nel 2001 e la medaglia d'argento del design a Stuttgart nel 2004.

caratteristiche
il braciere, come per il modello telescopico o il modello a parete, può essere posizionato a due altezze rispetto al pavimento o su un basamento fornito i opzione.
I vetri curvi fungono da parascintille. peso: cappa = 86 kg - vasca = 80 kg, condotto ø 273 mm = 27 kg/m.
Garanzia di buon funzionamento data con un solo vetro aperto e per una lunghezza di condotto(interno + esterno) di minimo 3 m.

accessori (n° di riferimento del modello: 58)
verniciatura grigio-ardesia, condotto fumi supplementare in acciaio nero, disco copriforo, elementi di raccordo (secondo configurazione), comignolo su misura in acciaio inox o laccato, basamento in acciaio, apparecchiatura per il funzionamento a gas, piastra speciale >> p. 132.

Das verglaste Modell des Filiofocus ist in zwei unterschiedlichen Ausführungen erhältlich: Filiofocus 2000 (siehe rechts) und der etwas kleinere Filiofocus 1600 (siehe S. 80).
Der Filiofocus ist mit 4 gewölbten Glaskeramikscheiben ausgestattet, wovon 2 mittels Gleitschiene verschiebbar sind.
Schlichtes Design und innovative Technik machen den Filiofocus zu einem der wichtigsten Focus-Modelle und zu einem mehrfach gekürten Preisträger (Batimat-Goldmedaille für Design, Paris, 2001; Silbermedaille des Baden-Württembergischen Designwettbewerbs FOCUS 2004).

Technische Details
Die Brennschale lässt sich bei allen Modellen in zwei verschiedenen Bodenhöhen positionieren oder in einen Sockel (Extra) integrieren. Die gewölbten Glaskeramikscheiben dienen als Funkenschutz. Gewicht Rauchfang: 86 kg, Brennschale: 80 kg, Rauchrohr Ø 273 mm: 27 kg/m.
Bei einer Rauchrohrlänge (innen + außen) von mindestens 3 m und bei einem geöffneten Glaskeramikfenster wird eine einwandfreie Funktionsweise garantiert.

Extras (Bezugs-Nr.: 58)
Farbwahl schiefergrau Rauchrohrverlängerungsstück aus schwarzem Stahl, Rosette, Verbindungsstücke (je nach örtlichen Bedingungen), Schornstein aus Edelstahl oder lackiert, maßgefertigt, Stahlsockel, auch als gasbetriebenes Modell lieferbar, spezieller Trageflansch. >> S. 132

Existen 2 versiones del filiofocus acristalado de altura fija: versión 2000 al lado y versión 1600 en la página 80.
Este modelo consta de cuatro cristales curvos de pirocerámica (dos corren sobre raíles y dos son fijos) central acristalado
El Filiofocus alcanzó la medalla de oro en los "Trophées du Design" [Trofeos del diseño] (salón Batimat, Paris, 2001) y la medalla de plata del diseño en Estútgart en 2004.

características
el pebetero del hogar, como en el modelo telescópico o el modelo mural, puede colocarse en dos posiciones (alturas) con respecto al suelo o sobre un elevador (elemento opcional).
Los cristales curvos sirven de parachispas. peso: campana = 86 kg - pebetero = 80 kg, conducto ø 273 mm = 27 kg/m.
garantía de funcionamiento correcto con un solo cristal abierta y para una longitud de conducto (interior + exterior) de 3 m como mínimo.

elementos opcionales (núm. de referencia del modelo: 58)
pintura: color de pizarra, prolongación del conducto de acero negro, disco-tapa, piezas de empalme (según configuración), escape de techo de acero inoxidable o con laca a medida, elevador de acero, aparato de gas, placa metálica especial >> pág. 132.

Filiofocus envidraçada à altura fixa existe em 2 versões: versão 2000 e versão 1600 apresentada página 80. Este modelo é munido de quatro vidros curvos pirocerâmica.
Filiofocus obteve uma medalha de ouro “troféus do Design” na Feira Batimat, Paris em 2001 e a medalha de prata do design Stuttgart em 2004.

caraterísticas
o prato de queima pode ser, tanto para o modelo telescópico como para o modelo mural, situado à duas alturas em relação ao chão ou sobre uma altura fornecida em opção.
Os vidros curvos fazem serviço para-chamas. peso: lareira = 86 Kg - vasto = 80 Kg, conduto ø 273 mm = 27 kg/m.
garantia de bom funcionamento é dado só com um vidro aberto para um comprimento da conduta de fumos (interior + exterior) de 3 m mínimo.

opções (n° referência do modelo: 58)
pintura cinzento-ardósia, prolongamento da conduta de fumos em aço preto, peças de conexão (de acordo com configuração), saída de teto inox ou lacada por medida, altura em aço, aparelho a gás, platina especial >> p. 132.

De beglaasde Filiofocus met vaste hoogte bestaat in 2 versies :
versie 2000 (afbeelding hiernaast) en versie 1600 (gepresenteerd op pagina 80).
Dit model is voorzien van 4 gebogen pyrokeramische ruiten (waarvan 2 verschuifbaar zijn over rails en 2 vast zijn).
De Filiofocus heeft de gouden medaille van de “Trophées du Design” gewonnen op de Batimat salon in Parijs in 2001 en de zilveren design medaille in Stuttgart in 2004.

karakteristieken
de vuurschaal kan, net zoals bij het telescopische model of het wandmodel, op twee hoogten ten opzichte van de vloer geplaatst worden of op een optioneel bijgeleverde verhoging. de gebogen ruiten doen dienst als vonkenscherm, gewicht : vuurkap = 86 kg - vuurschaal = 80 kg, rookkanaal ø 273 mm = 27 kg/m.
garantie voor een goede werking gegeven met een enkele ruit open en bij een rookkanaallengte (binnen + buiten) van minimaal 3 m.

opties (referentienummer van het model : 58)
leigrijze verf, verlenging van het rookkanaal van zwart staal, afdekplaat, verbindingsstukken (naargelang van de configuratie), schoorsteen van roestvrij- of gelakt staal op maat, stalen verhoging, gasapparaat, speciale ophangplaat >> p. 132.

Застекленный с фиксированной высотой Filiofocus существует в двух вариантах: модель 2000 и модель 1600 (см стр. 80).
Эта модель имеет 4 изогнутые пирокерамические стеклянные дверцы (две из которых раздвижные и две фиксированные).
Filiofocus был награждён Золотой медалью за дизайн на выставке Batimat в Париже в 2001 году и серебряной медалью дизайна в Штутгарте в 2004 году.

Технические характеристики
Основание очага, как у телескопической, так и у пристенной модели может располагаться на двух разных высотах по отношению к полу, а также может быть приподнято на специальной стальной подставке (дополнительная опция). Застекленные дверцы выполняют функцию искрогасителей. Вес: кожух = 86 кг - основание = 80 кг, дымоход Ø 273 мм = 27 кг / м. Гарантия нормального функционирования дается для моделей с одной открытой дверцей и с дымоходом длиной (внутри и снаружи) не менее 3 м. ,

Дополнительные опции (артикул модели: 58)
Синевато-серая краска , дополнительные трубы из черной стали, специальная пластина для крепежа (см. стр. 132), диск, скрывающий стыки на потолке, соединительные элементы (в зависимости от конфигурации), наружная труба из нержавеющей или лакированной стали по размерам заказчика , стальная подставка, газовый отопительный аппарат.

filiofocus 2000
mural vitré

copyright dominique imbert, 2001

Une ligne, une présence, une fonction.
La pureté du dessin de la hotte soulignée par la courbe
de la vasque fait de ce modèle un foyer mural précieux
qui peut être installé dans de multiples situations .
En version centrale, le Filiofocus a obtenu la médaille d'or
des "Trophées du Design" au Salon Batimat, à Paris en 2001
et la médaille d'argent du design à Stuttgart en 2004.

caractéristiques

version murale du Filiofocus central,
le foyer auto-porteur est muni de 3 verres courbes
en pyrocéramique dont 1 ouvrant.
le foyer peut être posé au sol
ou surélevé sur une réhausse (option).
le récupérateur de chaleur au dos du foyer,
occupant les 2/3 de la hotte,
crée une surface d'échange thermique exceptionnelle.
poids du foyer : 210 kg - conduit Ø 273 mm : 27 kg/m.
garantie de bon fonctionnement donnée
pour une longueur de conduit
(intérieur + extérieur) de 3 m minimum.

options (n° référence du modèle : 59)

peinture gris-ardoise,
prolongement du conduit en acier noir,
disque-cache, flexible et grille d'arrivée d'air neuf,
pièces de raccordement (suivant configuration),
réhausse en acier,
appareil à gaz.

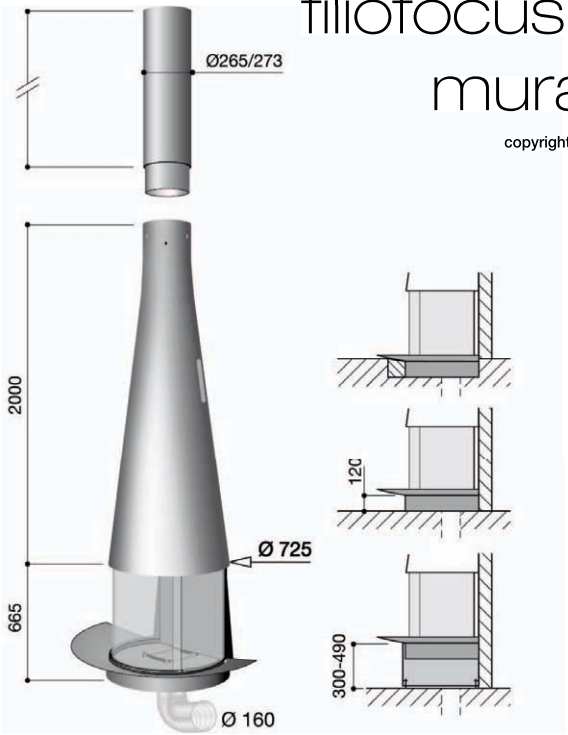

P = 6 KW

η : 50 %

CO : 0,08

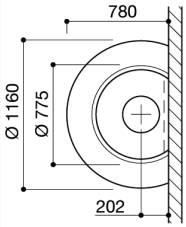

Stylish, elegant, functional. This model's fusion of the pure lines of its hood and its curved fire basin evoke the subtle elegance of Japanese design.
The wall version of the free-standing Filiofocus , this fireplace effortlessly graces interiors of low, high or angled ceilings.
The free-standing Filiofocus won the Gold Medal in the "Trophées du Design" at the Batimat exhibition in Paris, 2001, and the Silver Medal for design in Stuttgart in 2004.

characteristics
The wall version of the Filiofocus is a self-supporting. Fireplace: 210 kg, flue: diameter 273 mm, 27 kg/m;
fireguard: curved heat-resistant glass panels. The fireplace can be installed directly on the floor or mounted on a base (optional)
The hot air recuperator takes up two-thirds of the hood and provides exceptional heat exchange.
A fresh-air intake system at the base of the glass panels enables ventilation and aids combustion.
- guaranteed efficiency with a minimum flue length (interior plus exterior) of 3 m. -

optional extras (model reference n° 59)
slate grey paint, flue extension in black steel, fresh-air intake device, cover disc to conceal ceiling joint, adapter, steel heightening base, gas appliance.

Una linea, una presenza, una funzione.
La purezza del design della cappa sottolineata dalla curva del braciere, fa di questo modello un focolare a parete prezioso che può essere installato in diverse situazioni.
In versione centrale, il Filiofocus ha ottenuto la medaglia d'Oro al"Trofeo del Design" al salone Batimat, a Parigi nel 2001 e la medaglia d'argento del design a Stuttgart nel 2004.

caratteristiche
versione a parete del Filiofocus centrale, il focolare autoportante è dotato di 3 vetri curvi in piroceramica di cui 1 apribile. Il focolare può essere appoggiato sul pavimento o soprae-levato su un basamento (accessorio). Il recuperatore di calore situato nella parte posteriore del focolare, occupando i 2/3 della cappa, crea un'eccezionale superficie per lo scambio termico. Peso del focolare: 210 kg - condotto Ø 273 mm: 27 kg/m. Garanzia di buon funzionamento data per una lunghezza di condotto fumi (interno + esterno) di minimo 3 m.

accessori (n° di riferimento del modello: 59)
verniciatura grigio-ardesia, condotto fumi supplementare in acciaio nero, disco copriforo, flessibile e presa d'aria esterna, elementi di raccordo (secondo configurazione)
basamento in acciaio, apparecchiatura per funzionamento a gas.

Eine Linie, ein Körper, eine Funktion.
Die klare Formensprache des Rauchfangs wird durch die leicht nach oben gezogene Brennschale harmonisch ergänzt. Dieser Wandkamin lässt sich optisch hervorragend in die unterschiedlichsten Raumkonfigurationen integrieren. Schlichtes Design und innovative Technik machen den Filiofocus zu einem der wichtigsten Focus-Modelle, von denen der zentral stehende Kamin mehrfach preisgekrönt wurde (Batimat-Goldmedaille für Design, Paris, 2001; Silbermedaille des Baden-Württembergischen Designwettbewerbs FOCUS 2004).

Technische Details
Die Wandversion des Filiofocus mit selbsttragendem Feuerraum verfügt über 3 gewölbte Glaskeramikscheiben, von denen sich 1 Scheibe öffnen lässt. Der Feuerraum lässt sich entweder auf dem Boden oder auf einem Sockel (Extra) positionieren.Der Wärmetauscher an der Rückseite des Feuerraums nimmt 2/3 des Rauchfangs ein und entwickelt einen exzellenten thermischen Wirkungsgrad. Gewicht: 210 kg – Rauchrohr Ø 273 mm: 27 kg/m.
Bei einer Rauchrohrlänge (innen + außen) von mindestens 3 m wird eine einwandfreie Funktionsweise garantiert.

Extras (Bezugs-Nr.:59)
Farbwahl schiefergrau, Rauchrohrverlängerungsstück aus schwarzem Stahl, Rosette, Gitter und biegsame Zuleitung für Frischluft, Verbindungsstücke (je nach örtlichen Bedingungen), Stahlsockel, auch als gasbetriebenes Modell lieferbar.

Una línea, una presencia, una función. La pureza del diseño de la campana subrayada por la curva del pebetero hace de este modelo un precioso hogar mural que se puede instalar en muchísimas situaciones. En su versión central, el Filiofocus logró la medalla de oro en los "Trophées du Design" [Trofeos del diseño] (salón Batimat, Paris, 2001) y la medalla de plata del diseño en Estútgart en 2004.

características
versión mural del Filiofocus central, el hogar autoportante viene con 3 cristales curvos de pirocerámica de los que uno se abre el hogar puede colocarse en el suelo o realzado sobre un elevador (opcional).
el recuperador de calor al dorso del hogar, ocupando las dos terceras partes de la campana, crea una superficie de intercambio térmico excepcional.
peso del hogar: 210 kg - conducto Ø 273 mm: 27 kg/m.
garantía de funcionamiento correcto para una longitud de conducto (interior + exterior) de 3 m como mínimo.

elementos opcionales (núm. de referencia del modelo: 59)
pintura: color de pizarra, prolongación del conducto de acero negro, disco-tapa, flexible y parrilla de la entrada de aire nuevo, piezas de empalme (según configuración), elevador de acero, aparato de gas

Uma linha, uma presença, uma função. A pureza do Design da lareira sublinhada pela curva do vasto faz deste modelo uma lareira mural preciosa quem pode ser instalada em múltiplas em situações. Em versão central, o Filiofocus obteve a medalha de ouro “dos Troféus do Design” na Feira Batimat, Paris em 2001 e a medalha de prata no Design Stuttgart em 2004.

caraterísticas
versão mural do Filiofocus central, a lareira integral é munida de 3 vidros curvos em pirocerâmica. a lareira que pode ser instalada no chão ou aumentado sobre uma altura (opção).
recuperador de calor nas costas da lareira, cria uma superfície de troca térmica excepcional.
peso da lareira : 210 Kg - condutos Ø 273 mm: 27 kg/m.
garantia de bom funcionamento dado para um comprimento de conduta de fumos (interior + exterior) de 3 m mínimo.

opções(n° referência do modelo: 59)
pintura cinzento-ardósia, prolongamento do conduto de aço preto, tubo flexível e grelha de chegada de ar novo, peças de conexão (de acordo com configuração), altura em aço, aparelho a gás.

Een lijn, een uitstraling, een functie. De zuiverheid van het ontwerp van de rookkap, benadrukt door de kromming van de vuurschaal, maakt dit model tot een waardevolle wandhaard, die in talloze situaties geïnstalleerd kan worden. De centrale versie van de Filiofocus heeft de gouden medaille van de “Trophées du Design” gewonnen op de Batimat salon in Parijs in 2001 en de zilveren design medaille in Stuttgart in 2004.

karakteristieken
wandversie van de centrale filiofocus, de zelfdragende haard is voorzien van 3 gebogen pyrokeramische ruiten, waarvan er 1 open kan.
de vuurhaard kan op de vloer worden geplaatst of op een verhoging (optie). de warmterecuperator op de achterkant van de haard beslaat 2/3de van de rookkap en creëert een uitzonderlijk stralingsoppervlak. gewicht van de vuurhaard : 210 kg - rookkanaal Ø 273 mm : 27 kg/m.
garantie voor een goede werking gegeven bij een rookkanaallengte (binnen + buiten) van minimaal 3 m.

opties (referentienummer van het model : 59)
leigrijze verf, verlenging van het rookkanaal van zwart staal, afdekplaat, externe luchttoevoer, verbindingsstukken (naargelang van de configuratie), stalen verhoging, gasapparaat.

Строгость форм, презентабельность и функциональность.
Чистота дизайна линий кожуха, сочетающегося с изогнутым основанием, делает эту модель одной из самых престижных в линейке пристенных моделей Focus. Данная модель имеет возможные варианты установки. Центральная модель Filiofocus получила Золотую медаль за дизайн на выставке Batimat в Париже в 2001 году и серебряную медаль дизайна в Штутгарте в 2004 году.

Технические характеристики
Пристенный вариант центральной модели Filiofocus - это единая самоподдерживающаяся конструкция. Она оснащена 3 изогнутыми пирокерамическими стеклянные дверцами, одна из которых открывается. Камин может стоять на полу или быть приподнятым на стальном основании (дополнительная опция). Теплообменник, располагающийся сзади топки, занимает 2/3 кожуха и обеспечивает исключительную площадь теплообмена.
Вес: 210 кг - дымоход Ø 273 мм : 27 кг / м. Гарантия нормального функционирования дается для моделей с дымоходом длиной (внутри и снаружи) не менее 3 м.

Дополнительные опции (артикул модели: 59)
синевато - серая краска , дополнительные трубы из черной стали, гибкий шланг и решетка подачи воздуха , диск, скрывающий стыки на потолке, соединительные элементы (в зависимости от конфигурации), стальная подставка, газовый отопительный аппарат.

filiofocus 1600 vitré

copyright dominique imbert, 2001

S'adaptant à des hauteurs sous plafond inférieures à celles des Filiofocus 2000,
ces modéles font preuve d'une même présence et de la même élégante désinvolture.

caractéristiques

les vasques foyères de ces deux modèles peuvent être situées à trois hauteurs par rapport au sol.
le modèle central possède 4 verres courbes en pyrocéramique dont 2 fixes et 2 pivotants, tandis que la version murale présente 3 courbes dont 2 fixes et 1 pivotant.
la version centrale rayonne sur toute la surface de sa hotte.
la version murale a un récupérateur de chaleur qui occupe les 2/3 de la hotte.
garantie de bon fonctionnement donnée pour une longueur de conduit (intérieur + extérieur) de 3 m minimum.

options (n° référence du modèle central : 80 - mural : 81)

pour les deux versions :
peinture gris-ardoise,
prolongement du conduit en acier noir,
disque-cache, flexible et grille d'arrivée d'air neuf,
pièce de raccordement suivant configuration,
rehausse en acier, appareil à gaz
pour la version centrale :
platine spéciale >> p. 132.

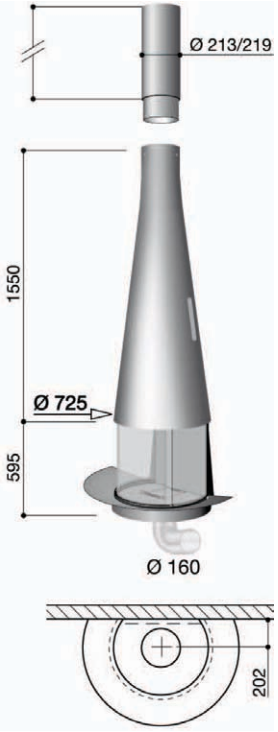

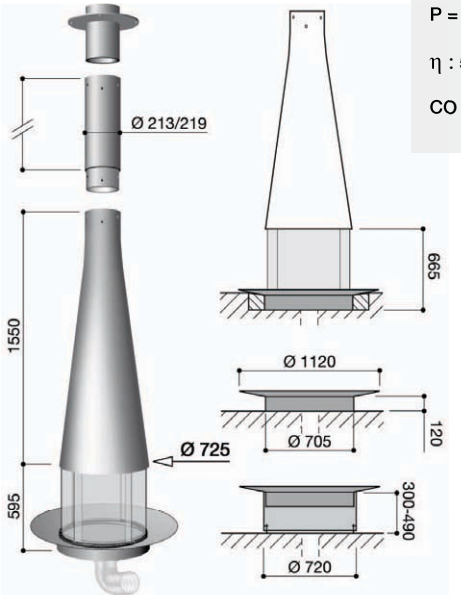

P = 6 KW

η : 50 %

CO : 0,08

Adapted for lower ceiling heights than those required for the Filiofocus 2000, these models share the same presence and the same elegant ease.

characteristics
The fire-bowls of both models can be adjusted at three different heights from the floor.
The central model has four curved heat-resistant glass panels, of which two are fixed and two pivot. The wall version has three curved glass panels, of which two are fixed and one pivots.
The central version radiates heat around the entire surface of its hood. The wall version has a hot-air recuperator that takes up two-thirds of its hood. A fresh-air intake system at the base of the glass panels enables ventilation and aids combustion.
In both models, the hood and the hearth are separate (in the wall model, the two elements are attached during installation).
- guaranteed efficiency with a minimum flue length (interior plus exterior) of 3 m. -

optional extras (central model reference n°80 - wall model reference n°81)
For both versions : slate grey paint, flue extension in black steel, fresh-air intake device, cover disc to conceal ceiling joint, adapter, steel heightening base, gas appliance.
For the central version: special plates >> p. 132.

Adattandosi ad altezze di soffitto inferiori rispetto a quelle dei 2000, questi modelli dismostrano la stessa presenza e la stessa elegante disinvoltura.

caratteristiche
I bracieri di questi due modelli possono essere posizionati a tre altezze rispetto al pavimento. Il modello centrale è munito di 4 vetri curvi in piroceramica dei quali 2 fissi e 2 scorrevoli, mentre la versione a parete è dotata di 3 vetri curvi dei quali 2 fissi e 1 scorrevole. la versione centrale irraggia su tutta la superficie della sua cappa.
la versione a parete ha un recuperatore di calore che occupa i 2/3 della cappa.
Garanzia di buon funzionamento data per una lunghezza di condotto fumi (interno + esterno) di minimo 3 m

accessori (n° di riferimento del modello centrale: 80 – a parete: 81)
per le due versioni: verniciatura grigio-ardesia, condotto fumi supplementare in acciaio nero, disco copriforo, flessibile e presa d'aria esterna,
elementi di raccordo (secondo configurazione), basamento in acciaio, apparecchiatura per il funzionamento a gas
per la versione centrale: piastra speciale >> p. 132.

Da der Filiofocus 2000 nach einer außergewöhnlichen Raumhöhe verlangt, haben wir das Modell etwas reduziert und für niedrigere Raumhöhen angepasst. Der Filiofocus 1600 zeichnet sich durch dieselbe lässige Eleganz seines Vorgängers aus: ein zukunftsträchtiger Raumgestalter für durchschnittlich hohe Innenräume.

Technische Details
Die Brennschale beider Modelle kann in drei unterschiedlichen Bodenhöhen montiert werden. Beim zentral stehenden Modell mit 4 gewölbten Glaskeramikscheiben sind 2 verschiebbar. Beim Wandmodell mit 3 Scheiben lässt sich eine verschieben. Das zentral stehende Kaminmodell gibt ringsum Strahlungswärme ab, wohingegen das Wandmodell über einen Wärmetauscher verfügt, der 2/3 des Rauchfangs einnimmt. Bei einer Rauchrohrlänge (innen + außen) von mindestens 3 m wird eine einwandfreie Funktionsweise garantiert.

Extras (Bezugs-Nr. zentrales Modell: 80, Wandmodell: 81)
Für beide Modelle: Farbwahl schiefergrau, Rauchrohrverlängerungsstück aus schwarzem Stahl, Rosette, Gitter und biegsame Zuleitung für Frischluft, Verbindungsstücke (je nach örtlichen Bedingungen), Stahlsockel, auch als gasbetriebenes Modell lieferbar.
Für zentrales Modell: spezieller Trageflansch. >> S. 132

Adaptándose a alturas bajo techo inferiores a las de los Filiofocus 2000, estos modelos están iguales de presentes, desenvueltos y son de una gran elegancia

características
los pebeteros de estos dos modelos pueden colocarse en tres posiciones (alturas) con respecto al suelo.
El modelo central consta de cuatro cristales curvos de pirocerámica (dos son fijos y dos son pivotantes) mientras que la versión mural consta de 3 cristales curvos (dos son fijos y uno es pivotante) la versión central resplandece sobre toda la superficie de su campana.
la versión mural comprende un recuperador de calor que ocupa las dos terceras partes de la campana.
garantía de funcionamiento correcto para una longitud de conducto (interior + exterior) de 3 m como mínimo.

elementos opcionales (núm. de referencia del modelo central: 80 - mural: 81)
para las dos versiones: pintura: color de pizarra, prolongación del conducto de acero negro, disco-tapa, flexible y parrilla de la entrada de aire nuevo, pieza de empalme según configuración, elevador de acero, aparato de gas
para la versión central: placa metálica especial >> pág. 132.

Adaptando-se à alturas sob teto inferior às do Filiofocus 2000, estes modelos fazem prova de uma mesma presença, elegância e desenvoltura

caraterísticas
a lareira destes dois modelos podem ser situadas a três alturas em relação ao chão. o modelo central possui 4 vidros curvos em pirocerâmica dos 2 fixos e 2 giratórios, enquanto a versão mural apresenta 3 curvos, dos quais 2 fixos e 1 giratório. a versão central irradia sobre toda a superfície da sua lareira. a versão mural tem recuperador de calor.
garantia de bom funcionamento dado para um comprimento da conduta de fumos (interior + exterior) de 3 m mínimo.

opções (n° referência do modelo: 80 - mural : 81)
para as duas versões: pintura cinzento-ardósia, prolongamento do conduto de aço preto, tubo flexível e grelha de chegada de ar novo, peça de conexão conforme a configuração, altura em aço, aparelho a gás.
para a versão central: platina especial >> p. 132.

Deze modellen kunnen zich aanpassen aan lagere ruimtes dan die van de Filiofocus 2000 en geven blijk van dezelfde persoonlijkheid en dezelfde elegante ongedwongenheid.

karakteristieken
de vuurschalen van deze twee modellen kunnen op drie hoogtes ten opzichte van de vloer worden geplaatst. het centrale model heeft 4 gebogen pyrokeramische ruiten, waarvan 2 vast en 2 draaiend, terwijl het wandmodel 3 gebogen ruiten heeft, waarvan 2 vast en 1 draaiend. de centrale versie straalt over de gehele oppervlakte van de rookkap.
de wandversie heeft een warmterecuperator die 2/3de van de rookkap beslaat.
garantie voor een goede werking gegeven bij een rookkanaallengte (binnen + buiten) van minimaal 3 m.

opties (referentienummer van het centrale model 80 – wandmodel : 81)
voor de twee versies : leigrijze verf, verlenging van het rookkanaal van zwart staal, afdekplaat, externe luchttoevoer, verbindingsstukken (naargelang van de configuratie), stalen verhoging, gasapparaat,
voor de centrale versie, speciale ophangplaat >> p. 132.

В отличии от Filiofocus 2000, эти модели разработаны для более низких потолков. При этом они сохраняют присущюю моделям этого ряда элегантность и презентабельность.

Технические характеристики
Основание очага может располагаться на трех разных высотах по отношению к полу. Центральная модель имеет 4 изогнутые пирокерамические стеклянные дверцы, две из которых раздвижные и две фиксированные. Пристенная версия оснащена 3 изогнутыми пирокерамическими стеклянными дверцами, две из которых фиксированы и одна открывается. В центральной версии тепло распределяется равномерно по всей поверхности кожуха. Пристенная версия оснащена теплообменником, располагающимся сзади топки, который занимает 2/3 кожуха. Гарантия нормального функционирования дается для моделей с одной открытой дверцей и с дымоходом длиной (внутри и снаружи) не менее 3 м.

Дополнительные опции (артикул центральной модели: 80, пристенной : 81)
для обеих версий: синевато-серая краска , дополнительные трубы из черной стали, диск, скрывающий стыки на потолке, соединительные элементы (в зависимости от конфигурации), гибкий шланг и решетка подачи воздуха, стальная подставка, газовый отопительный аппарат.
Для центральной версии: специальная пластина для крепежа (см. стр. 132)

- Expressions sculpturales numérotées et signées -
Dans ces créations aux soudures apparentes
et à l'acier brut ciré, se conjuguent,
sans compromission, art, artisanat,
architecture et performances environnementales.

caractéristiques

le conduit acier, réalisé sur mesure,
se raccorde au conduit existant au moyen
d'un conduit flexible.
le foyer fonctionne porte ouverte ou fermée.
poids foyer = 95 kg,
garantie de bon fonctionnement donnée
pour une longueur de conduit
(intérieur + extérieur) de 3,75 m minimum.

à noter que ces modèles peuvent être réalisés
avec le grand côté du foyer à gauche
(à l'inverse de la photo p. 15 et du plan).

options (n° référence du modèle : 16)

disque-cache, flexible et grille d'arrivée d'air neuf,
conduit inox flexible ou rigide pour raccordement,
pièces de raccordement (suivant configuration),
sortie de toit en acier inox ou laqué sur mesure,
appareil à gaz pour version sans porte.

hétérofocus 1400

copyright dominique imbert, 1988

P = 11 KW

η : 78,6 %

CO : 0,10

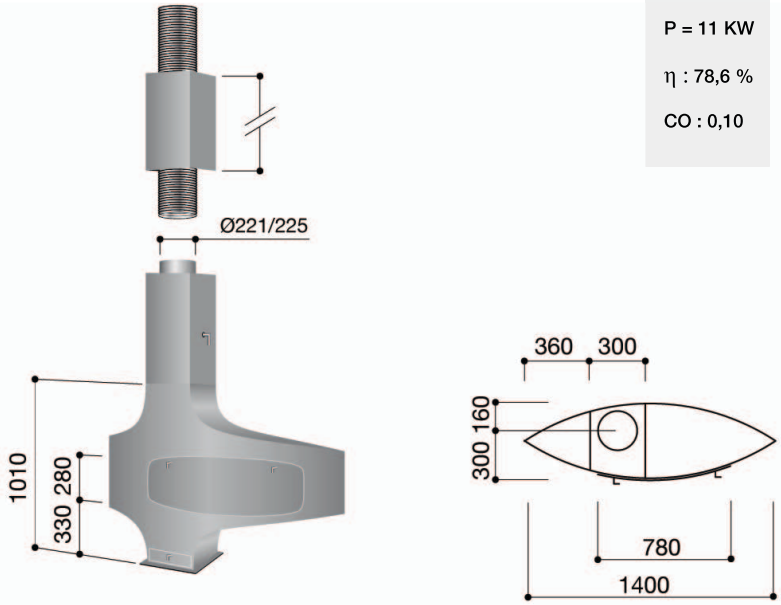

Sculpted in raw, polished steel with visible welding seams, each Heterofocus is numbered and signed.
These unique fireplaces offer exceptional heat output, embodying Focus's aspiration to merge art, craftsmanship, innovation and function without compromising quality.

characteristics
body of fireplace: 95 kg, polished raw steel; steel flue: height is made to measure, and can be connected to an existing flue with a flexible or rigid stainless steel flue liner (option).
Operates with the door open or closed.
The fireplace can also be made 'reversed', with the extended side on the left.
- guaranteed efficiency with a minimum flue length (interior plus exterior) of 3.75 m. -

optional extras (model reference n° 16)
custom-made cover-disc to conceal ceiling joint, flue connection according to the installation requirements, flexible or rigid stainless steel connection flue, fresh-air intake device, gas appliance for version without door.

- Espressioni scultoree numerate e firmate -
In queste creazioni con saldature visibili e acciaio grezzo cerato, associano, senza compromessi, arte, artigianato, architettura e performance ambientali.

caratteristiche
Il condotto in acciaio, realizzato su misura viene collegato al condotto esistente tramite un condotto flessibile. Il focolare funziona con lo sportello aperto o chiuso.
Peso focolare = 95 kg, Garanzia di buon funzionamento data per una lunghezza di condotto fumi (interno + esterno) di minimo 3,75 m.
Da notare che questi modelli possono essere realizzati anche con il lato grande del focolare a sinistra (al contrario della foto a pag. 15 e del disegno).

accessori (n° di riferimento del modello: 16)
disco copriforo, flessibile e presa d'aria esterna, condotto inox flessibile o rigido per collegamento, elementi di raccordo (secondo configurazione),
comignolo su misura in acciaio inox o laccao, apparecchiatura per il funzionamento a gas per la versione senza sportello.

Jede einzelne dieser Kaminskulpturen ist nummeriert und signiert.
Dieses Modell aus gewachstem Rohstahl mit sichtbaren Schweißnähten steht für die perfekte Verbindung von Kunst, Handwerk, Architektur und umweltbewusster Wärmeleistung.

Technische Details
Das maßgefertigte Rauchrohr aus Edelstahl wird mit Hilfe eines flexiblen Verbindungsstücks an den Schornstein angeschlossen. Der Kamin kann sowohl offen als auch geschlossen betrieben werden. Gewicht: 95 kg. Bei einer Rauchrohrlänge (innen + außen) von mindestens 3,75 m wird eine einwandfreie Funktionsweise garantiert.
Das Modell kann auf Wunsch auch mit dem Feuerraum linksseitig gefertigt werden (spiegelverkehrte Version zum Foto auf S. 15 und zur Zeichnung).

Extras (Bezugs-Nr.: 16)
Rosette, Gitter und biegsame Zuleitung für Frischluft, Edelstahlrauchrohr (flexibel oder steif), Verbindungsstücke (je nach örtlichen Bedingungen), Schornstein aus Edelstahl oder lackiert, maßgefertigt, auch als gasbetriebenes Modell ohne Frontklappe lieferbar.

- Expresiones esculturales numeradas y firmadas En estas creaciones con soldaduras visibles y de acero bruto encerado, se aúnan sin compromiso arte, artesanía, arquitectura y eficiencia medioambiental.

características
el conducto de acero, realizado a medida, se empalma con el conducto existente por medio de un conducto flexible. el hogar funciona con la puerta abierta o cerrada.
peso del hogar = 95 kg,
garantía de funcionamiento correcto para una longitud de conducto (interior + exterior) de 3,75 m como mínimo.

Nota: estos modelos pueden realizarse con el lado más grande del hogar a la izquierda (al contrario de la foto de la pág. 15 y del plano).

elementos opcionales (núm. de referencia del modelo: 16)
disco-tapa, flexible y parrilla de la entrada de aire nuevo, conducto de acero inoxidable flexible o rígido para el empalme, piezas de empalme (según configuración), escape de techo de acero inoxidable o con laca, a medida, aparato de gas para la versión sin puerta.

Expressões esculturales numeradas e assinadas - estas criações com as soldaduras visíveis no aço bruto encerado, conjugam-se, sem compromisso, arte, artesanato, arquitectura e desempenho ambiental.

caraterísticas
a conduto em aço, realizada por medida, liga-se á conduta existente por um tubo rígido ou flexível. A lareira…peso da lareira=95Kg
garantia de bom funcionamento dado para um comprimento da conduta de fumos (interior + exterior) de 3,75 m mínimo.
a notar que estes modelos podem ser realizados com o a lareira à esquerda (pelo contrário da fotografia p. 15 no plano).

opções(n° referência do modelo: 16)
anel de remate, tubo flexível e grelha de chegada de ar novo, conduto inox tubo flexível ou rígido para conexão, peças de conexão (de acordo com configuração), saída de teto de aço inox ou lacado por medida, aparelho a gás para versão sem porta.

- Genummerde en gesigneerde sculpturale expressies -
In deze creaties met zichtbare lasnaden en van geboend staal zijn kunst, kunstnijverheid, architectuur en milieuprestaties zonder compromissen verenigd.

karakteristieken
het stalen, op maat gerealiseerde rookkanaal kan aan het bestaande rookkanaal worden bevestigd middels een flexibel kanaal. de vuurhaard kan met open of gesloten deur functioneren. gewicht vuurhaard = 95 kg, garantie voor een goede werking gegeven bij een rookkanaallengte (binnen + buiten) van minimaal 3,75 m. opgemerkt wordt dat deze modellen kunnen worden gerealiseerd met de brede kant van de vuurhaard aan de linkerkant (omgekeerd aan de foto op p. 15 en het schema).

opties (referentienummer van het model : 16)
afdekplaat, externe luchttoevoer, flexibel of vast roestvrijstalen rookkanaal voor bevestiging, verbindingsstukken (naargelang van de configuratie), schoorsteen van roestvrij- of gelakt staal op maat, gasapparaat voor versie zonder deur.

Подписанные и пронумерованные автором скульптуроподобные модели.
Эти создания из неровной полированной стали с видимыми сварными швами сочетают без компромиссов искусство, ремесленное мастерство, архитектурноее начало и высокую экологичность.

Технические характеристики
стальной дымоход по размерам заказчика, присоединение к существующему дымоходу с помощью гофротрубы из нержавейки, работает как с открытой, так и с закрытой дверцей, вес очага – 95 кг, Гарантия нормального функционирования дается для моделей с дымоходом длиной (внутри и снаружи) не менее 3,75 м. Очаг может быть изготовлен и «наоборот», то есть длинной стороной влево (см фото стр 15 и план).

Дополнительные опции: (артикул модели : 16)
гибкий шланг и решетка подачи воздуха, диск, скрывающий стыки на потолке, соединительные элементы (в зависимости от конфигурации), наружная труба из нержавеющей или лакированной стали по размерам заказчика , гибкий или жесткий нержавеющий дымоотвод для соединения с существующем дымоходом, газовый отопительный аппарат для версии без дверцы.

eurofocus 950 / 951

copyright dominique imbert, 1993

- Le roman du feu porté à l'écran -
C'est à livre ouvert que se lit l'Eurofocus
et c'est la récompense de ses flammes nues
que d'être lues de la tête au pied, intégralement.
Expression d'un design innovant, sobre et audacieux.
ce modèle a obtenu le prix "Mercure du Design" à Paris.

caractéristiques

Ce modèle existe en 2 versions :
Eurofocus 950 : foyer ouvert
Eurofocus 951 : foyer fermé
les 2 versions peuvent avoir un foyer fixe
ou un foyer pivotant (fourni avec une platine).
Eurofocus 950 : la porte est vitrée sur les 3/4 de sa hauteur.
Un rapport direct avec les flammes est ainsi possible
au travers de l'espace inférieur.
un pare-étincelles est en option.
les foyers sont à double corps avec récupérateur de chaleur et
un cendrier intégré dans le pied.

Eurofocus 951 : la porte de la façade est vitrée sur toute sa surface.
une vitre teintée, intérieure, fixe sur le haut du foyer, fait office
d'avaloir complémentaire.
l'air de combustion pénètre dans le pied et circule dans les parois
latérales.
ce foyer fermé est parfaitement adapté aux maisons BBC (à basse
consommation d'énergie).

options (n° référence du modèle : 8)

disque-cache, peinture gris-ardoise,
pare-étincelles pour Eurofocus 950,
flexible et grille d'arrivée d'air neuf,
appareil à gaz pour version 950 fixe.

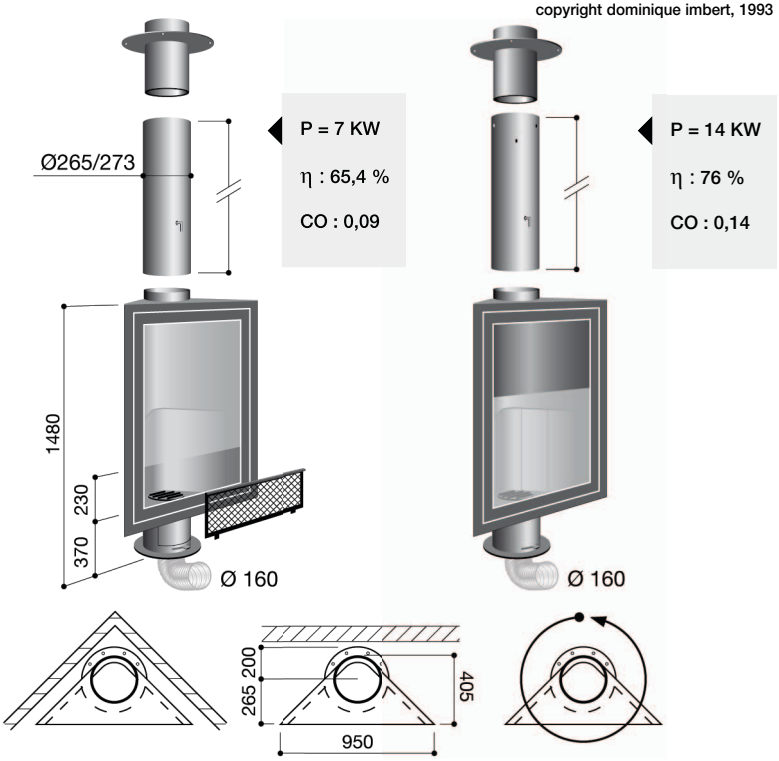

- The story of fire brought to the screen -
The Eurofocus is an open book, proudly exposing its flames in their full splendour. Audacious yet sober, this highly innovative design won the 'Mercure du Design' prize in Paris.

characteristics
This fireplace comes in two versions: Eurofocus 950: open hearth - Eurofocus 951: sealed hearth
Either version can be supplied as a fixed or pivoting fireplace (the pivoting version comes with a rotating plate).
Eurofocus 950: the bottom quarter of the heat-resistant glass door is open, allowing a direct view of the fire through the open space.
A fireguard is optional. Both models are double-walled and include a heat recuperator. An ash pan is incorporated in the base.
Eurofocus 951: the door has a full glass panel so it is completely closed.
A tinted interior glass panel, attached above the hearth, serves as a supplementary inlet.
The air for combustion enters through the base and circulates along the lateral walls.
This closed fireplace is perfectly adapted to houses constructed for low-energy consumption.

options (model reference no. 8)
cover disc to conceal ceiling joint, slate-grey paint, fireguard for Eurofocus 950, pipe and screen for fresh-air intake device, gas appliance for the fixed version of 950.

- Il romanzo del fuoco portato sullo schermo -
L'Eurofocus si legge a libro aperto ed è la ricompensa delle sue fiamme nude lette dalla testa ai piedi integralmente.
Espressione d'un design innovativo, sobrio e audace. Questo modello ha ottenuto il premio "Mercurio del Design" di Parigi.

caratteristiche
Questo modello esiste in due versioni: Eurofocus 950: focolare aperto, Eurofocus 951: focolare chiuso
le 2 versioni possono avere un focolare fisso o un focolare rotante (fornito con una piastra).
Eurofocus 950: lo sportello è vetrato per i 3/4 della sua altezza. E' cosi possibile un rapporto diretto con le fiamme attraverso lo spazio inferiore. Il parascintille è in opzione.
I focolari hanno un doppio corpo con recuperatore di calore e cassetto raccoglicenere integrato nel basamento.
Eurofocus 951: lo sportello della facciata è vetrato su tutta la superficie. Un vetro verniciato, interno, fissato sulla parte superiore del focolare funge da cappa complementare.
l'aria di combustione penetra nel basamento e circola nelle pareti laterali. Questo focolare chiuso è perfettamente adatto alle case a basso consumo energetico.

accessori (n° di riferimento del modello: 8)
disco copriforo, verniciatura grigio-ardesia, parascintille per Eurofocus 950, flessibile e presa d'aria esterna, apparecchiatura per il funzionamento a gas per versione 950 fissa.

Die Geschichte des Feuers, erzählt von den Flammen. Mit dem Eurofocus liegt sie vor uns wie in einem offenen Buch - von Anfang bis Ende.
Dieses Modell mit seinem innovativen, formschönen und anspruchsvollen Design wurde in Paris mit dem "Mercure du Design" ausgezeichnet.

Technische Details
Dieses Modell gibt es in 2 Varianten: Eurofocus 950: mit offenem Feuerraum - Eurofocus 951 : mit geschlossenem Feuerraum.
Beide Bauarten können mit einem feststehenden oder drehbarem Kaminkörper ausgestattet werden (inklusive Trageflansch).
Eurofocus 950: Die zu ¾ verglaste Fronttür ermöglicht im unteren Bereich einen direkten Sichtkontakt mit den Flammen. Ein Funkenschutzgitter kann optional angebracht werden. Der doppelwandige Feuerraum ist mit einem Wärmetauscher und einer im Fuß integrierten Aschenlade versehen.
Eurofocus 951: Die Fronttür ist ganzflächig verglast. Eine gefärbte, im oberen Feuerraum angebrachte Scheibe dient als zusätzlicher Rauchschutz. Die Verbrennungsluft wird in den Fuß geleitet und zirkuliert in den Seitenwänden. Dieser geschlossene Feuerraum eignet sich hervorragend für Niedrigenergiehäuser.

Extras (Bezugs-Nr.: 8)
Rosette, Farbwahl schiefergrau, Funkenschutzgitter (Eurofocus 950), Gitter und biegsame Zuleitung für Frischluft, auch gasbetrieben für das feststehende Modell 950 lieferbar.

- La novela del fuego llevada a la gran pantalla -
A libro abierto es cómo se lee el Eurofocus y la recompensa de sus llamas desnudas es que Ud. las lea por completo, de la cabeza a los pies.
Pues es la expresión de un diseño innovador, sobrio y audaz. Este modelo consiguió el premio Mercure du Design [Mercurio del Diseño] en París.

características
Este hogar existe en 2 versiones: Eurofocus 950: hogar abierto - Eurofocus 951: hogar cerrado
las 2 versiones pueden tener un hogar fijo o un hogar pivotante (que viene con una placa metálica).
Eurofocus 950: la puerta es acristalada sobre las tres cuartas partes de su altura.
De esta forma, una relación directa con las llamas es posible mediante el espacio inferior.
opcionalmente, puede Ud. pedir un parachispas. los hogares son de doble cuerpo y constan de un recuperador de calor y un cenicero está incorporado en el pedestal.
Eurofocus 951: la puerta de la fachada es acristalada sobre toda su superficie.un cristal tintado, interno, fijo sobre la parte superior del hogar, sirve de
de garganta adicional. el aire de la combustión penetra en el pedestal y circula en las paredes laterales. Este hogar cerrado está perfectamente apropiado para las casas de bajo consumo de energía.

elementos opcionales (núm. de referencia del modelo: 8)
disco-tapa, pintura: color de pizarra, parachispas para el Eurofocus 950, flexible y parrilla de la entrada de aire nuevo, aparato de gas para la versión 950 fija.

- Oromance do fogo levado ao ecrã -
É como um livro aberto que se lê o Eurofocus e é a recompensa das suas chamas nuas que a ser lido da cabeça ao pé, integralmente.
Expressão de um desenho inovador, sóbrio e audacioso. este modelo obteve o preço “Mercúrio do Design” em Paris.

caraterísticas
as duas versões podem ser fixas ou giratórias (fornecido com platina).
Eurofocus 950: a porta é com vidro em ¾ da sua altura. uma relação directa é assim um possível através do espaço inferior.
para-brasas em opção. As lareiras têm uma dupla câmara que funciona como recuperador de calor e uma gaveta de cinzas integrada na base.
Eurofocus 951: a porta da fachada é envidraçada sobre toda a sua superfícia. uma vidraça matizada, interna, fixa sobre a parte superior da lareira, faz de extractor suplementar.
O ar de combustão entra pelo pé e circula nas paredes laterais. esta lareira fechada adaptase perfeitamente às casas BBC (à baixo consumo de energia).

opções (n° referência do modelo: 8)
pintura cinzento-ardósia, para-brasas para Eurofocus 950, tubo flexível e grelha de chegada de ar novo, aparelho a gáse para versão 950 fixa.

- De roman van het vuur in beeld gebracht –
Doordat de vlammen van de Eurofocus volledig zichtbaar zijn, kunt u het vuur op uw gemak bewonderen. Het resultaat van een innoverend, sober en moedig ontwerp.
Dit model heeft de “Mercure du Design” prijs gewonnen in Parijs.

karakteristieken
Dit model bestaat in 2 versies : Eurofocus 950 : open vuurhaard , Eurofocus 951 : gesloten vuurhaard.
Beide versies kunnen worden uitgevoerd met een vaste of een draaiende vuurhaard (geleverd met een ophangplaat).
Eurofocus 950 : De deur is over 3/4de van zijn hoogte beglaasd. Zo heeft u door het onderste gedeelte direct “contact” met de vlammen.
Vonkenscherm als optie leverbaar. De vuurhaarden hebben een dubbele wand met warmterecuperator en een aslade in de voet.
Eurofocus 951 : De deur van de façade is volledig beglaasd. Een getinte ruit aan de binnenkant, bevestigd aan de bovenkant van de haard, doet dienst als extra rookvang. De verbrandingslucht dringt de voet binnen en circuleert in de zijwanden.
Deze gesloten vuurhaard is uitstekend geschikt voor woningen met een laag energieverbruik.

opties (referentienummer van het model : 8)
afdekplaat, leigrijze verf, vonkenscherm voor eurofocus 950, externe luchttoevoer, gasapparaat voor versie 950 vast.

-Роман пламени, перенесенный на экран-
Eurofocus, словно раскрытая книга, которую можно прочесть, настоящее удовольствие подарят вам языки пламени, предстающие во всей своей красе от основания до самых кончиков. Обладая инновационным, строгим и смелым дизайном, эта модель получила награду Mercure de Design в Париже в 1993 году.

Технические характеристики
Эта модель существует в двух версиях. Eurofocus 950 с открытой топкой. Eurofocus 951 с закрытой топкой
Обе модели могут быть как с фиксированной, так и с поворачивающейся топкой (поставляется с пластиной).
Eurofocus 950: дверца застеклена на 3/4 своей высоты. Таким образом возможен доступ к открытому пламени через пространство внизу. Искрогасители- дополнительная опция.
Топки с двойным корпусом с теплообменником и встроенным в основание зольником.
Eurofocus 951: Дверца фасада полностью застеклена. Затемненное внутреннее стекло, фиксированное в верхней части фасада, служит дополнительным дымосборником.
Воздух, образующийся в процессе сгорания, проникает в основание и циркулирует в боковых стенках.
Этот камин прекрасно приспособлен к домам с низким потреблением электроэнергии.

Дополнительные опции (артикул модели: 8)
диск, скрывающий стыки на потолке, синевато-серая краска, искрогасители для Eurofocus 950, гибкий шланг и решетка подачи воздуха, газовый отопительный аппарат для фиксированной версии 950 .

Les “déchirures” réalisées et signées par dominique imbert, font de chacun de ces monolithes d’acier ciré des oeuvres d’art uniques et fonctionnelles.
Le Magnifocus éclaté est une cheminée-sculpture d’une exceptionnelle présence.

Sélectionné pour le Premio Design Italiano (Rome).

caractéristiques

foyer monobloc (170 kg) aux soudures apparentes, acier brut ciré
surface d’échange thermique ± 4,25 m^2
hauteur du foyer sur mesure (maxi 3 m),
protection complémentaire de fond.
le raccordement au conduit s’effectue au moyen d’un conduit flexible ou rigide ø 230 mm intérieur (option) ou d’une pièce d’adaptation spéciale (option).
un cendrier de grande contenance abrite un dispositif de réglage d’arrivée d’air neuf.
garantie de bon fonctionnement donnée pour une longueur de conduit (intérieur + extérieur) de 3 m minimum.

options (n° référence du modèle : 15)

conduit inox flexible ou rigide pour raccordement, pièces de raccordement (suivant configuration), flexible et grille d’arrivée d’air neuf, appareil à gaz.

magnifocus

copyright dominique imbert, 1993

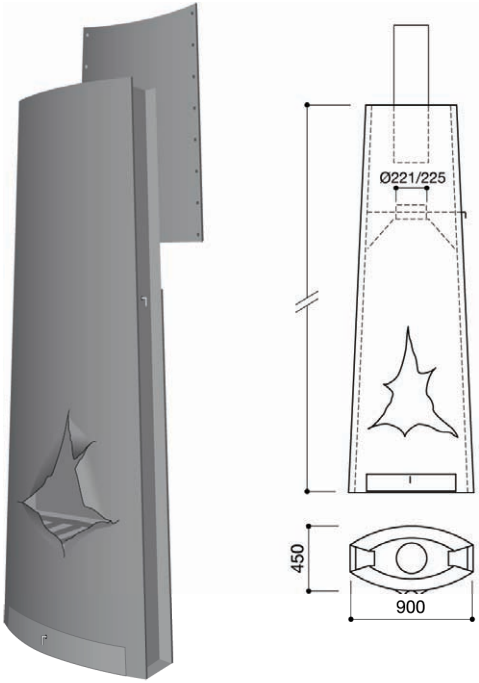

P = 9 KW

η : 67,1 %

CO : 0,12

- Ripped steel -
Each example of the Magnifocus is a unique creation. Dominique Imbert sculpts a different “tear” in each individual raw steel fireplace, resulting in a work of art that is original and powerful, yet remains practical. This version for the home was selected for the Premio Design Italiano in Rome.

characteristics
fireplace is a single block of polished raw steel: 170 kg; welding seams visible; heat-exchange surface ± 4.25 m^2
height of fireplace made to measure (max. 3 m); back of firebox benefits from extra heat protection; a fresh-air intake system is housed in the large-capacity ash drawer; linkage to flue by flexible or rigid stainless tube or by a custom-made connecting piece (option).
- guaranteed efficiency is dependent upon a minimum flue length (interior plus exterior) of 3 m. -

optional extras (model reference n° 15)
flexible or rigid stainless steel connection flue, adapter, fresh-air intake device, gas appliance.

Gli “squarci” realizzati e firmati da Dominique Imbert, fanno di ognuno di questi monoliti in acciaio cerato delle sculture uniche e funzionali.
Il Magnifocus con squarcio è un camino-scultura di una presenza eccezionale. Selezionato per il Premio Design Italiano (Roma).

caratteristiche
focolare monoblocco (170 kg) con saldature a vista, acciaio cerato superficie di scambio termico ± 4,25 m^2. altezza del focolare su misura (max 3 m),
protezione supplementare del fondo. Il raccordo al condotto si effettua per mezzo di un condotto flessibile o rigido 230 mm interno (accessorio); oppure mediante un elemento di raccordo speciale (accessorio). All’interno del cassetto portacenere di grandi dimensioni è alloggiata una regolazione dell’aria esterna.
Garanzia di buon funzionamento data per una lunghezza di condotto fumi (interno + esterno) di minimo 3 m.

accessori (n° di riferimento del modello: 15)
condotto inox flessibile o rigido per raccordo, elementi di raccordo (secondo configurazione), flessibile e presa d’aria esterna, apparecchiatura per il funzionamento a gas.

Die Berstmetallfront erfährt ihren letzten Schliff durch die künstlerische Hand Dominique Imberts, wobei das Aufbrechen der Feuerraumöffnung in Handarbeit geschieht. So wird aus dem Stahlriesen ein einzigartiges, funktionales und individuell signiertes Kunstwerk. Der Magnifocus ist eine Kaminskulptur von außergewöhnlicher Präsenz.
Ausgewählt für den italienischen Design-Preis "Premio Design Italiano" (Rom)

Technische Details
Einteiliger Feuerraum (170 kg) aus gewachstem Rohstahl, mit sichtbaren Schweißnähten und hoher thermischer Leitfähigkeit bei einer Oberfläche von ± 4,25 m^2.
Kaminhöhe auf Wunsch (höchstens 3 m). Der Anschluss an den Schornstein erfolgt über ein flexibles oder steifes Edelstahlrohr Ø innen 230 mm (Extra) oder über ein spezielles Verbindungsstück (Extra). Die großräumige Aschenlade verfügt über eine Vorrichtung zur Regulierung der Frischluftzufuhr.
Bei einer Rauchrohrlänge (innen + außen) von mindestens 3 m wird eine einwandfreie Funktionsweise garantiert.

Extras (Bezugs-Nr.: 15)
Edelstahlrauchrohr (flexibel oder steif), Verbindungsstücke (je nach örtlichen Bedingungen), Gitter und biegsame Zuleitung für Frischluft, auch als gasbetriebenes Modell lieferbar.

Los "desgarrones" realizados y firmados por dominique imbert hacen de cada uno de estos monolitos de acero encerado unas obras de arte únicas y funcionales.
El Magnifocus "estallado" es una chimenea-escultura que tiene una presencia excepcional.
Seleccionada para el Premio Design Italiano (Roma).

características
hogar monobloc (170 kg) con soldaduras visibles, acero bruto encerad. superficie de intercambio térmico ± 4,25 m2. altura del hogar a medida (3 m como máximo), protección complementaria de fondo. el empalme con el conducto se efectúa mediante un conducto flexible o rígido ø 230 mm interior (opcional) o de una pieza de adaptación especial (opcional). un cenicero de gran capacidad contiene un sistema de regulación de la entrada de aire nuevo. garantía de funcionamiento correcto para una longitud de conducto (interior + exterior) de 3 m como mínimo.

elementos opcionales (núm. de referencia del modelo: 15)
conducto de acero inoxidable flexible o rígido para el empalme, piezas de empalme (según configuración), flexible y parrilla de la entrada de aire nuevo, aparato de gas.

As "rupturas" realizadas e assinadas por dominique imbert, fazem de cada um destes monolíticos em aço encerado umas obras de arte únicas e funcionais.
O Magnifocus estoirado é uma lareira-escultura de uma excepcional presença.
Selecionado para o Premio do Design Italiano (Roma).

caraterísticas
lareira monobloc (170 Kg) com as soldaduras visíveis, aço bruto encerado, superfície de troca térmica ± 4,25 m2, altura da lareira por medida (máximos 3 m), proteção complementar de fundo. a conexão ao conduto efetua-se através de um conduto flexível ou rígido ø 230 mm interno (opção) ou de uma peça de adaptação especial (opção). um cinzeiro de grande capacidade protege um dispositivo de ajustamento de chegada de ar novo.
garantia de bom funcionamento dado para um comprimento da conduta de fumos (interior + exterior) de 3 m mínimo.

opções (n° referência do modelo: 15)
conduto inox flexível ou rígido para conexão, peças de conexão (de acordo com configuração), tubo flexível e grelha de chegada de ar novo, aparelho a gás.

De door Dominique Imbert gerealiseerde en gesigneerde "scheuren" maken elk van deze monolieten van geboend staal tot een uniek en functioneel beeldhouwwerk.
De Magnifocus éclaté is een haard-beeldhouwwerk met een uitzonderlijke uitstraling.
Geselecteerd voor de Premio Design Italiano (Rome).

karakteristieken
uit één stuk vervaardigde haard (170 kg) met zichtbare naden, van geboend staal, thermisch stralingsoppervlak ± 4,25 m2 hoogte van de vuurhaard op maat (max. 3 m), extra bescherming van de achterzijde. de aansluiting op het rookkanaal kan middels een flexibele of vaste buis (ø 230 mm binnen)(optie) of middels een speciaal aansluitstuk (optie) uitgevoerd worden. een aslade met grote capaciteit bevat het regelmechanisme voor verse luchttoevoer.
garantie voor een goede werking gegeven bij een rookkanaallengte (binnen + buiten) van minimaal 3 m.

opties (referentienummer van het model : 15)
flexibel of vast roestvrijstalen rookkanaal voor bevestiging, verbindingsstukken (naargelang van de configuratie),externe luchttoevoer, gasapparaat.

«Разрывы» в металле созданы и подписаны Домиником Имбером, что делает каждый из этих натертых воском стальных монолитов уникальным и в то же время функциональным шедевром современного искусства. MAGNIFOCUS -необычайно представительный скульптурный камин.
Избран для Premio Design Italiano (Рим).

Технические характеристики
Сконструирован как единый блок (170 кг) из натертой воском неровной стали с видимыми сварными швами.
Площадь теплообмена 4,25 кв.м, высота камина по размерам заказчика (до 3 м), жаростойкая задняя часть камина , соединение с дымоходом осуществляется посредством гибкого или жесткого дымоотвода Ø 230 мм (опция) или с помощью специального адаптационного соединения (опция). Подача свежего воздуха установлена в большом зольнике.
Гарантия нормального функционирования дается для моделей с дымоходом длиной (внутри и снаружи) не менее 3 м.

Дополнительные опции: (артикул модели : 15)
Гибкий или жесткий нержавеющий дымоотвод для соединения с существующем дымоходом, соединительные элементы (в зависимости от конфигурации) , гибкий шланг и решетка подачи воздуха, газовый отопительный аппарат.

optifocus

copyright dominique imbert, 1997

Foyer autoporteur aux formes harmonieuses,
muni d'une vitre coulissante et de deux vitres fixes,
permettant une vision du feu à 180 °.
Une tablette conviviale surplombe le rangement à bois.
L'Optifocus répond parfaitement à des exigences simultanées
de sécurité, d'encombrement raisonnable
et d'esthétique généreuse.

caractéristiques

foyer mural en acier, muni d'un récupérateur de chaleur
qui optimise ses performances,
et d'une banquette en tôle noire qui peut être
de 2 largeurs au choix : 1,25 m ou 1,75 m (photo p. 19).
celle-ci peut recevoir un matériau en rapport
avec l'environnement : carrelage, marbre, granit
ou lave émaillée (non fournis).
foyer : 128 kg - conduit ø 219 mm, 16 kg/m.
peinture : noir mat à haute résistance thermique.
garantie de bon fonctionnement donnée
pour une longueur de conduit
(intérieur + extérieur) de 3,75 m minimum.

options (n° référence du modèle : 42)

peinture gris-ardoise,
coude, disque-cache,
prolongement du conduit en acier noir,
pièces de raccordement (suivant configuration),
flexible et grille d'arrivée d'air neuf,
appareil à gaz.

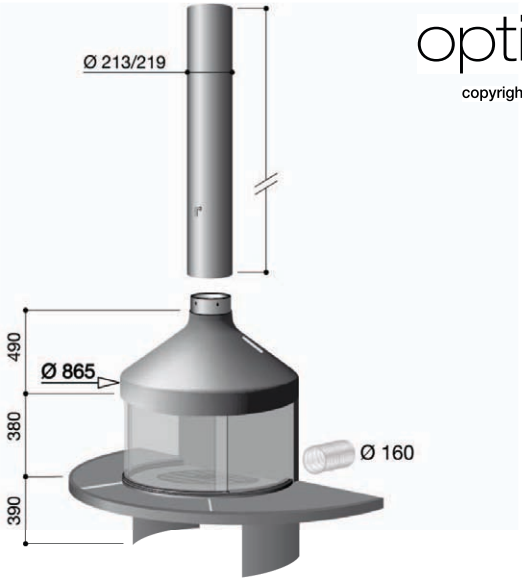

P = 11 KW

η : 73,1 %

CO : 0,16

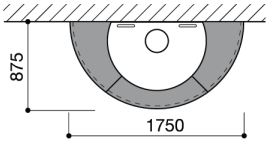

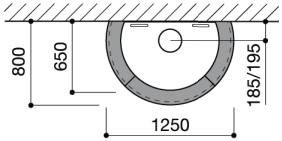

This self-supporting fireplace has a harmonious shape and a system of sliding and fixed glass panels that allows a 180° view of the fire. A convivial hearth-shelf overhangs a space for wood storage. The Optifocus is an ideal solution for the simultaneous needs of safety, limited space and style

characteristics
body of fireplace: 128 kg, free-standing wall fire; flue: diameter 219 mm, 16 kg/m; heat-resistant matt black paint.
This model has separate elements: the shelf (two sizes: 1.25 or 1.75 m), the hood, the flue, and a metal backing plate for the hearth. The standard shelf is black metal, but can be customised by the purchaser with other materials, such as ceramic, granite, marble…(not supplied).
- guaranteed efficiency with a minimum flue length (interior plus exterior) of 3.75 m. -

optional extras (model reference n° 42)
edging for hearth-shelf, slate grey paint, cover disc to conceal ceiling joint, adapter, fresh-air intake device,
made-to-measure flue and duct elbow, gas appliance.

Focolare autoportante dalle forme armoniose, dotato d'un vetro scorrevole e di due vetri fissi, permette una visione del fuoco a 180 °. Un pianale conviviale èsituato sopra la zona di sistemazione della legna. L'Optifocus risponde perfettamente alle esigenze simultanee di sicurezza, d'ingombro ragionevole e di estetica generosa.

caratteristiche
focolare a parete in acciaio, munito d'un recuperatore di calore che ottimizza le prestazioni, e di un pianale in lamiera nera che può essere di 2 larghezze a scelta: 1,25 m o 1,75 m (foto a pag. 19). Esso può essere rivestito d'un materiale in sintonia con l'ambiente: maiolica, marmo, granito o lava smaltata (non forniti).
focolare: 128 kg - condotto ø 219 mm, 16 kg/m. verniciatura: nero opaco ad alta resistenza termica.
Garanzia di buon funzionamento data per una lunghezza di condotto fumi (interno + esterno) di minimo 3,75 m

accessori (n° di riferimento del modello: 42)
verniciatura grigio-ardesia, gomito, disco copriforo, condotto fumi supplementare in acciaio nero, elementi di raccordo (secondo configurazione),
flessibile e presa d'aria esterna, apparecchiatura per il funzionamento a gas.

Die harmonische Formensprache dieses selbsttragenden Feuerraums wird von einer verschiebbaren Glasfront und zwei feststehenden Scheiben elegant abgerundet, die eine optimale Sicht auf das Flammenspiel gewährleisten. Der ringsum verlaufende Kaminsims über dem Untergestell, das zur Unterbringung des Brennholzes dient, unterstreicht vorteilhaft den Gesamteindruck. Der Optifocus ist ein Wandkamin, der auf kleinstem Platz Geselligkeit, Sicherheit, Wärme und Ästhetik bietet.

Technische Details
Dieser Stahl-Wandkamin ist mit einem leistungsstarken Wärmetauscher ausgestattet. Der halbkreisförmige Kaminsims besteht aus schwarzem Metall und ist in zwei verschiedenen Breiten lieferbar: 1,25 m oder 1,75 m (siehe Foto S. 19). Er kann in seinem Erscheinungsbild auch dem jeweiligen Raumambiente - zum Beispiel durch eine entsprechende Marmor-, Kachel-, Granit- oder Lava-Oberfläche - angepasst werden (Materialien nicht mitgeliefert). Gewicht: 128 kg, Rauchrohr ø 219 mm: 16 kg/m.
Farbe: schwarz matt, extrem hitzebeständig. Bei einer Rauchrohrlänge (innen + außen) von mindestens 3,75 m wird eine einwandfreie Funktionsweise garantiert.

Extras (Bezugs-Nr.: 42)
Farbwahl schiefergrau, Knie, Rosette,Rauchrohrverlängerungsstück aus schwarzem Stahl, Verbindungsstücke (je nach örtlichen Bedingungen),
Gitter und biegsame Zuleitung für Frischluft, auch als gasbetriebenes Modell lieferbar.

hogar autoportante con formas armoniosas, equipado con un cristal corredero y con dos cristales fijos, que permiten contemplar el fuego en 180 °.
podrá Ud. utilizar la tabla muy cómoda que está por encima del espacio que sirve para guardar la madera.
El Optifocus responde perfectamente a exigencias simultáneas de seguridad, de volumen reducido y de gran estética.

características
hogar mural de acero, equipado con un recuperador de calor que optimiza su eficiencia, y con una banquilla de chapa negra que puede tener
2 anchuras: 1,25 m o 1,75 m, según sus preferencias. (foto pág. 19).
ésta puede recibir un material que viene bien en el entorno: azulejos, mármol, granito o lava esmaltada (no los incluye).
hogar: 128 kg - conducto ø 219 mm, 16 kg/m. pintura: negro mate con alta resistencia al calor
garantía de funcionamiento correcto para una longitud de conducto (interior + exterior) de 3,75 m como mínimo.

elementos opcionales (núm. de referencia del modelo: 42)
pintura: color de pizarra, codo, disco-tapa, prolongación del conducto de acero negro, piezas de empalme (según configuración),
flexible y parrilla de la entrada de aire nuevo, aparato de gas.

Lareira às formas harmoniosas, munida de uma vidraça deslizante e de duas vidros fixas, permitindo uma visão do fogo à 180 °.
Uma prateleira conviviale e arranjos para a madeira. O Optifocus responde perfeitamente à exigências simultâneas de segurança, de obstrução razoável de estética generosa.

caraterísticas
lareira mural em aço, munida de um recuperador de calor que otimiza as sua performance e de uma bancada em chapa preta que pode ser de dois tamanhos diferentes: 1,25 m ou 1,75 m (foto p. 19).
esta pode receber um material em relação com o ambiente: mármore, granito ou lava esmaltada (não fornecido).
Lareira : 128 Kg - conduto ø 219 mm, 16 kg/m. Pintura : preta mate de alta resistência térmica.
garantia de bom funcionamento dado para um comprimento da conduta de fumos (interior + exterior) de 3,75 m mínimo.

opções (n° referência do modelo: 42)
pintura cinzento-ardósia, prolongamento do conduto de aço preto, peças de conexão (de acordo com configuração), tubo flexível e grelha de chegada de ar novo, aparelho a gás.

Zelfdragende gesloten haard met harmonieuze vormen, voorzien van één verschuifbare ruit en twee vaste ruiten, die 180° zicht op het vuur bieden.
Het plateau boven de opbergruimte voor hout heeft een gezellige uitstraling.
De Optifocus komt uitstekend tegemoet aan zowel eisen van veiligheid als aan eisen van beperkt ruimtebeslag en hoge esthetiek.

karakteristieken
stalen wandhaard, voorzien van een warmterecuperator die de prestaties optimaliseert, en een plateau van zwart plaatstaal dat naar keuze in 2 breedtes verkrijgbaar is: 1,25 m of 1,75 m (foto p. 19).het plateau kan worden uitgevoerd met materiaal dat bij de omgeving past: tegels, marmer, graniet of geëmailleerd lava (niet bijgeleverd).vuurhaard : 128 kg - rookkanaal ø 219 mm, 16 kg/m. verf: mat zwart met hoge thermische weerstand.
garantie voor een goede werking gegeven bij een rookkanaallengte (binnen + buiten) van minimaal 3,75 m.

opties (referentienummer van het model : 42)
leigrijze verf, bochtstuk, afdekplaat, verlenging van het rookkanaal van zwart staal, verbindingsstukken (naargelang van de configuratie), externe luchttoevoer, gasapparaat.

Этот самоподдерживающийся камин с гармоничными формами имеет одну скользящую дверцу и две фиксированные, что позволяет видеть пламя на 180°.
Камин имеет удобную полку-банкетку, под которой располагается хранилище для дров.
Optifocus прекрасно приспособлен к требованиям места и ограниченного пространства, при этом обладая безупречными эстетическими качествами.

Технические характеристики
Чтобы оптимизировать производительные возможности, этот пристенный очаг из стали снабжен теплообменником. Камин имеет чёрную полку-банкетку, 2 ширины на выбор : 1,25 или 1,75 м. (см фото стр 19) Материал полки может сочетаться с полом и другими поверхностями: плитка, мрамор , гранит, камень лава (не поставляется). Топка 128 кг - дымоход Ø 219 мм, 16 кг/м
Огнеупорное чёрное матовое покрытие, гарантирована эффективность при минимальной длине трубы (внутренней и внешней) в 3,75 м.

Дополнительные опции: (артикул модели : 42)
синевато-серая краска, колено, гибкий шланг и решетка подачи воздуха, диск, скрывающий стыки на потолке, соединительные элементы (в зависимости от конфигурации), дополнительные трубы из черной стали, газовый отопительный аппарат.

miofocus

copyright dominique imbert, 2005

Le Miofocus est un modèle mural à bois raccordé par un départ de fumée arrière. Sa forme douce, d'encombrement restreint, à la bouche souriante, est destinée à offrir à volonté des feux de tendresse ou des baisers de feu…

caractéristiques

foyer (45 kg) muni :
- d'une platine d'accrochage (celle-ci permet également d'éloigner le foyer du mur d'adossement),
- d'un double-fond de ventilation faisant office de récupérateur de chaleur,
- d'une grille en fonte, amovible,
- d'une trappe de vidange des cendres.

peinture : noir mat à haute résistance thermique.
garantie de bon fonctionnement donnée pour une longueur de conduit (intérieur + extérieur) de 4,5 m minimum.

options **(n° référence du modèle : 73)**

peinture gris-ardoise,
ensemble réglable pour mur isolé,
pare-étincelles amovible,
flexible et grille d'arrivée d'air neuf,
pièces de raccordement (suivant configuration),
appareil à gaz.

P = 4 KW

η : 50,4 %

CO : 0,23

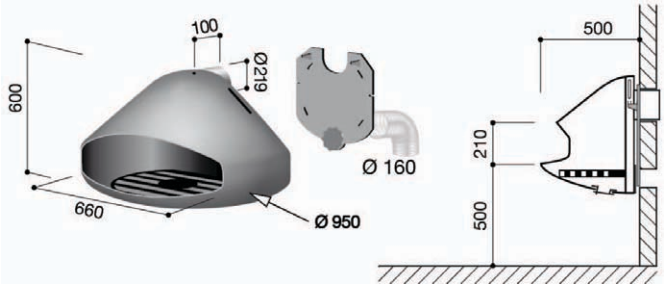

The Miofocus is a wall-mounted model that burns wood or gas, connected to a flue at the back.
Its soft shape, occupying little space, with a smiling mouth, is intended to provide tender flames or fiery kisses on demand …

characteristics
Fireplace (45 kg) supplied with:
an hanging plate, which enables the fireplace to be kept away from the wall to which it is fixed, a double-bottom for ventilation that acts as a heat recuperator,
a removable cast iron grill, a trapdoor for removing ash.
paint: high heat resistant matt black.
- guaranteed efficiency with a minimum flue length (interior plus exterior) of 4.5 m. -

optional extras (model reference n° : 73)
slate grey paint, adjustment for an insulated wall, removable fireguard, adapter, fresh-air intake device, gas appliance.

Il Miofocus è un modello a parete funzionante a legna con uscita fumi posteriore.
Dall'ingombro ristretto e dalla bocca sorridente, è destinato a offrire fuochi colmi di tenerezza o baci di fuoco

caratteristiche
focolare (45 kg) dotato: di una piastra di fissaggio (permette anche di distanziare il focolare dal muro di appoggio), di un doppio fondo di ventilazione funzionante come recuperatore di calore, di una griglia in ghisa amovibile, di un'apertura per lo svuotamento delle ceneri. verniciatura: nero opaco ad alta resistenza termica.
Garanzia di buon funzionamento data per una lunghezza di condotto fumi (interno + esterno) di minimo 4,5 m.

accessori (n° di riferimento del modello: 73)
verniciatura grigio-ardesia, supporto regolabile per parete non portante, parascintille amovibile, flessibile e presa d'aria esterna, elementi di raccordo (secondo configurazione), apparecchiatura per il funzionamento a gas.

Der Miofocus ist ein besonders kleines Wandmodell mit leicht geschwungener Linienführung, die den Blick auf das Feuer magisch anzieht, so wie ein Lächeln in einem zarten Gesicht zum Hinschauen verführt. Holzbetriebenes Wandmodell mit Wandanschluss.

Technische Details
Gewicht: 45 kg.
Kamin inklusive: einer regulierbaren Tragplatte, um den Kaminkörper mit dem richtigen Abstand zur Wand aufhängen zu können, einer doppelten Rückwand, die als Wärmetauscher dient, einem herausnehmbaren Feuerrost, einer Aschenklappe. Farbe: schwarz matt, extrem hitzebeständig.
Bei einer Rauchrohrlänge (innen + außen) von mindestens 4,5 m wird eine einwandfreie Funktionsweise garantiert.

Extras (Bezugs-Nr.: 73)
Farbwahl schiefergrau, Montagevorrichtung verstellbar je nach Dicke der Dämmung, abnehmbares Funkenschutzgitter, Gitter und biegsame Zuleitung für Frischluft, Verbindungsstücke (je nach örtlichen Bedingungen), auch als gasbetriebenes Modell lieferbar.

El Miofocus es un modelo mural que funciona con madera empalmado por una salida trasera para el humo.
Tiene una forma suave, ocupa poco espacio y parece sonreír, estar destinada a ofrecer una ilimitada ternura o besos abrasadores...

características
hogar (45 kg) equipado con:
una placa metálica de enganche (ésta también permite alejar el hogar de la pared de adosamiento), un doble-fondo de ventilación que sirve de recuperador de calor,
una parrilla de hierro fundido, amovible, una trampilla de vaciado de las cenizas.
pintura: negro mate con alta resistencia al calor
garantía de funcionamiento correctopara una longitud de conducto (interior + exterior) de 4,5 m como mínimo.

elementos opcionales (núm. de referencia del modelo: 73)
pintura: color de pizarra, conjunto regulable para pared aislada, parachispas amovible, flexible y parrilla de la entrada de aire nuevo,
piezas de empalme (según configuración), aparato de gas.

O Miofocus é um modelo mural a lenha, ligado a uma saída de fumos na parte traseiras sua forma suave, de espaço reduzido, com uma boca que sorri, é destinado a oferecer à vontade dos fogos de ternura ou os beijos de fogo…

caraterísticas
lareira (45 Kg) munida: platina (esta permite igualmente afastar a lareira no muro), duplo-fundo de ventilação que serve de recuperador de calor, de uma grelha de ferro fundido, amovível, de uma alçapão de descarga das cinzas. pintura: preta mate de alta resistência térmica.
garantia de bom funcionamento dado para um comprimento da conduta de fumos (interior + exterior) de 4,5 m mínimo.

opções(n° referência do modelo: 73)
pintura cinzento-ardósia, conjunto ajustável para muro isolado, para-brasas amovível, tubo flexível e grelha de chegada de ar novo,
de peças de conexão (de acordo com configuração), aparelho a gás.

De Miofocus is een wandmodel op hout, dat bevestigd wordt middels de rookuitgang aan de achterzijde.
De zachte, weinig ruimte innemende vorm met de vriendelijke opening is bedoeld om u onbeperkt te laten genieten van het hartstochtelijke vlammenspel.

karakteristieken
vuurhaard (45 kg) voorzien van :
- een ophangplaat (waarmee de vuurhaard ook op enige afstand van de muur geplaatst kan worden),
- een dubbele achterzijde met ventilatie die dienst doet als warmterecuperator,
- een afneembaar gietijzeren rooster,
- een asluik voor het opruimen van as.

verf: mat zwart met hoge thermische weerstand. garantie voor een goede werking gegeven bij een rookkanaallengte (binnen + buiten) van minimaal 4,5 m.

opties (referentienummer van het model 73)
leigrijze verf, regeleenheid voor geïsoleerde muur, afneembaar vonkenscherm, externe luchttoevoer, verbindingsstukken (naargelang van de configuratie), gasapparaat.

Miofocus- пристенный дровяной камин, с дымоходом, установленным с обратной стороны. Этот небольшой камин с округлыми формами и «улыбающейся» топкой подарит нежность поцелуев огня...

Технические характеристики
Топка (45 кг) в комплектации с соединительной пластиной, которая также служит для изоляции топки от стены, теплообменник с двойным основанием для вентиляции, снимающаяся чугунная решетка, отверстие для удаления золы, краска матовая черная высокой термостойкости. Гарантия нормального функционирования дается для дымохода длиной (внутри и снаружи) не менее 4,5 м.

Дополнительные опции: (артикул модели : 73)
Синевато-серая краска, набор для крепления к изолированной стене, снимающиеся искрогасители, гибкий шланг и решетка подачи воздуха , соединительные элементы (в зависимости от конфигурации), газовый отопительный аппарат.

antéfocus

copyright dominique imbert, 1967

Le modèle Antéfocus est la première cheminée
créée et réalisée par Dominique Imbert en 1967
pour son usage personnel.
Ce foyer, initialement conçu pour être en version pivotante,
est à l'origine du Gyrofocus (1968)
et de la gamme focus dans son intégralité,
d'où son nom.
Plus de 40 ans après sa création, l'Antéfocus
est toujours reproduit à l'unité, manuellement,
avec des soudures apparentes et exclusivement
en finition acier cirée.

Tous les exemplaires sont numérotés et signés.

caractéristiques

foyer suspendu ou fixé au mur, de grande largeur
d'ouverture (1,90 m) permettant de recevoir
des bûches de longueur exceptionnelle.
poids du foyer : 125 kg.
conduit ø 273 mm : 27 kg/m.
garantie de bon fonctionnement donnée
pour une longueur de conduit
(intérieur + extérieur) de 4,5 m minimum.

options (n° référence du modèle : 61)

pare-étincelles amovible,
platine murale spécifique (a),
disque-cache,
conduit acier sur mesure,
pièces de raccordement (suivant configuration).

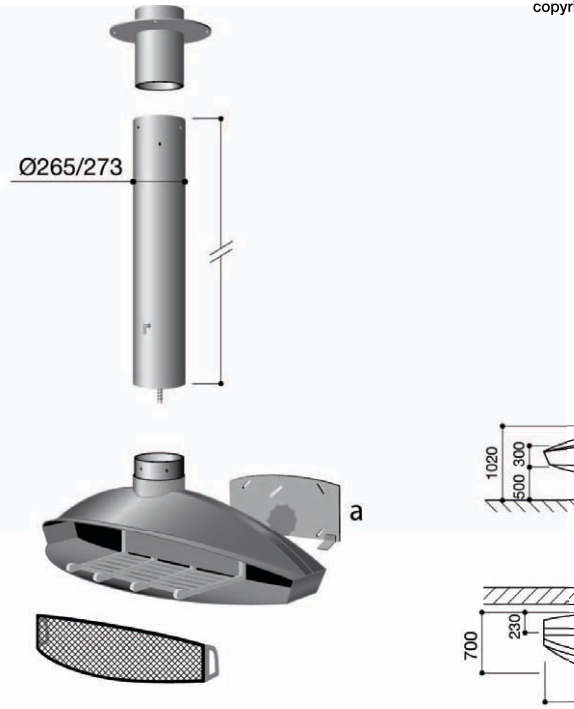

P = 5,5 KW

η : 53,5 %

CO : 0,18

This was the first fireplace ever designed and made by Dominique Imbert. He created it in 1967 for his personal use. This seminal model was initially designed to pivot and became the prototype for the Gyrofocus in 1968 and the springboard for the entire Focus range. Decades after its creation, the Antefocus is still built to order (by hand) in polished raw steel with visible welding seams. Each unit is numbered and signed, a fitting homage to the originality of the fireplace that launched the Focus philosophy.

characteristics
Suspended or wall-mounted model with adjustable direction; can be situated near a wall or in the centre of a room.
fireplace: 125 kg, polished raw steel with visible welding seams; flue: diameter 273 mm, 27 kg/m.
The fireplace features a wide opening (1.90 m) capable of holding exceptionally long logs.
- guaranteed efficiency with a minimum flue length (interior plus exterior) of 4.5 m. -

optional extras (model reference n° : 61)
removable fireguard, specific wall-mounted plate (a), cover disc to conceal ceiling joint, adapter, steel flue (made to measure).

Il modello Antefocus è il primo camino creato e realizzato da Dominique Imbert nel 1967 per uso personale.
Questo focolare, inizialmente pensato per essere rotante, è all'origine del Gyrofocus (1968) e della gamma focus nella sua integralità. Più di quarant'anni dopo la sua creazione, l'Antefocus è sempre riprodotto all'unità, a mano, con saldature a vista ed esclusivamente con finitura cerata. Tutti gli esemplari sono numerati e firmati.

caratteristiche
il focolare, sospeso o fissato a parete, grazie all'ampia apertura frontale (1,90 m) permette di ricevere ceppi di lunghezza eccezionale. Peso del focolare: 125 kg.
condotto ø 273 mm: 27 kg/m.
Garanzia di buon funzionamento data per una lunghezza di condotto fumi (interno + esterno) di minimo 4,5 m.

accessori (n° di riferimento del modello: 61)
parascintille amovibile, piastra murale specifica (a), disco copriforo, condotto acciaio su misura, elementi di raccordo (secondo configurazione).

Der Antéfocus ist das erste Kaminmodell von Dominique Imbert, der ihn 1967 zu seinem persönlichen Gebrauch entworfen und umgesetzt hatte. Ursprünglich sollte er auch drehbar sein und ist somit der direkte Vorläufer des Gyrofocus aus dem Jahre 1968. Der Antéfocus ist der Grundstein der Marke Focus, daher sein Name. Auch heute noch, mehr als 40 Jahre nach seiner Geburtsstunde, wird der Antéfocus weiterhin einzeln in Handarbeit gefertigt, mit sichtbaren Schweißnähten und mit einer gewachsten Stahloberfläche.
Jedes Modell ist nummeriert und signiert.

Technische Details
Freihängendes oder an der Wand befestigtes Modell mit sehr breitem Feuerraum (1,90 m), der auch längere Holzscheite aufnehmen kann. Gewicht: 125 kg.
Rauchrohr ø 273 mm: 27 kg/m. Bei einer Rauchrohrlänge (innen + außen) von mindestens 4,5 m wird eine einwandfreie Funktionsweise garantiert.

Extras (Bezugs-Nr.: 61)
Abnehmbares Funkenschutzgitter, spezielle Wandhängeplatte (a), Rosette, Rauchrohr aus Stahl, maßgefertigt, Verbindungsstücke (je nach örtlichen Bedingungen).

El modelo Antéfocus fue la primera chimenea diseñada y realizada por dominique imbert en 1967 para su uso personal.
Este hogar, inicialmente pensado para ser pivotante, dio nacimiento al Gyrofocus en 1968 y al conjunto de la gama focus – de ahí su nombre.
Más de 40 años después de ser creado, seguimos produciendo el Antéfocus por unidad, manualmente, con soldaduras visibles y exclusivamente con un acabado de encerado.
Cada unidad viene numerada y firmada.

características
hogar suspendido o fijado a la pared, con gran apertura (1,90 m) que permite recibir troncos muy grandes
peso del hogar: 125 kg. conducto ø 273 mm: 27 kg/m.
garantía de funcionamiento correcto para una longitud de conducto (interior + exterior) de 4,5 m como mínimo.

elementos opcionales (núm. de referencia del modelo: 61)
parachispas amovible, placa metálica mural específica (a), disco-tapa, conducto de acero a medida, piezas de empalme (según configuración).

O Antéfocus é a primeira lareira criada e realizada por Dominique Imbert em 1967 para o seu uso pessoal.
Esta lareira, inicialmente concebida para ser em versão giratória, está na origem do Gyrofocus (1968) e da gama focus na sua integralidade, como o seu nome indica.
Mais de 40 anos após a sua criação, a Antéfocus é sempre reproduzida à unidade, manualmente, com soldaduras aparentes e exclusivamente com acabamento encerado.
Todos os exemplares são numerados e assinados.

caraterísticas
lareira suspensa ou fixa ao muro, de grande amplitude de abertura (1,90 m) que permite receber cavacas de comprimento excepcional.
peso da lareira : 125 Kg. condutos ø 273 mm: 27 kg/m.
garantia de bom funcionamento dado para um comprimento da conduta de fumos (interior + exterior) de 4,5 m mínimo.

opções (n° referência do modelo: 73)
para-brasas amovível, platina mural específica, conduto em aço por medida, peças de conexão (de acordo com configuração).

De Antéfocus is het eerste model haard dat door Dominique Imbert in 1967 voor persoonlijk gebruik is gecreëerd en gerealiseerd.
Deze haard, oorspronkelijk ontworpen als draaiend model, ligt aan de basis van de Gyrofocus (1968) en van het Focus gamma in zijn totaliteit. Vandaar de naam.
Meer dan 40 jaar na zijn creatie wordt de Antéfocus nog steeds per stuk geproduceerd, handmatig, met zichtbare naden en uitsluitend in een uitvoering van geboend staal.
Alle exemplaren zijn genummerd en gesigneerd.

karakteristieken
hangende of aan de muur bevestigde haard, met een brede opening (1,90 m) voor het plaatsen van extra lange houtblokken.gewicht van de vuurhaard : 125 kg.
rookkanaal ø 273 mm : 27 kg/m. garantie voor een goede werking gegeven bij een rookkanaallengte (binnen + buiten) van minimaal 4,5 m.

opties (referentienummer van het model : 61)
afneembaar vonkenscherm, specifieke ophangplaat voor de muur (a), afdekplaat, stalen rookkanaal op maat, verbindingsstukken (naargelang van de configuratie).

Эта модель - первый камин, придуманный и созданный Домиником Имбером в 1967 году, для его личного пользования.
Этот камин был изначально задуман как вращающаяся модель, он послужил прототипом Gyrofocus (1968 год) и началом всего ассортимента каминов Focus.
По прошествии более 40 лет после его создания Antefocus всё ещё делается вручную на заказ, с видимыми сварочными швами, и поставляется исключительно натёртым воском.
Каждый камин пронумерован и подписан.

Технические характеристики
Подвесной или фиксированный у стены камин с широким отверстием (1,95 м), способный вместить исключительно длинные дрова. Вес: 125 кг, дымоход Ø 273 мм – 27 кг/м.
Гарантирована эффективность при минимальной длине трубы (внутренней и внешней) в 4,5 м.

Дополнительные опции: (артикул модели: 61)
Снимающиеся искрогасители, специальная пристенная пластина, пластина для крепежа (наклонная), диск, скрывающий стык на потолке, стальной дымоход по размерам заказчика, соединительные элементы (в зависимости от конфигурации).

La fiabilité de ce modèle, son encombrement limité,
sa sensibilité thermique, son adaptabilité
lui ont fait gagner, au Japon,
un marché où la concurrence internationale lui disputait
la place dans chacun des 301 appartements
d'un immeuble résidentiel de très haut standing.
Pour parvenir à ce succès, ce modèle a dû passer,
sans défaillance, des tests particulièrement sévères,
notamment para-sismiques et anti-typhons
et répondre à des exigences de sécurité peu communes.
- Version murale de l'Ergofocus -

caractéristiques

ce foyer mural est muni d'un récupérateur de chaleur
avec passage de l'air ambiant ou extérieur
dans une double paroi
et d'une trappe de vidange des cendres.
le raccordement se fait directement en plafond
ou dans le mur, avec un coude.
poids du foyer : 66 kg,
conduit : Ø 219 mm - 16 kg/m,
peinture : noir mat à haute résistance thermique.
garantie de bon fonctionnement donnée
pour une longueur de conduit
(intérieur + extérieur) de 3 m minimum.

options (n° référence du modèle : 19)

disque-cache, coude, peinture gris-ardoise,
prolongement du conduit en acier noir,
pièces de raccordement (suivant configuration),
ensemble réglable pour mur isolé,
pare-étincelles, flexible et grille d'arrivée d'air neuf,
appareil à gaz.

paxfocus

copyright dominique imbert, 1983

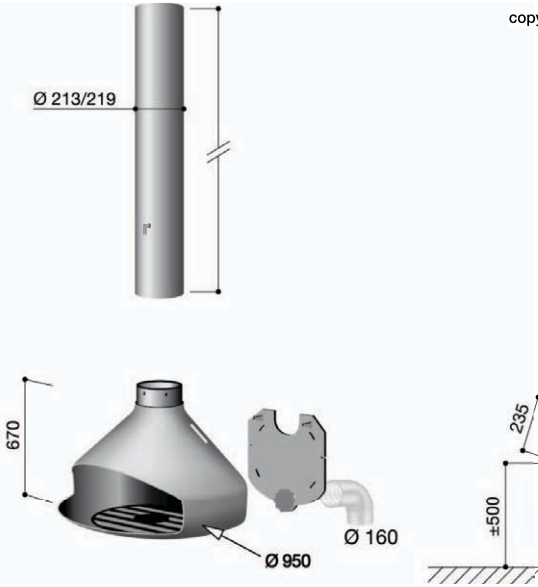

P = 4,5 KW

η : 53,3 %

CO : 0,15

Reliable, compact, efficient and adaptable, the simple but striking Paxfocus has won this model many admirers.
The wall version of the Ergofocus, this classy and space-saving design beat international competitors to win a contract in Japan for installation in 301 luxury apartments in a residential building.

characteristics
hearth: 66 kg; flue: diameter 219 mm, 16 kg/m; highly heat-resistant matt black paint. This wall-mounted model is equipped with a built-in heat exchanger that passes air from the room or from outside through an airtight box. An adjustable plate allows the fireplace to be set off from the wall. Trapdoor for removing ash.
The smoke outlet can be connected to a vertical flue extension through the ceiling or to a duct elbow leading to a rear outlet in a wall.
- guaranteed efficiency with a minimum flue length (interior plus exterior) of 3 m. -

optional extras (model reference n° 19)
cover disc to conceal ceiling joint, adapter, duct elbow, fresh-air intake device, slate grey paint, removable fireguard, adjustment for an insulated wall,
flue extension in black steel (made to measure), gas appliance.

L'affidabilità di questo modello, il suo ingombro limitato, la sua sensibilità termica, la sua versatilità, gli hanno fatto conquistare in Giappone un mercato dove la concorrenza internazionale gli contendeva il posto in ciascuno dei 301 appartamenti di una costruzione residenziale di altissimo livello.
Per ottenere tali risultati, questo modello ha dovuto superare con successo dei test antisismici e anti-tifone particolarmente severi e rispondere a esigenze di sicurezza poco comuni.
- Versione a parete dell'Ergofocus –

caratteristiche
Questo focolare a parete è dotato d'un recuperatore di calore mediante il passaggio dell'aria ambiente o esterna in un intercapedine e apertura per svuotamento ceneri.
Il raccordo si fa direttamente al soffitto o nella parete, con gomito. Peso del focolare: 66 kg, condotto: Ø 219 mm - 16 kg/m, verniciatura: nero opaco ad alta resistenza termica.
Garanzia di buon funzionamento data per una lunghezza di condotto fumi (interno + esterno) di minimo 3 m.

accessori (n° di riferimento del modello: 19)
disco copriforo, gomito, verniciatura grigio-ardesia, condotto fumi supplementare in acciaio nero, elementi di raccordo (secondo configurazione),
supporto regolabile per parete non portante, parascintille, flessibile e presa d'aria esterna, apparecchiatura per il funzionamento a gas.

Wandmodell des Ergofocus. Betriebssicherheit und geringer Platzbedarf, thermische Leitfähigkeit und problemlose Anpassung an die jeweilige Wohnsituation - das sind die Gründe, warum der Paxfocus eine internationale Ausschreibung gewann und in den mehr als dreihundert Apartments eines japanischen Wohnungskomplexes gehobenen Standards eingebaut wurde. Um zu diesem Bauvorhaben zugelassen zu werden, bestand der Paxfocus souverän die extrem harten Sicherheitstests, die von der japanischen Regierung gefordert wurden. Er ist seitdem erdbeben- und taifungeprüft.

Technische Details
Feuerraum mit Aschenklappe und doppelwandigemWärmetauscher mit Frischluft- oder Raumluftöffnung. Der Anschluss geschieht durch die Decke oder mittels eines Knies.
Gewicht: 66 kg, Rauchrohr Ø 219 mm: 16 kg/m. Farbe: schwarz matt, extrem hitzebeständig.
Bei einer Rauchrohrlänge (innen + außen) von mindestens 3 m wird eine einwandfreie Funktionsweise garantiert.

Extras (Bezugs-Nr.: 19)
Rosette, Knie, Farbwahl schiefergrau, Rauchrohrverlängerungsstück aus schwarzem Stahl, Verbindungsstücke (je nach örtlichen Bedingungen), verstellbar je nach Dicke der Dämmung, Funkenschutzgitter, Gitter und biegsame Zuleitung für Frischluft, auch als gasbetriebenes Modell lieferbar.

Gracias a la fiabilidad de este modelo, su volumen reducido, su sensibilidad térmica, su adaptabilidad ganó en Japón un mercado donde la competencia internacional era muy fuerte en cada uno de los 301 apartamentos de una residencia de gran prestigio.
Para lograr este éxito, este modelo ha tenido que superar, sin el menor fallo, unas pruebas muy rigurosas, en particular, pruebas de resistencia a los terremotos y tifones y cumplir con normas de seguridad poco comunes.
- Versión mural del Ergofocus -

características
este hogar mural está equipado con un recuperador de calor con paso del aire ambiente o exterior en una doble pared y con una trampilla de vaciado de las cenizas.
el empalme se efectúa directamente en el techo o en la pared, por medio de un codo.
peso del hogar: 66 kg, conducto: Ø 219 mm - 16 kg/m, pintura: negro mate con alta resistencia al calor
garantía de funcionamiento correcto para una longitud de conducto (interior + exterior) de 3 m como mínimo

elementos opcionales (núm. de referencia del modelo: 19)
disco-tapa, codo, pintura: color de pizarra, prolongación del conducto de acero negro, piezas de empalme (según configuración), conjunto regulable para pared aislada, parachispas, flexible y parrilla de la entrada de aire nuevo, aparato de gas.

A fiabilidade deste modelo, de volume reduzido, a sua sensibilidade térmica, a sua adaptabilidade fez-lhe ganhar, no Japão, um mercado onde a concorrência internacional disputava-lhe o lugar cada um dos 301 apartamentos de um edifício residencial a standing muito elevado. Para chegar à este sucesso, este modelo teve que superar, sem a mínima falha, testes particularmente severos, nomeadamente parasísmicos e responder à exigências de segurança pouco comuns.
- Versão mural do Ergofocus -

caraterísticas
esa lareira mural é munida de um recuperador de calor com passagem do ar ambiente ou exterior, entre uma dupla parede, está munido de um alçapão de descarga de cinzas.
a conexão faz-se directamente ao tecto ou ao muro com um tubo.
peso da lareira : 66 Kg, conduto: Ø 219 mm - 16 kg/m, pintura: preta mate de alta resistência térmica.
garantia de bom funcionamento dado para um comprimento da conduta de fumos (interior + exterior) de 3 m mínimo.

opções(n° referência do modelo: 19)
pintura cinzento-ardósia, prolongamento do conduto de aço preto, peças de conexão (de acordo com configuração), conjunto ajustável para muro isolado, para-brasas, tubo flexível e grelha de chegada de ar novo, aparelho a gás.

Dankzij zijn betrouwbaarheid, zijn beperkte ruimtebeslag, zijn thermische gevoeligheid en zijn aanpassingsvermogen heeft dit model in Japan een markt veroverd in de strijd met de internationale concurrentie om een plaats in elk van de 301 appartementen van een residentieel gebouw van zeer grote standing.
Om dit succes te behalen, moest dit model feilloos zeer strenge testen doorstaan, met name op aardschok- en tyfoonbestendigheid, en voldoen aan ongebruikelijke veiligheidseisen.
- Wandversie van de Ergofocus -

karakteristieken
deze wandhaard is voorzien van een warmterecuperator met doorstroming van omgevingslucht en buitenlucht in een dubbele wand en van een asluik voor het opruimen van de as. de aansluiting gebeurt direct aan het plafond of aan de muur, middels een bochtstuk. gewicht van de haard : 66 kg, rookkanaal : Ø 219 mm - 16 kg/m, verf: mat zwart met hoge thermische weerstand. garantie voor een goede werking gegeven bij een rookkanaallengte (binnen + buiten) van minimaal 3 m.

opties (referentienummer van het model : 19)
afdekplaat, bochtstuk, leigrijze verf, verlenging van het rookkanaal van zwart staal, verbindingsstukken (naargelang van de configuratie), regeleenheid voor geïsoleerde muur, vonkenscherm, externe luchttoevoer, gasapparaat.

Эта модель благодаря своей надёжности, небольшой занимаемой площади, теплоэффективности и адаптируемости выиграла контракт в Японии на оснащение 301-ой квартиры-люкс в жилом здании. Для того, чтобы добиться такого успеха, данная модель прошла серьезные испытания, в том числе на устойчивость к землетрясениям и ураганам. Таким образом, она отвечает всем необходимым нормам безопасности, которые отличаются в разных странах.
Пристенная версия модели Ergofocus.

Технические характеристики
Топки оснащены теплообменником с двойными стенками, через который проходит свежий или окружающий воздух. В топках имеется отверстие для удаления золы. Возможно продление трубы для потолка или заднее подсоединение к стене с помощью колена. Вес очага 66 кг, дымохода Ø 219 мм – 16 кг/м. Огнеупорная чёрная матовая краска. Гарантирована эффективность при минимальной длине трубы (внутренней и внешней) в 3 м.

Дополнительные опции: (артикул модели :19)
синевато-серая краска, колено, гибкий шланг и решетка подачи воздуха, диск, скрывающий стыки на потолке, соединительные элементы (в зависимости от конфигурации), искрогасители, набор для крепления к изолированной стене, дополнительные трубы из черной стали, газовый отопительный аппарат.

emifocus

copyright dominique imbert, 1972

- L'élégance discrète -
Ces modèles conviennent à des chalets,
des maisons bois, des studios
et lorsque les surfaces murales disponibles
sont relativement limitées.
L'encombrement restreint,
la souplesse de la ligne, la jeunesse de la forme,
le récupérateur de chaleur intégré,
font ainsi des Emifocus des foyers
parfaitement adaptés à des atmosphères confidentielles.

caractéristiques

les foyers, de 700 mm de diamètre,
ont une ouverture généreuse
qui permet d'appréhender les flammes,
de les entendre et de les sentir directement,
sans obstacle.
les foyers sont munis d'un récupérateur de chaleur
avec passage de l'air ambiant ou extérieur
dans une double paroi
et d'une trappe de vidange des cendres.
foyer : 52 kg - grille en fonte
conduit : Ø 219 mm, 16 kg/m.
peinture : noir mat à haute résistance thermique.
garantie de bon fonctionnement donnée
pour une longueur de conduit
(intérieur + extérieur) de 3 m minimum.

options (n° référence du modèle : 21)

disque-cache, pare-étincelles, coude, peinture gris-ardoise,
pièces de raccordement (suivant configuration),
prolongement du conduit en acier noir,
flexible et grille d'arrivée d'air neuf,
ensemble réglable pour mur isolé, appareil à gaz.

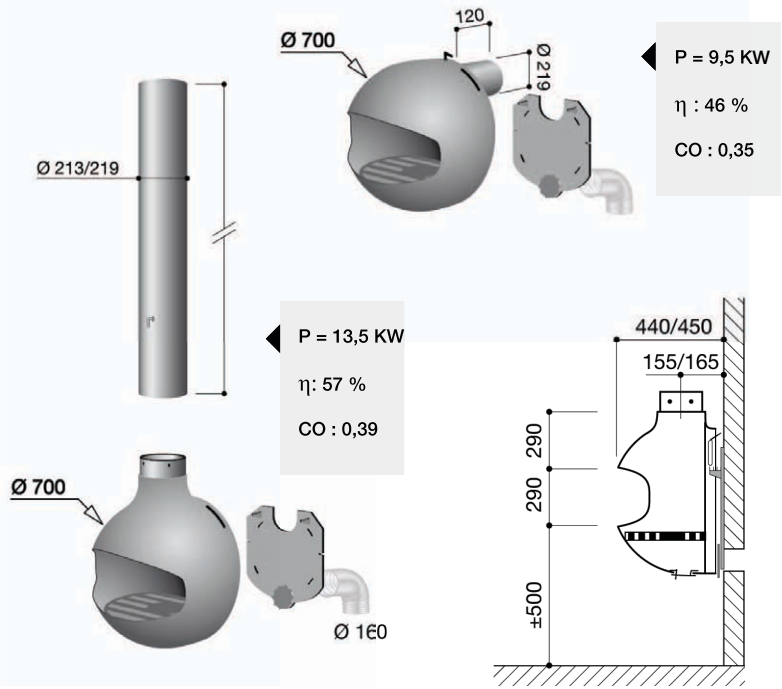

For interiors where size is an issue, the sober simplicity of the Emifocus makes a strong impression in a small space. This model's fresh form, heat efficiency and easy installation combine to create an intimate and warm atmosphere in a range of different settings, from mountain ski chalets to city studios.

characteristics
hearth: 52 kg; flue: diameter 219 mm, 16 kg/m; highly heat-resistant matt black paint. The fireplace can be equipped either with a visible vertical flue that exits through the ceiling or with a rear outlet in which the flue is not visible and exits through the rear wall. Trapdoor for removing ash.

An adjustable plate allows the fireplace to be set off from the wall.
This model is wall-mounted and has a built-in heat exchanger that passes air from the room or from the exterior through an airtight box.
- guaranteed efficiency with a minimum flue length (interior plus exterior) of 3 m. -

optional extras (model reference n° 21)
duct elbow, cover disc to conceal ceiling joint, adapter, slate grey paint, fresh-air intake device, adjustment for an insulated wall, flue extension in black steel, fireguard, gas appliance.

- L'eleganza discreta -
Questi modelli sono adatti agli chalets, alle case in legno, a quei luoghi dove le superfici disponibili sono relativamente limitate. Le dimensioni contenute, la semplicità delle linee, la modernità delle forme, il recuperatore di calore integrato, fanno dei modelli Emifocus dei focolari perfettamente adatti a creare atmosfere confidenziali.

caratteristiche
I focolari, di 700 mm di diametro, hanno un'apertura generosa che consente di cogliere le fiamme, di sentirle e di percepirle direttamente senza ostacolo.
I focolari sono muniti d'un recuperatore di calore con passaggio dell'aria ambiente o esterno in una doppia parete e di un'apertura per svuotamento delle ceneri.
focolare: 52 kg – griglia in ghisa condotto: ø 219 mm, 16 kg/m. verniciatura: nero opaco ad alta resistenza termica.
Garanzia di buon funzionamento data per una lunghezza di condotto fumi (interno + esterno) di minimo 3 m.

accessori (n° di riferimento del modello: 21)
disco copriforo, parascintille, gomito, verniciatura grigio-ardesia, elementi di raccordo (secondo configurazione), condotto fumi supplementare in acciaio nero, flessibile e presa d'aria esterna, supporto regolabile per parete non portante, apparecchiatura per il funzionamento a gas.

- Diskrete Eleganz -
Der Emifocus bringt es auf den Punkt: Er findet mühelos seinen Platz in rustikalen Holz- und Landhäusern, sowie modernen Innenräumen mit relativ begrenzter Wandfläche. Der geringe Platzbedarf, die jugendlich frische Formensprache, kombiniert mit einem integrierten Wärmetauscher, garantieren gemütliche Vertrautheit.

Technische Details
Der Feuerraum mit einem Durchmesser von 700 mm bietet eine sehr großzügige und ungehinderte Einsicht auf das lodernde, knisternde Flammenspiel.
Feuerraum mit Aschenklappe und doppelwandigemWärmetauscher mit Frischluft- oder Raumluftöffnung. Kamin: 52 kg, gusseiserner Rost. Rauchrohr Ø 219 mm: 16 kg/m.
Farbe: schwarz matt, extrem hitzebeständig. Bei einer Rauchrohrlänge (innen + außen) von mindestens 3 m wird eine einwandfreie Funktionsweise garantiert.

Extras (Bezugs-Nr.: 21)
Rosette, Funkenschutzgitter, Knie, Farbwahl schiefergrau, Verbindungsstücke (je nach örtlichen Bedingungen), Rauchrohrverlängerungsstück aus schwarzem Stahl,
Gitter und biegsame Zuleitung für Frischluft, verstellbar je nach Dicke der Dämmung, auch als gasbetriebenes Modell lieferbar.

-La elegancia discreta -
Estos modelos convienen para casas de campo, o de montaña en madera, estudios y cuando las superficies murales son relativamente pequeñas.
Con un volumen reducido, sus líneas suaves, su forma joven, su recuperador de calor incorporado, el Emifocus es un hogar perfectamente adaptado para un ambiente familiar.

características
los hogares, de 700 mm de diámetro, tienen una generosa apertura que permite contemplar las llamas, oírlas y experimentarlas directamente, sin obstáculo ninguno.
los hogares están equipados con un recuperador de calor con paso del aire ambiente o exterior en una doble pared y con una trampilla de vaciado de las cenizas.
hogar: 52 kg -parrilla de hierro fundido. conducto: Ø 219 mm, 16 kg/m. pintura: negro mate con alta resistencia al calor
garantía de funcionamiento correcto para una longitud de conducto (interior + exterior) de 3 m como mínimo.

elementos opcionales (núm. de referencia del modelo: 21)
disco-tapa, parachispas, codo, pintura: color de pizarra, piezas de empalme (según configuración), prolongación del conducto de acero negro,
flexible y parrilla de la entrada de aire nuevo, conjunto regulable para pared aislada, aparato de gas.

- A elegância discreta -
Estes modelos convêm à chalés, casas de madeira, estúdios e quando as superfícies murais disponíveis são relativamente limitadas.
de volume reduzido, a flexibilidade da linha, a juventude da forma, recuperador de calor integrado, fazem de Emifocus lareiras perfeitamente adaptados à atmosferas confidenciais.

caraterísticas
as lareiras, de 700 mm de diâmetro, têm uma abertura generosa que permite apreender as chamas, sentir e entende-las directamente, sem obstáculo.
as lareiras são munidas de um recuperadore de calor com passagem do ar ambiente ou exterior entre uma parede dupla e de uma alçapão de descarga das cinzas.
lareira : 52 Kg - grelha de ferro fundido, conduto: Ø 219 mm, 16 kg/m. pintura: preta mate de alta resistência térmica.
garantia de bom funcionamento dado para um comprimento da conduta de fumos (interior + exterior) de 3 m mínimo.

opções (n° referência do modelo: 21)
para-brasas, tubo, pintura cinzento-ardósia, peças de conexão (de acordo com configuração), prolongamento do conduto de aço preto, tubo flexível e grelha de chegada de ar novo, conjunto ajustável para muro isolado, aparelho a gás.

- Bescheiden elegantie -
Deze modellen zijn geschikt voor chalets, houten huizen, studio's en ruimtes die relatief weinig muuroppervlakte hebben.
Dankzij het geringe ruimtebeslag, de soepele lijnen, de jeugdige uitstraling en de geïntegreerde warmterecuperator zijn de Emifocus haarden dan ook zeer geschikt voor ruimtes met een intieme sfeer.

karakteristieken
de vuurhaarden, met een doorsnede van 700 mm, hebben een ruime opening, zodat u dicht bij de vlammen kunt komen en ze kunt horen en “voelen”, zonder obstakels.
de vuurhaarden zijn voorzien van een warmterecuperator met doorstroming van omgevingslucht en buitenlucht in een dubbele wand en van een asluik voor het opruimen van de as.
vuurhaard : 52 kg – gietijzeren rooster , rookkanaal : Ø 219 mm, 16 kg/m, verf: mat zwart met hoge thermische weerstand.
garantie voor een goede werking gegeven bij een rookkanaallengte (binnen + buiten) van minimaal 3 m.

opties (referentienummer van het model: 21)
afdekplaat, vonkenscherm, bochtstuk, leigrijze verf, verbindingsstukken (naargelang van de configuratie),verlenging van het rookkanaal van zwart staal, externe luchttoevoer, regeleenheid voor geïsoleerde muur, gasapparaat.

Ненавязчивая элегантность...
Эти модели идеально подойдут к интерьерам в деревянных домах и небольших квартирах, в помещениях, где площадь стен относительно невелика. Благодаря ограниченным требованиям к пространству, современным формам, мягкости линий и встроенному теплообменнику модели Emifocus прекрасно вписываются в дружескую атмосферу.

Технические характеристики:
Широко открытые топки диаметром 700 мм позволяют без предград наслаждаться красотой открытого огня, ощущая его приятный аромат, слушая потрескивание поленьев.
Топки оснащены теплообменником с двойными стенками, через который проходит свежий или окружающий воздух. В топках имеется отверстие для удаления золы. Вес очага 52 кг - чугунная решетка. дымоход Ø 219 мм – 16 кг/м. Огнеупорная чёрная матовая краска.
Гарантирована эффективность при минимальной длине трубы (внутренней и внешней) в 3 м.

Дополнительные опции: (артикул модели : 21)
синевато-серая краска, колено, гибкий шланг и решетка подачи воздуха, диск, скрывающий стыки на потолке, соединительные элементы (в зависимости от конфигурации), искрогасители, набор для крепления к изолированной стене, дополнительные трубы из черной стали, газовый отопительный аппарат.

emifocus à hublot

copyright dominique imbert, 1972

Les Emifocus à hublot ont le talent,
l'esprit, la forme et le rendement nécessaires
pour satisfaire, en toute sécurité,
les amoureux de feux conviviaux et performants.

caractéristiques

les caractéristiques des émifocus à hublot
sont très proches de celles des émifocus ouverts,
à l'exception des spécificités du hublot.
ce hublot engendre un foyer fermé
dont les performances (rendement, puissance et taux de CO)
sont très avantageuses pour des foyers
de dimensions volontairement modestes.
une platine d'accrochage permet d'éloigner le foyer
du mur d'adossement.
garantie de bon fonctionnement donnée
pour une longueur de conduit
(intérieur + extérieur) de 3 m minimum.

options (n° référence du modèle : 21)

disque-cache, pare-étincelles, coude,
peinture gris-ardoise,
pièces de raccordement (suivant configuration),
prolongement du conduit en acier noir,
flexible et grille d'arrivée d'air neuf.

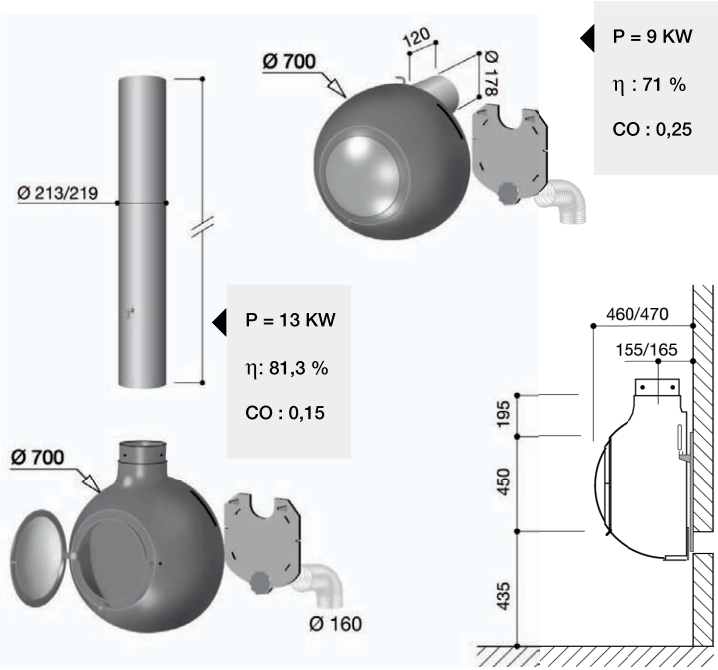

This personable version of the Emifocus brings a human element to fire. These models have the talent, the spirit and the efficiency necessary to satisfy the most demanding of owners.
Owners who refuse the banality of standard heating systems, prioritising the eloquence and high performance of living flames.

characteristics
The characteristics of the porthole version of the Emifocus are identical to the open Emifocus (see previous page), with the exception of the features related to the porthole.
These characteristics are particularly advantageous in smaller, cosy living areas. Trapdoor for removing ash.

- guaranteed efficiency with a minimum flue length (interior plus exterior) of 3 m. -

optional extras (model reference n° 21)
cover disc to conceal ceiling joint, duct elbow, slate grey paint, adapter, flue extension in black steel, fresh-air intake device, adjustment for an insulated wall.

Gli Emifocus a oblò hanno il talento, lo spirito, la forma e la resa necessaria per soddisfare, in totale sicurezza, gli appassionati di fuochi conviviali ed efficienti.

caratteristiche
le caratteristiche dell'emifocus a oblò sono molto vicine a quelle dell'emifocus aperto, fatta eccezione delle specificità dell'oblò.
Quest'oblò genera un focolare chiuso le cui prestazioni (resa, potenza e tasso di CO)
sono molto vantaggiose per focolari di dimensioni volontariamente modeste.
Una piastra di fissaggio consente di distanziare il focolare dal muro d'appoggio.
Garanzia di buon funzionamento data per una lunghezza di condotto fumi (interno + esterno) di minimo 3 m

accessori (n° di riferimento del modello: 21)
disco copriforo, parascintille, gomito, verniciatura grigio-ardesia, elementi di raccordo (secondo configurazione),
condotto fumi supplementare in acciaio nero, flessibile e presa d'aria esterna.

Die geschlossene Version des Emifocus. Eine geistreiche und energiespendende Form, das Feuer zu bändigen, von seinem wärmenden Temperament zu profitieren - und dabei um so vieles schöner als ein simpler Heizkörper!

Technische Details
Vieles erinnert an die offene Version des Emifocus, jedoch verwandelt das Bullauge dieses Modell in einen geschlossenen Kamin, der mit seiner Leistung (Wirkungsgrad, Nennwärme und CO-Ausstoß) angenehm überrascht, vor allem wenn man bedenkt, wie klein dieser wärmespendende Geselle eigentlich ist.
Eine regulierbare Tragplatte ermöglicht es den Kaminkörper mit dem richtigen Abstand zur Wand aufzuhängen.
Bei einer Rauchrohrlänge (innen + außen) von mindestens 3 m wird eine einwandfreie Funktionsweise garantiert.

Extras (Bezugs-Nr.: 21)
Rosette, Funkenschutzgitter, Knie, Farbwahl schiefergrau, Verbindungsstücke (je nach örtlichen Bedingungen), Rauchrohrverlängerungsstück aus schwarzem Stahl, Gitter und biegsame Zuleitung für Frischluft.

Los Emifocus con ventanilla tienen el talento, el espíritu, la forma y el rendimiento necesario para satisfacer con toda tranquilidad los enamorados del fuego familiar y ecológicamente eficiente.

características
las características de los émifocus con ventanilla son muy parecidas a las de los émifocus abiertos, excepto en lo que se refiere a la ventanilla.
con ésta, el hogar está cerrado y su eficiencia (rendimiento, potencia y tasa de CO) es muy buena tratándose de hogares cuyas dimensiones son voluntariamente pequeñas.
una placa metálica de enganche permite alejar el hogar de la pared de adosamiento.
garantía de funcionamiento correcto para una longitud de conducto (interior + exterior) de 3 m como mínimo.

elementos opcionales (núm. de referencia del modelo: 21)
disco-tapa, parachispas, codo, pintura: color de pizarra, piezas de empalme (según configuración), prolongación del conducto de acero negro, flexible y parrilla de la entrada de aire nuevo.

O Emifocus à vigia tem o talento, o espírito, a forma e o rendimento necessário para satisfazer, em qualquer segurança, apaixonados de fogos conviviais e eficientes.

caraterísticas
as caraterísticas da Emifocus à vigia são muito próximos dos Emifocus abertos, com excepção das especificidades da vigia.
Esta vigia gera uma lareira fechada cujo os desempenhos (rendimento, potência e taxas de CO) são muito vantajosos para lareiras de dimensões voluntariamente modestas.
uma placa metálica permite afastar a lareira do muro.
garantia de bom funcionamento dado para um comprimento da conduta de fumos (interior + exterior) de 3 m mínimo.

opções (n° referência do modelo: 21)
para-brasas, tubo, pintura cinzento-ardósia, peças de conexão (de acordo com configuração), prolongamento do conduto de aço preto, tubo flexível e grelha de chegada de ar novo.

de émifocus haarden met ruit hebben het talent, het vermogen, het uiterlijk en het rendement dat nodig is om de liefhebbers van een gezellig en machtig vuur in alle rust tevreden te stellen.

karakteristieken
de karakteristieken van de émifocus met ruit lijken heel veel op die van de open émifocus, met uitzondering van de specificiteiten van de ruit.
deze ruit verandert de emifocus in een gesloten vuurhaard waarvan de prestaties (rendement, nominaal vermogen en percentage CO) zeer gunstig zijn voor een vuurhaard met afmetingen die opzettelijk bescheiden gehouden zijn. de vuurhaard kan met een ophangplaat ook op enige afstand van de muur geplaatst worden. garantie voor een goede werking gegeven bij een rookkanaallengte (binnen + buiten) van minimaal 3 m.

opties (referentienummer van het model: 21)
afdekplaat, vonkenscherm, bochtstuk, leigrijze verf, verbindingsstukken (naargelang van de configuratie), verlenging van het rookkanaal van zwart staal, externe luchttoevoer.

Emifocus с иллюминатором обладает талантом, душой, формой и отличными тепловыми свойствами. Эта модель удовлетворит любителей огня, подарит тепло и уют.

Технические характеристики:
Эти модели сочетают в себе свойства открытых каминов Emifocus и особенности, присущие моделям с закрытыми топками с лучшими показателями (КПД, мощность и уровень CO2) для топок таких скромных размеров. Пластина для крепежа позволяет отдалить топку от стены. Гарантирована эффективность при минимальной длине трубы (внутренней и внешней) в 3 м.

Дополнительные опции: (артикул модели : 21)
синевато-серая краска, колено, гибкий шланг и решетка подачи воздуха, диск, скрывающий стыки на потолке, соединительные элементы (в зависимости от конфигурации), искрогасители, дополнительные трубы из черной стали.

némofocus

Foyer d'angle conscient de sa présence,
le Némofocus est un sous-marin heureux,
immergé dans l'atmosphère.
Il sait parfaitement que sa vocation
est d'apporter aux hommes
la chaleur des entrailles de la terre
et il s'en acquitte avec sérénité.

caractéristiques

destiné à s'adapter à un angle de pièce,
ce foyer autoporteur, à hublot,
est muni d'un pied avec arrivée
d'air neuf extérieur (option).
une tôle de sol assure sa stabilité
et protège le plancher.
poids : 107 kg.
conduit ø 273 mm, poids : 27 kg/ml
peinture : noir mat à haute résistance thermique.
garantie de bon fonctionnement donnée
pour une longueur de conduit
(intérieur + extérieur) de 4 m minimum.

options (n° référence du modèle : 83)

disque-cache, coude,
peinture gris-ardoise,
pièces de raccordement (suivant configuration),
prolongement du conduit en acier noir,
réglage d'arrivée d'air neuf,
flexible et grille d'arrivée d'air neuf.

copyright dominique imbert,

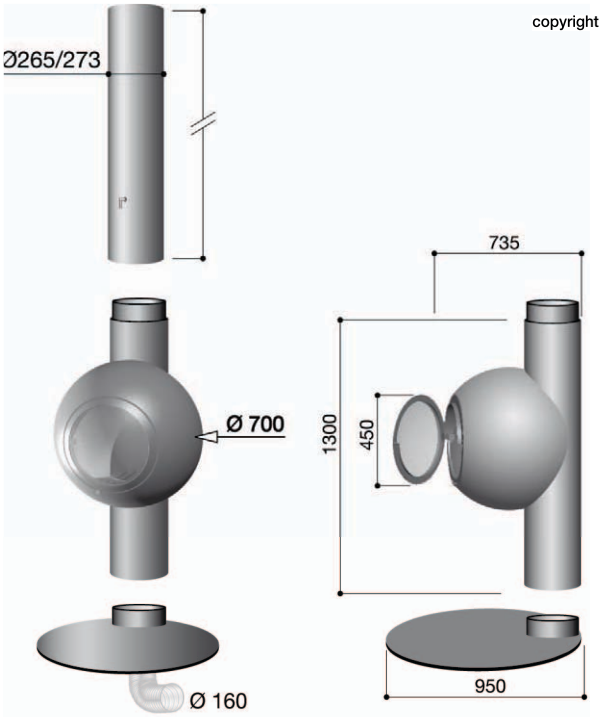

P = 14,5 KW

η : 81,5 %

CO : 0,23

This self-assured fireplace radiates its presence from its corner of the room, a contented submarine at home in the air. The Nemofocus is serene in its calling of bringing warmth from the centre of the Earth to the heart of the home.

characteristics
hearth: 107 kg; flue: diameter 273 mm, 27 kg/m; highly heat-resistant matt black paint.
This porthole model is partially truncated to fit into the angle of a room. It shares many characteristics with the Bathyscafocus (page 5).
The base contains a fresh-air inlet (optional). A floor plate guarantees the stability of the fireplace and protects the floor from dirt and marks.
- guaranteed efficiency with a minimum flue length (interior plus exterior) of 4 m. -

optional extras (model reference n° 83)
cover disc to conceal ceiling joint, duct elbow, slate grey paint, adapter, flue extension in black steel, fresh-air adjustment, fresh-air intake device.

Focolare ad angolo consapevole della sua presenza, il Nemofocus è un sottomarino felice, immerso nell'atmosfera.
Sa perfettamente che la sua vocazione è di dare agli uomini il calore delle viscere della terra e lo fa con serenità.

caratteristiche
Previsto per adattarsi in un angolo di stanza, questo focolare autoportante, con oblò, è dotato d'un basamento con dispositivo di regolazione d'aria esterna (accessorio).
Una piastra d'appoggio generosa assicura stabilità e protegge il pavimento. peso: 107 kg. condotto ø 273 mm, peso: 27 kg/m verniciatura: nero opaco ad alta resistenza termica.
Garanzia di buon funzionamento data per una lunghezza di condotto fumi (interno + esterno) di minimo 4 m.

accessori (n° di riferimento del modello: 83)
disco copriforo, gomito, verniciatura grigio-ardesia, elementi di raccordo (secondo configurazione), condotto fumi supplementare in acciaio nero,
regolazione d'aria esterna, flessibile e presa d'aria esterna.

Ein Eckkamin, der sich seiner Präsenz bewusst ist und mit seinem runden Taucherhelm frech in unsere Wohnzimmer eintaucht. Dabei vergisst er nie seine eigentliche Bestimmung, den Menschen Wärme, Gemütlichkeit und Entspannung zu bieten.

Technische Details
Dieser für Eckplätze konzipierte Kamin ist mit einem selbsttragenden Feuerraum und einem Fuß mit Frischluftzufuhr von außen (Extra) ausgestattet. Die Bodenplatte sorgt für die notwendige Standfestigkeit und schützt den Boden vor Verschmutzung.
Gewicht: 107 kg. Rauchrohr Ø 273 mm: 27 kg/m. Farbe: schwarz matt, extrem hitzebeständig.
Bei einer Rauchrohrlänge (innen + außen) von mindestens 4 m wird eine einwandfreie Funktionsweise garantiert.

Extras (Bezugs-Nr.: 83)
Rosette, Knie, Farbwahl schiefergrau, Verbindungsstücke (je nach örtlichen Bedingungen), Rauchrohrverlängerungsstück aus schwarzem Stahl, regelbare Frischluftzufuhr, Gitter und biegsame Zuleitung für Frischluft.

Un hogar de esquina consciente de su presencia, el Némofocus es un submarino feliz sumergido en la atmósfera.
Sabe perfectamente que su objetivo es ofrecer a los humanos el calor de las entrañas de la tierra, algo que realiza con toda serenidad.

características
Pensado para colocarse en la esquina de un cuarto, este hogar autoportante, con ventanilla, está equipado con un pedestal con entrada de aire nuevo del exterior (opcional).
una chapa en el suelo garantiza su estabilidad y protege el suelo.
peso: 107 kg. conducto ø 273 mm, peso: 27 kg/ml. pintura: negro mate con alta resistencia al calor
garantía de funcionamiento correcto para una longitud de conducto (interior + exterior) de 4 m como mínimo.

elementos opcionales (núm. de referencia del modelo: 83)
disco-tapa, codo, pintura: color de pizarra, piezas de empalme (según configuración), prolongación del conducto de acero negro, regulación de la entrada de aire nuevo, flexible y parrilla de la entrada de aire nuevo.

Lareira de ângulo, o Némofocus é um submarino feliz, imergido na atmosfera. Perfeitamente sabe que a sua vocação é trazer aos homens o calor da terra, algo que realiza com toda a serenidade

caraterísticas
Destinado á adaptar-se num ângulo de peça, esta lareira , à vigia, é munida de um pé com chegada de ar novo externo (opção). uma chapa de chão assegura a sua estabilidade e protege o pavimento.
peso: 107 Kg. condutos ø 273 mm, pesos: 27 kg/ml pintura: preta mate de alta resistência térmica.
garantia de bom funcionamento dado para um comprimento da conduta de fumos (interior + exterior) de 4 m mínimo.

opções (n° referência do modelo: 83)
tubo, pintura cinzento-ardósia, peças de conexão (de acordo com configuração), prolongamento do conduto de aço preto, ajustamento de chegada de ar novo, tubo flexível e grelha de chegada de ar novo.

De Némofocus is een van zijn aanwezigheid bewuste hoekhaard, een gelukkige onderzeeër, ondergedompeld in de atmosfeer. Hij weet uitstekend dat zijn roeping het overbrengen van de warmte van het binnenste van de aarde op de mensen is, en hij kwijt zich rustig van zijn taak.

karakteristieken
deze zelfdragende vuurhaard met ruit is prima geschikt voor de hoek van een vertrek en voorzien van een voet met verse luchttoevoer (optie).
een bodemplaat van plaatstaal zorgt voor stabiliteit en beschermt de vloer. gewicht : 107 kg. rookkanaal ø 273 mm, gewicht : 27 kg/m ,
verf: mat zwart met hoge thermische weerstand.
garantie voor een goede werking gegeven bij een rookkanaallengte (binnen + buiten) van minimaal 4 m.

opties (referentienummer van het model: 83)
afdekplaat, bochtstuk, leigrijze verf, verbindingsstukken (naargelang van de configuratie), verlenging van het rookkanaal van zwart staal, externe luchttoevoer.

Némofocus- «уверенный в себе» угловой камин, занимающий особое место в интерьере.
Némofocus - счастливая подводная лодка, «погруженная» в домашнюю атмосферу.
Он прекрасно знает, что его призвание - нести людям тепло недр земли в тихой безмятежности.

Технические характеристики
Этот камин-самоподдерживаемая конструкция, снабженная иллюминатором. Предназначен для установки в углу помещения. Поставляется в комплекте с подставкой с регулятором свежего воздуха (опция). Напольная стальная пластина обеспечивает его стабильность, а также защищает пол. Вес: 107 кг, дымоход Ø 273 мм – 27 кг/м.
Огнеупорная чёрная матовая краска. Гарантирована эффективность при минимальной длине трубы (внутренней и внешней) в 4 м.

Дополнительные опции (артикул модели: 83)
диск, закрывающий стыки на потолке, колено, синевато-серая краска,соединительные элементы (в зависимости от конфигурации), дополнительные трубы из черной стали, регулятор свежего воздуха, гибкий шланг и решетка подачи воздуха.

édofocus 630

copyright dominique imbert, 1989

Edo : nom de la ville de Tokyo du XVe au XIXe siècle -
En concurrence dans cette ville
avec de nombreux autres foyers,
lors d'un appel d'offre international
pour les 121 appartements
d'un immeuble prestigieux,
son succès nous a autorisés
à lui donner son nom.
Efficace, discret et serein,
c'est la version murale de l'Agorafocus.

caractéristiques

les foyers en acier sont fixés au mur ou sur pied.
les verres en pyrocéramique permettent une visibilité à 180°.
les foyers sont munis d'un récupérateur de chaleur
avec passage de l'air ambiant ou extérieur
dans une double paroi arrière.
la version sans pied est équipée
d'une trappe de vidange des cendres.
foyer : 47 kg, conduit : Ø 219 mm, 16 kg/m.
peinture : noir mat à haute résistance thermique.
garantie de bon fonctionnement donnée
pour une longueur de conduit
(intérieur + extérieur) de 3 m minimum.

options (n° référence du modèle : 23)

pied muni d'un cendrier, disque-cache,
peinture gris-ardoise,
coude, ensemble réglable pour mur isolé,
prolongement du conduit en acier noir,
pièces de raccordement,
flexible et grille d'arrivée d'air neuf,
appareil à gaz.

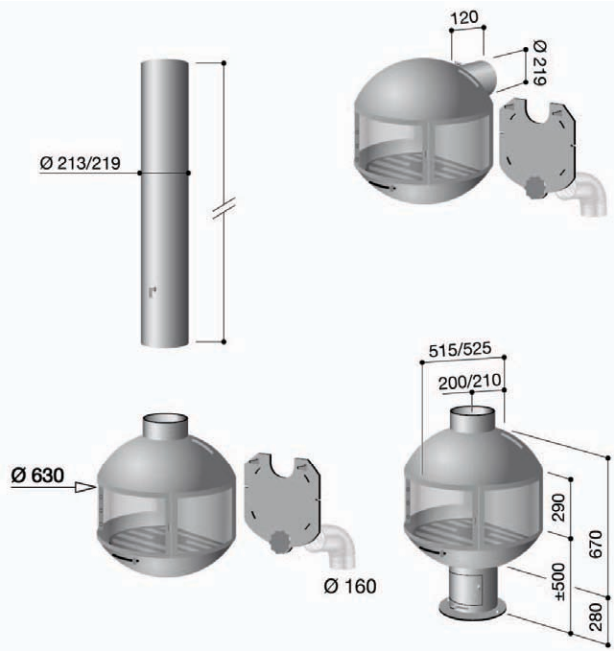

P = 10 KW
η : 76,7 %
CO : 0,12

P = 11 KW
η : 76,9 %
CO : 0,12

With its curved heat-resistant glass panels allowing the fire to be viewed from 180°, this model emanates serenity.
The wall version of the Agorafocus, this fireplace takes its name - 'Edo' - from the forerunner of Tokyo in the 15th - 19th centuries: a city in which this model recently won a bid against international competitors to be installed in 121 deluxe flats. Tokyo has graciously lent its ancient name to the fireplace it elected winner.

characteristics
hearth: 47 kg; flue: diameter 219 mm, 16 kg/m (made to measure); highly heat-resistant matt black paint; heat-resistant pyroceramic glass panels.
The fireplace can be mounted directly on a wall or fixed to a base. It can be equipped either with a visible vertical flue that exits through the ceiling or with an invisible rear outlet that exits through the rear wall. A built-in heat exchanger passes air from the room or from the exterior through an airtight box. Trapdoor for removing ash for suspended version.

- guaranteed efficiency with a minimum flue length (interior plus exterior) of 3 m. -

optional extras (model reference n° 23)
base containing an ash pan, cover disc to conceal ceiling joint, adapter, duct elbow, light grey paint, fresh-air intake device,
adjustment for an insulated wall, flue extension in black steel, gas appliance for a version without glass door.

Edo: nome della città di Tokyo dal XV al XIX secolo -
In concorrenza con numerosi altri focolari in questa città, in occasione di una gara d'appalto internazionale per 121 appartamenti d'un immobile prestigioso, il suo successo ci ha consentito di usare questo nome. Efficace, discreta e serena, è la versione murale dell'Agorafocus.

caratteristiche
I focolari in acciaio sono fissati al muro o su basamento. I vetri in piroceramica permettono una visione a 180°. I focolari sono muniti d'un recuperatore di calore con passaggio dell'aria ambiente o esterna in un'intercapedine posteriore. la versione senza basamento è dotata di un'apertura per lo svuotamento delle ceneri.
focolare: 47 kg, condotto: Ø 219 mm, 16 kg/m. verniciatura: nero opaco ad alta resistenza termica.
Garanzia di buon funzionamento data per una lunghezza di condotto fumi (interno + esterno) di minimo 3 m

accessori (n° di riferimento del modello: 23)
basamento munito d'un cassetto raccoglicenere, disco copriforo, verniciatura grigio-ardesia, gomito, supporto regolabile per parete non portante,
condotto fumi supplementare in acciaio nero, elementi di raccordo, flessibile e presa d'aria esterna, apparecchiatura per il funzionamento a gas.

Edo ist der historische Name der Stadt Tokio vom 15. bis ins 19. Jahrhundert.
Daher der Name dieser Feuerstelle, die eine internationale Ausschreibung in Japan gewann und in 121 Wohnungen eines Wohnkomplexes gehobenen Standards eingebaut wurde.
Der Kamin zeichnet sich durch seine Wirkungskraft, Unauffälligkeit und Harmonie aus. Er ist außerdem das Wandmodell des Agorafocus.

Technische Details
Der Feuerraum aus Stahl steht auf einem Fuß oder hängt direkt an der Wand. Die Glaskeramikscheiben erlauben eine Einsicht um 180°. Der Feuerraum ist mit einem doppelwandigem Wärmetauscher mit Frischluft- oder Raumluftöffnung ausgestattet. Das Wandmodell verfügt über eine Aschenklappe.
Gewicht: 47 kg, Rauchrohr Ø 219 mm: 16 kg/m. Farbe: schwarz matt, extrem hitzebeständig.
Bei einer Rauchrohrlänge (innen + außen) von mindestens 3 m wird eine einwandfreie Funktionsweise garantiert.

Extras (Bezugs-Nr.: 23)
Fuß mit Aschenlade, Rosette, Farbwahl schiefergrau, Knie, Montagevorrichtung verstellbar je nach Dicke der Dämmung, Rauchrohrverlängerungsstück aus schwarzem Stahl, Verbindungsstücke, Gitter und biegsame Zuleitung für Frischluft, auch als gasbetriebenes Modell lieferbar.

Edo: nombre de la ciudad de Tokio entre el siglo XV y el siglo XIX
Al competir en un concurso internacional de chimeneas para 121 apartamentos de un prestigioso edificio, su éxito nos autorizó a darle este nombre.
Eficaz, discreto, sereno, es la versión mural del Agorafocus.

características
los hogares de acero están fijados a la pared o colocados sobre un pedestal. los cristales de pirocerámica ofrecen una lumbre visible en 360 grados.
los hogares están equipados con un recuperador de calor con paso del aire ambiente o exterior en una doble pared trasera.
la versión central sin pedestal está equipada con una trampilla de vaciado de las cenizas.
hogar: 47 kg, conducto: Ø 219 mm, 16 kg/m. pintura: negro mate con alta resistencia al calor
garantía de funcionamiento correcto para una longitud de conducto (interior + exterior) de 3 m como mínimo.

elementos opcionales (núm. de referencia del modelo: 23)
pedestal equipado con un cenicero, disco-tapa, pintura: color de pizarra, codo, conjunto regulable para pared aislada, prolongación del conducto de acero negro, piezas de empalme, flexible y parrilla de la entrada de aire nuevo, aparato de gas.

Edo: nome da cidade de Tóquio entre o século. xv e o século xix-
Em competição num concurso internacional para equipar 121 apartamentos de um edifício prestigioso, o seu sucesso autorizou-nos dar-lhe o seu nome. Eficaz, discreto e sereno, é a versão mural do Agorafocus.

caraterísticas
as lareiras de aço são fixadas ao muro ou sobre pé. os vidros em pirocerâmica permitem uma visibilidade à 180°.
as lareiras são munidas de um recuperador de calor com passagem do ar ambiental ou externo dupla numa parede traseira.
a versão sem pé é equipada de uma alçapão de descarga das cinzas.
lareira : 47 Kg, condutos: Ø 219 mm, 16 kg/m. pintura: preta mate de alta resistência térmica.
garantia de bom funcionamento dado para um comprimento da conduta de fumos (interior + exterior) de 3 m mínimo.

opções (n° referência do modelo: 23)
pé munido de uma gaveta de cinzas, pintura cinzento-ardósia, tubo, juntos ajustável para muro isolado, prolongamento do conduto de aço preto, peças de conexão, tubo flexível e grelha de chegada de ar novo, aparelho a gás.

Edo: naam van de stad Tokio van de XVe tot de XIXe eeuw -
Dit model dankt zijn naam aan zijn succes tijdens een internationale open aanbesteding voor de 121 appartementen van een prestigieus complex in deze stad, waarbij het met vele andere haarden moest concurreren. Dit wandmodel van de Agorafocus is efficiënt, onopvallend en sereen.

karakteristieken
de stalen haarden worden aan de muur bevestigd of op een voet geplaatst. dankzij de pyrokeramische ruiten heeft u 180° zicht. de vuurhaarden zijn voorzien van een warmterecuperator met doorstroming van omgevingslucht en buitenlucht in een dubbele wand aan de achterzijde. de versie zonder voet is voorzien van een asluik voor het opruimen van de as.
vuurhaard : 47 kg, rookkanaal : Ø 219 mm, 16 kg/m. verf: mat zwart met hoge thermische weerstand.
garantie voor een goede werking gegeven bij een rookkanaallengte (binnen + buiten) van minimaal 3 m.

opties (referentienummer van het model: 23)
voet voorzien van aslade, afdekplaat, leigrijze verf, bochtstuk, regeleenheid voor geïsoleerde muur, verlenging van het rookkanaal van zwart staal, verbindingsstukken, externe luchttoevoer, gasapparaat.

Эдо – название города Токио в 15-19 столетиях. Успех этой модели в Японии, когда мы получили заказ на оснащение этими каминами 121 аппартаментов в престижном доме, дал право нашей фирме использовать в названии имя этого города. Эта модель эффективна, сдержанна и ненавязчива. Это пристенная версия камина Agorafocus.

Технические характеристики
Существует две версии: пристенная или с основанием. Дверцы из пирокерамического стекла позволяют видеть огонь на 180 градусов. Топки оснащены теплообменником с двойными стенками, через который проходит свежий или окружающий воздух. В версии с основанием имеется отверстие для удаления золы. Вес очага 47 кг, дымоход Ø 219 мм – 16 кг/м. Огнеупорная чёрная матовая краска. Гарантирована эффективность при минимальной длине трубы (внутренней и внешней) в 3 м.

Дополнительные опции: (артикул модели : 23)
Основание оснащено зольником, синевато-серая краска, колено, гибкий шланг и решетка подачи воздуха, диск, скрывающий стыки на потолке, соединительные элементы, набор для крепления к изолированной стене, дополнительные трубы из черной стали, газовый отопительный аппарат.

édofocus 850

copyright dominique imbert, 1997

D'un volume supérieur
à celui de l'Edofocus 630,
ce modèle permet de s'adapter
à des pièces de dimensions plus importantes.
Ses performances thermiques
et la visibilité du feu à 180°
font de l'Edofocus 850 un modèle
majeur de la gamme Focus.

caractéristiques

version murale de l'Agorafocus 850,
ce modèle offre également
un angle de vue exceptionnel
sur un foyer généreux.
il est muni d'un récupérateur de chaleur
qui occupe toute la surface arrière,
ce qui lui assure un rendement
thermique non négligeable,
et d'une trappe de vidange des cendres.
foyer : 97 kg - conduit : Ø 273 mm, 27 kg/m.
peinture : noir mat à haute résistance thermique.
garantie de bon fonctionnement donnée
pour une longueur de conduit
(intérieur + extérieur) de 4 m minimum.

options (n° référence du modèle : 47)

pied muni d'un cendrier,
peinture gris-ardoise,
ensemble réglable pour mur isolé, coude,
disque-cache, pièces de raccordement,
prolongement du conduit en acier noir,
flexible et grille d'arrivée d'air neuf,
appareil à gaz.

P = 11 KW

η : 75,7 %

CO : 0,15

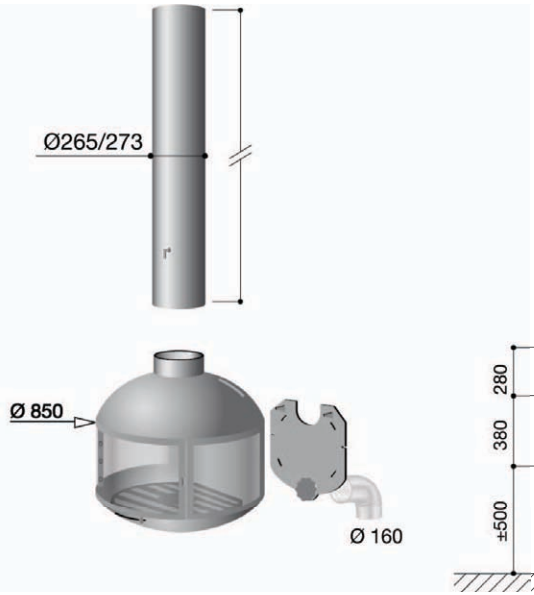

Although this model resembles its close relation the Edofocus 630 in many ways, their differences set them apart. While sharing the same spirit and appealing openness, the hearth of the 850 is 35% larger and the cross-section of the flue 55% bigger, making this fireplace a more expansive version of its compact cousin.

characteristics
hearth: 97 kg; flue: diameter 273 mm, 27 kg/m; highly heat-resistant matt black paint.This wall-mounted version of the Agorafocus 850 can be mounted directly on a wall or fixed to a base that contains an ash pan. Its glass panels and wide hearth offer a generous view of the fire. An adjustable plate allows the fireplace to be set off from the wall. The built-in heat exchanger occupies the entire rear surface area, giving it considerable thermal efficiency. Trapdoor for removing ash.
- guaranteed efficiency with a minimum flue length (interior plus exterior) of 4 m. -

optional extras (model reference n° 47)
base containing an ash pan, duct elbow, cover disc to conceal ceiling joint, adapter, flue extension in black steel, slate grey paint, flue extension in black steel, fresh-air intake device, adjustment for an insulated wall, gas appliance for a version without glass door.

Con un volume superiore a quello dell'Edofocus 630, questo modello permette di adattarsi a locali di maggiori dimensioni.
Le sue prestazioni tecniche e la visione del fuoco a 180° fanno dell'Edofocus 850 un modello di punta della gamma Focus.

caratteristiche
versione a parete dell'Agorafocus 850, questo modello offre in egual misura un angolo di veduta eccezionale su un focolare generoso.
E' munito di un recuperatore di calore che occupa tutta la superficie posteriore, che assicura una resa termica non trascurabile, e di un'apertura per lo svuotamento delle ceneri.
focolare: 97 kg - condotto: Ø 273 mm, 27 kg/m. verniciatura: nero opaco ad alta resistenza termica.
Garanzia di buon funzionamento data per una lunghezza di condotto fumi (interno + esterno) di minimo 4 m.

accessori (n° di riferimento del modello: 47)
basamento munito d'un cassetto raccoglicenere, verniciatura grigio-ardesia, supporto regolabile per parete non portante, gomito, disco copriforo, elementi di raccordo, condotto fumi supplementare in acciaio nero, flessibile e presa d'aria esterna, apparecchiatura per il funzionamento a gas.

Mit seinem, verglichen mit dem Edofocus 630, größeren Feuerraum eignet sich der Edofocus 850 hervorragend für großzügigere Raumvolumen.
Seine Wärmeleistung und die optimale Einsicht um 180° auf das Flammenspiel lassen dieses Modell zu einem Hauptakteur unter den Focus-Modellen werden.

Technische Details
Wandmodell des Agorafocus 850. Die Glaskeramikscheiben erlauben einen großzügigen Einblick in den Feuerraum.
Es ist mit einer Aschenklappe und einem Wärmetauscher ausgestattet, der die gesamte Rückwand einnimmt und so einen guten Wirkungsgrad garantiert.
Gewicht: 97 kg, Rauchrohr Ø 273 mm: 27 kg/m. Farbe: schwarz matt, extrem hitzebeständig.
Bei einer Rauchrohrlänge (innen + außen) von mindestens 4 m wird eine einwandfreie Funktionsweise garantiert.

Extras (Bezugs-Nr.: 47)
Fuß mit Aschenlade, Farbwahl schiefergrau, Montagevorrichtung verstellbar je nach Dicke der Dämmung, Knie, Rosette, Verbindungsstücke,
Rauchrohrverlängerungsstück aus schwarzem Stahl, Gitter und biegsame Zuleitung für Frischluft, auch als gasbetriebenes Modell lieferbar.

Con un volumen superior al del Edofocus 630, este modelo conviene para cuartos más espaciosos.
Su eficiencia térmica y la visibilidad del fuego de 180 ° hacen del Edofocus 850 un modelo clave de la gama Focus.

características
versión mural del Agorafocus 850, este modelo también ofrece un ángulo de vista excepcional sobre un hogar generoso.
está equipado con un recuperador de calor que ocupa toda la superficie trasera lo que garantiza un buen rendimiento térmico. tiene una trampilla de vaciado de las cenizas.
hogar: 97 kg - conducto: Ø 273 mm, 27 kg/m. pintura: negro mate con alta resistencia al calor
garantía de funcionamiento correcto para una longitud de conducto (interior + exterior) de 4 m como mínimo.

elementos opcionales (núm. de referencia del modelo: 47)
pedestal equipado con un cenicero, pintura: color de pizarra, conjunto regulable para pared aislada, codo, disco-tapa, piezas de empalme, prolongación del conducto de acero negro, flexible y parrilla de la entrada de aire nuevo, aparato de gas.

De um volume superior ao dos Edofocus 630, este modelo permite adaptar-se à peças de dimensões mais importantes.
Os seus desempenhos térmicos e a visibilidade do fogo à 180° fazem os Edofocus 850 um modelo major da gama Focus.

caraterísticas
versão mural dos Agorafocus 850, este modelo oferece igualmente um ângulo de vista excepcional sobre uma lareira generosa.
é munida de um recuperador de calor quem ocupa toda a superfície traseira, que lhe assegura um rendimento térmico não negligenciável e de uma alçapão de descarga das cinzas.
lareira : 97 Kg - condutos: Ø 273 mm, 27 kg/m. pintura: preta mate de alta resistência térmica.
garantia de bom funcionamento dado para um comprimento da conduta de fumos (interior + exterior) de 4 m mínimo.

opções (n° referência do modelo: 47)
pé munida de um cinzeiro, pintura cinzento-ardósia, conjunto ajustável para muro isolado, tubo, peças de conexão, prolongamento do conduto de aço preto, tubo flexível e grelha de chegada de ar novo, aparelho a gás.

Dit model is groter dan de Edofocus 630 en daarom geschikt voor ruimtes met grotere afmetingen.
Zijn thermische prestaties en het 180° zicht op het vuur maken de Edofocus 850 tot een van de belangrijkste modellen in de Focus productlijn.

karakteristieken
deze wandversie van de Agorafocus 850 biedt eveneens een uitzonderlijke zicht op een genereuze vuurhaard.
dit model is uitgerust met een warmterecuperator die de gehele achterzijde beslaat, hetgeen een niet te verwaarlozen thermisch rendement verzekert, en met een asluik voor het opruimen van as. vuurhaard : 97 kg - rookkanaal : Ø 273 mm, 27 kg/m. verf: mat zwart met hoge thermische weerstand.
garantie voor een goede werking gegeven bij een rookkanaallengte (binnen + buiten) van minimaal 4 m.

opties (referentienummer van het model: 47)
voet voorzien van aslade, leigrijze verf, regeleenheid voor geïsoleerde muur, bochtstuk, afdekplaat, verbindingsstukken, verlenging van het rookkanaal van zwart staal, externe luchttoevoer, gasapparaat.

Обладая большими размерами, чем Edofocus 630, эта модель лучше адаптирована к большим пространствам. Ее исключительные свойства теплоотдачи и возможность видеть огонь на 180° делают из модели Edofocus 850 одну из самых популярных моделей линейки Focus.

Технические характеристики
Пристенный вариант Agorafocus 850 дарит необыкновенный вид на огонь. Оснащён теплообменником, который занимает всё заднее пространство, что обеспечивает значительную теплоэффективность. Оснащен отверстием для удаления золы. Вес: 97 кг- дымоход Ø 273 мм – 27 кг/м. Огнеупорная чёрная матовая краска. Гарантирована эффективность при минимальной длине трубы (внутренней и внешней) в 4 м.

Дополнительные опции: (артикул модели : 47)
Основание оснащено зольником, синевато-серая краска, набор для крепления к изолированной стене, колено, диск, закрывающий стыки на потолке, соединительные элементы, дополнительные трубы из черной стали, газовый отопительный аппарат, гибкий шланг и решетка подачи воздуха.

néofocus 1500 / 1800

copyright dominique imbert, 2005

L'horizon du feu s'élargit et les flammes
vont à la conquête de leur liberté…
Parce que le talent d'un foyer
est le relief qu'il donne à la platitude d'un mur,
le Néofocus, dans ses 2 versions,
à bois ou à gaz, et ses deux dimensions,
est venu prendre une place
de choix dans notre gamme.

caractéristiques

foyer auto porteur, monobloc, en acier.
ouverture : largeur 1,50 m ou 1,80 m, hauteur 0,35 m,
profondeur : 0,62 m - poids : 185 kg ou 205 kg.
peinture : noir mat à haute résistance thermique.
clés de tirage et d'arrivée d'air neuf intégrées.
bac à cendres amovible pour version à bois.
pour version gaz (voir page 126), commande automatique
et choix entre gravier, galets et bûches en céramique.
ventilations hautes et basses du volume à construire
indispensables.
garantie de bon fonctionnement donnée
pour une longueur de conduit
(intérieur + extérieur) de 4,50 m minimum
pour la version bois
et de 3 m pour la version gaz.

les brûleurs (lg 1350 et 1600) peuvent être vendus séparément.

options (n° référence du modèle : 75)

conduit inox flexible ou rigide pour raccordement,
peinture gris-ardoise, pare-étincelles amovible.

P = 7 KW

η : 52,1 %

CO : 0,09

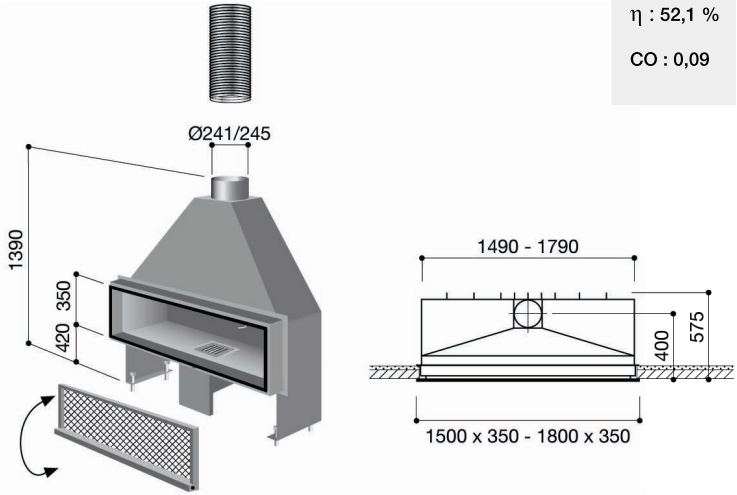

Because the horizon of fire is being extended, because flames are seeking their freedom and because the talent of a fireplace is the relief it gives to the flatness of a wall, the Neofocus has taken a prize position in our range.

characteristics
free-standing, single-unit fireplace in steel ; opening: width 1.50 m or 1.80 m, height 0.35 m; depth: 0.62 m - weight: 185 kg or 205 kg
paint: highly heat-resistant matt-black finish
integrated damper and handle for fresh air inlet, removable ash pan for the wood-burning version.
upper and lower air vents necessary.
For the gas-burning version, a remote-control system and a choice between small or large ceramic pebbles or ceramic logs (see p. 126)
- guaranteed efficiency with a minimum flue length (interior plus exterior) of 4,5 m. (wood) and 3 m. (gas) -

optional extras (model reference n° 75)
flexible or rigid stainless steel connection flue, slate grey paint, fireguard.

Perché l'orizzonte del fuoco si allargasse, perché le fiamme andassero alla conquista della loro libertà e perché il talento di un camino è cio' che dona importanza alla piattezza d'un muro, il Neofocus, nelle sue 2 versioni, a legna o a gas, e nelle sue due taglie, ha preso un posto importante nella nostra gamma.

caratteristiche
focolare autoportante, monoblocco, in acciaio. apertura: larghezza 1,50 m o 1,80 m, altezza 0,35 m, profondità: 0,62 mt - peso: 185 kg o 205 kg.
verniciatura: nero opaco ad alta resistenza termica. Serranda fumi e presa d'aria esterna integrate. Cassetto raccoglicenere amovibile per versione a legna.
Per versione a gas (vedi a pag.126), comando automatico e scelta tra ghiaia, ciottoli e ceppi in ceramica.
Le griglie di ventilazione nel rivestimento del focolare (in alto e in basso) sono indispensabili.
Garanzia di buon funzionamento data per una lunghezza di condotto fumi (interno + esterno) di minimo 4,5 m per la versione a legna e di 3 m per la versione a gas.
I bruciatori (lg 1350 e 1600) possono essere venduti separatamente.

accessori (n° di riferimento del modello: 75)
condotto inox flessibile o rigido per raccordo, verniciatura grigio-ardesia, parascintille amovibile.

Am Anfang stand der Wunsch, den Flammen ihre Freiheit zurückzugeben. Oder war es das sehnsüchtige Streben zu den Weiten des Horizonts?
Die Antwort hierauf heißt Néofocus, der beide Ideen umsetzt und so der flachen Wand eine Dimension von Freiheit und Weite verleiht.
Der Néofocus ist als holz- oder gasbetriebenes Modell lieferbar.

Technische Details
Einteiliger und selbsttragender Feuerraum aus Stahl. Öffnung: 1,50 oder 1,80 m breit, 0,35 m hoch. Tiefe: 0,62 m, Gewicht: 185 oder 205 kg.
Farbe: schwarz matt, extrem hitzebeständig. Integrierte Rauchgasklappe und Frischluftzufuhr. Die holzbetriebene Variante verfügt über eine herausnehmbare Aschenlade.
Die gasbetriebene Variante ist mit einer Automatikschaltung versehen, wobei zwischen Kies, Holzscheitimitaten oder Flusskieseln gewählt werden kann.
Ober- und Unterbelüftung muss gewährleistet sein. Bei einer Rauchrohrlänge (innen + außen) von mindestens 4,5 m für Holzbefeuerung und 3 m für Gasbefeuerung wird eine einwandfreie Funktionsweise garantiert. Die Gasbrenner (L1350 und 1600) sind einzeln erhältlich.

Extras (Bezugs-Nr.: 75)
Flexibles oder steifes Edelstahlrohr für Schornsteinanschluss, Farbwahl schiefergrau, abnehmbares Funkenschutzgitter.

El horizonte del fuego se extiende y las llamas salen a conquistar la libertad…
La gracia de un hogar es el darle relieve a la llanura de una pared, y el Néofocus, tanto la versión que funciona con madera como la de gas (dimensiones distintas) ha venido a ocupar un lugar central en nuestra gama.

características
hogar autoportante, monobloc, de acero. apertura: anchura 1,50 m o 1,80 m, altura 0,35 m, profundidad: 0,62 m - peso: 185 kg o 205 kg.
pintura: negro mate con alta resistencia al calor llaves de tito y de la entrada de aire nuevo incorporados.
Bandeja de cenizas amovible para la versión que funciona con madera. para la versión que funciona con gas (ver pág. 126), mando automático y elección entre gravas, guijarros y troncos en cerámica . Ventilaciones altas y bajas del volumen que hay que construir indispensables.
garantía de funcionamiento correcto para una longitud de conducto (interior + exterior) de 4,50 m como mínimopara la versión que funciona con madera y de 3 m para la versión que funciona con gas.
los quemadores (an. 1350 y 1600) pueden venderse por separado.

elementos opcionales (núm. de referencia del modelo: 75)
conducto de acero inoxidable flexible o rígido para el empalme, pintura: color de pizarra, parachispas amovible.

O horizonte do fogo alarga-se e as chamas vão à conquista da sua liberdade…
Porque o talento de um lar é o relevo que dá ao nivelamento de um muro, o Néofocus, nas suas 2 versões, madeira ou à gás, e as suas duas dimensões, a escolha na nossa gama.

caraterísticas
lareira monobloc, em aço. abertura : amplitude 1,50 m ou 1,80 m, altura 0,35 m, profundidade: 0,62 m - pesos: 185 Kg ou 205 Kg. pintura: preta mate de alta resistência térmica.
chaves de tiragem e chegada de ar novo integradas. caixa à cinzas amovível para versão em madeira. para versão gás (ver página 126), encomenda automática e escolhas entre areia grossa, rolos e cavacas de cerâmica.
ventilações elevadas e baixas do volume a construir indispensáveis.
garantia de bom funcionamento dado para um comprimento da conduta de fumos (interior + exterior) de 4,50 m mínimo para a versão madeira e de 3 m para a versão gás.
os queimadores (lg 1350 e 1600) podem ser vendidos separadamente.

opções (n° referência do modelo: 75)
conduto inox flexível ou rígido para conexão, pintura cinzento-ardósia, para-brasas amovível.

De horizon van het vuur verbreedt zich en de vlammen gaan op zoek naar de vrijheid...
Omdat een talentvolle vuurhaard reliëf geeft aan een vlakke muur, is onze productlijn uitgebreid met de Néofocus, die in twee maten en twee versies beschikbaar is: op hout of op gas.

karakteristieken
zelfdragende haard uit één stuk, van staal. opening : breedte 1,50 m of 1,80 m, hoogte 0,35 m, diepte : 0,62 m - gewicht : 185 kg of 205 kg.
verf: mat zwart met hoge thermische weerstand. geïntegreerde rookklep en verse luchttoevoer. afneembare asla voor versie op hout.voor versie op gas (zie pagina 126), automatische besturing en keuze tussen keramisch(e) grind, stenen en houtblokken. ventilatie boven en onder van het te realiseren volume absoluut noodzakelijk.
garantie voor een goede werking gegeven bij een rookkanaallengte (binnen + buiten) van minimaal 4,5 m voor de versie op hout en van minimaal 3 m voor de versie op gas. de branders (lg 1350 et 1600) kunnen afzonderlijk verkocht worden.

opties (referentienummer van het model: 75)
flexibel of vast roestvrijstalen rookkanaal voor bevestiging, leigrijze verf, afneembaar vonkenscherm.

Горизонт огня расширяется, и языки пламени устремляются на свободу ...
Талант камина заключается в том, чтобы придать плоским стенам обьем и выразительность, поэтому néofocus, в двух версиях, дровяной или газовый, занимает почетное место в нашей линейке.

Технические характеристики
Камин, представляющий собой единое целое, самоподдерживаемая конструкция из стали. Топка: ширина 1,50 м или 1,80 м, высота 0,35 м, глубина: 0,62 м - вес: 185 кг или 205 кг, матовая черная краска высокой термостойкости. Встроенные регуляторы тяги и притока свежего воздуха. Съемный зольник для дровяной версии. Для газовой версии (см стр. 126) автоматическое управление и возможность выбора между гравием, галькой и керамическими поленьями. Верхние и нижние вентиляторы обязательны. Гарантирована эффективность при минимальной длине трубы (внутренней и внешней) в 4,5 м., для газовой версии - 3 м.Горелки (длина 1350 см и 1600 см) могут продаваться отдельно.

Дополнительные опции (артикул модели: 75)
Гибкий или жесткий нержавеющий дымоотвод для соединения с существующим дымоходом, синевато-серая краска, съемный искрогаситель.

gigafocus 1500 1700 1900

copyright dominique imbert, 2009

Trois grandes largeurs de foyer au choix et
une grande hauteur de vitre
font du Gigafocus un véritable modèle d'exception.
Rien d'étonnant alors à ce que l'on puisse
surprendre les flammes de ce foyer
en flagrant délit d'optimisme.

caractéristiques

la liberté de choisir entre trois largeurs
de porte (1,50 m, 1,70 m ou 1,90 m)
se conjugue ici à l'ergonomie
et au confort d'une ouverture
aisée et sécurisée.
La porte télescopique est également
basculante à 45° pour permettre le nettoyage
sans risque d'accident.
l'intérieur du foyer est constitué
de pièces d'isolation en acier noir.
l'arrivée d'air frais (ø 160 mm)
est canalisée et étanche.
ventilations hautes et basses
du volume à construire indispensables.
garantie de bon fonctionnement donnée
pour une longueur de conduit
(intérieur + extérieur) de 5 m minimum.

options (n° référence du modèle : 82)

conduit inox flexible ou rigide pour raccordement

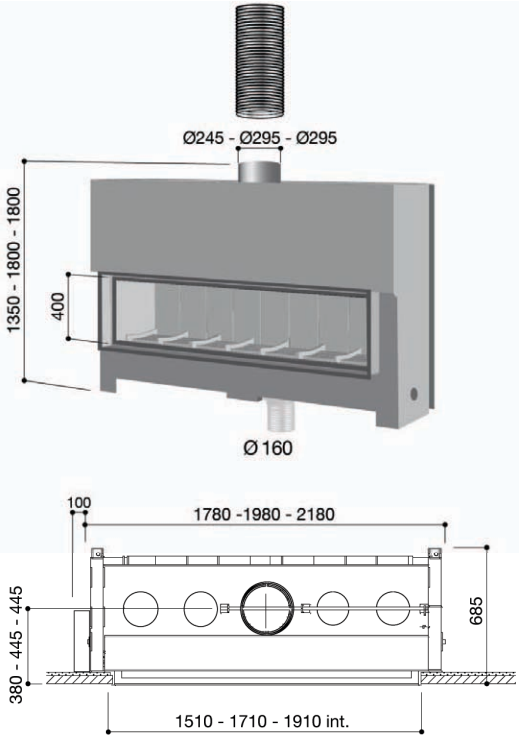

gigafocus 1500	P = 16 KW η : 63 % CO : 0,22
gigafocus 1700	P = 32 KW η : 68 % CO : 0,18
gigafocus 1900	P = 32 KW η : 68 % CO : 0,18

A choice of three generous widths make the Gigafocus a truly exceptional model. A union of design that allows this fireplace to expose its flames red-handed in their unbridled optimism.

characteristics
In this model, a choice of three generous widths combines with the security of a telescopic glass door.
The heat-resistant glass door comes in three widths (1.50, 1.70 and 1.90 m) and one height (0.40 m).
The door can swing open to a 45° angle. The fresh-air inlet (ø 160 mm) is an airtight duct. The interior of the hearth and the frame are highly heat-resistant matt-black steel. Upper and lower air vents necessary.
- guaranteed efficiency with a minimum flue length (interior plus exterior) of 5 m. -

optional extras (model reference n° 82)
flexible or rigid stainless steel connection flue

Tre grandi larghezze di focolare a scelta e una grande altezza di vetro fanno del Gigafocus un vero e proprio modello d'eccezione.
Non c'è quindi niente di strano a cogliere le fiamme di questo focolare in flagranza di ottimismo.

caratteristiche
la libertà di scegliere tra tre larghezze di sportello (1,50 m, 1,70 m o 1,90 m) associata all'ergonomia e al comfort di un'apertura pratica e sicura.
Lo sportello è anche basculante a 45° per consentire la pulizia del vetro senza rischio d'incidente.
L'interno del focolare è costituito da elementi d'isolamento in acciaio nero.
La presa d'aria esterna (ø 160 mm) è canalizzata e stagna. Le griglie di ventilazione nel rivestimento del focolare (in alto e in basso) sono indispensabili.
Garanzia di buon funzionamento data per una lunghezza di condotto fumi (interno + esterno) di minimo 5 m.

accessori (n° di riferimento del modello: 82)
condotto inox flessibile o rigido per raccordo

Drei großzügige Feuerraum-Breiten und eine beeindruckende Glasfront lassen den Gigafocus zum regelrechten Ausnahmemodell werden.
Wen wundert's, dass das breite Flammenmeer puren Optimismus ausstrahlt?

Technische Details
Die Auswahlmöglichkeit zwischen 3 Frontbreiten (1,50 m, 1,70 m oder 1,90 m) geht bei diesem Modell mit der Ergonomie und dem Komfort einer absolut sicheren Öffnung einher. Die Kamintür kann auch um 45° geklappt werden, um eine risikolose Reinigung zu gewährleisten.
Der Innenraum der Feuerstätte ist mit schwarzen Stahlelementen isoliert. Die Frischluftzufuhr (ø 160 mm) ist kanalisiert und luftdicht.
Ober- und Unterbelüftung muss gewährleistet sein. Bei einer Rauchrohrlänge (innen + außen) von mindestens 5 m wird eine einwandfreie Funktionsweise garantiert.

Extras (Bezugs-Nr.: 82)
Flexibles oder steifes Edelstahlrohr für Schornsteinanschluss

Tres grandes anchuras de hogar entre las que elegir un cristal muy alto hacen del Gigafocus un modelo de excepción.
No es de asombrarse que podamos coger sus llamas por sorpresa en delito flagrante de optimismo.

características
Ud. tiene la libertad de elegir entre tres anchuras para la puerta (1,50 m, 1,70 m ou 1,90 m), y puede también aprovechar la ergonomía y el confort de una apertura fácil y segura.
La puerta también se bascula a 45° para facilitar la limpieza del hogar sin riesgo de accidente.
el interior del hogar está constituido de piezas de asilamiento de acero negro. la entrada de aire fresco (ø 160 mm) está canalizada y hermética.
ventilaciones altas y bajas del volumen que hay que construir indispensables.
garantía de funcionamiento correcto para una longitud de conducto (interior + exterior) de 5 m como mínimo.

elementos opcionales (núm. de referencia del modelo: 82)
conducto de acero inoxidable flexible o rígido para el empalme

Três grandes amplitudes de lareira à escolha e uma grande altura de vidraça fazem do Gigafocus um verdadeiro modelo de excepção.
Nada de surpreendente que possamos apanhar as chamas em flagrante delito de optimismo.

caraterísticas
a liberdade de escolher entre três amplitudes de porta (1,50 m, 1,70 m ou 1,90 m) conjuga-se aqui à ergonomia e o conforto de uma abertura fácil e protegida.
A porta está igualmente basculante à 45° para permitir a limpeza sem risco de acidente.
o interior da lareira é constituída de peças de isolação de aço preto. a chegada de ar fresco (ø 160 mm) é canalizada.
ventilações elevadas e baixas do volume a construirindispensáveis.
garantia de bom funcionamento dado para um comprimento da conduta de fumos (interior + exterior) de 5 m mínimo.

opções (n° referência do modelo: 82)
conduto inox flexível ou rígido para conexão

De keuze uit drie aanzienlijke breedtes voor de vuurhaard en de aanmerkelijke hoogte van de ruit maken van de Gigafocus werkelijk een uitzonderlijk model.
Het zal u dan ook niet verrassen als u de vlammen van deze vuurhaard op heterdaad kunt betrappen op optimistische neigingen.

karakteristieken
de vrijheid om te kiezen tussen drie deurbreedtes (1,50 m, 1,70 m of 1,90 m) drukt zich hier uit in de ergonomie en het comfort van een handige en veilige opening.
de deur kan eveneens 45° worden gekanteld om de haard zonder ongelukken schoon te kunnen maken. de binnenkant van de haard is samengesteld uit isolerende onderdelen van zwart staal. de toevoer van verse lucht (ø 160 mm) is gekanaliseerd en hermetisch gesloten. ventilatie boven en onder van het te realiseren volume absoluut noodzakelijk. garantie voor een goede werking gegeven bij een rookkanaallengte (binnen + buiten) van minimaal 5 m.

opties (referentienummer van het model: 82)
flexibel of vast roestvrijstalen rookkanaal voor bevestiging.

Три возможных на выбор величины и внушительная высота стеклянных панелей придают модели gigafocus особую уникальность.
Неудивительно, что можно застать веселящиеся искры пламени, играющие в лоне топки.

Технические характеристики
Существует на выбор три ширины портала:
(1,50 м, 1,70 м или 1,90 м), который являет собой сочетание эргономичности, простоты и безопасности механизма открытия. Дверь также наклоняется на 45 ° для безопасности очистки. Внутри топка выложена изоляционным материалом из черной стали. Герметичная система прямого притока свежего воздуха (Ø 160 мм). Верхние и нижние вентиляторы обязательны. Гарантирована эффективность при минимальной длине трубы (внутренней и внешней) в 5 м.

Дополнительные опции (артикул модели: 82)
Гибкий или жесткий нержавеющий дымоотвод для соединения с существующим дымоходом.

chromifocus

copyright dominique imbert, 2005

Pourquoi le Chromifocus ?
Parce qu'il fallait donner des couleurs au monde
que nous vivons,
parce que si le luxe n'est pas un plaisir,
le plaisir des couleurs est un luxe
dont il ne faut pas se priver,
parce qu'enfin nous avions simplement envie
de créer une façade coulissante,
polychrome, chaleureuse et cordiale,
en révérence à Piet Mondrian.

caractéristiques

les deux portes en acier de la façade coulissent
latéralement par simple poussée manuelle.
les couleurs des portes sont intangibles.
la porte en verre pyrocéramique du corps de chauffe,
s'ouvre latéralement et télescopiquement.
le corps de chauffe est garni de briques réfractaires.
en version gaz, le foyer est fourni
avec une vitre partielle, fixe.
ventilations hautes et basses du volume à construire
indispensables.
poids foyer : 160 kg - réfractaires : 130 kg.
garantie de bon fonctionnement donnée pour une longueur de
conduit (int. + ext.) de 5 m minimum.
ce modèle existe en version "double face".

options (n° référence du modèle : 68)

conduit inox flexible ou rigide pour raccordement,
bac à cendres, appareil à gaz.

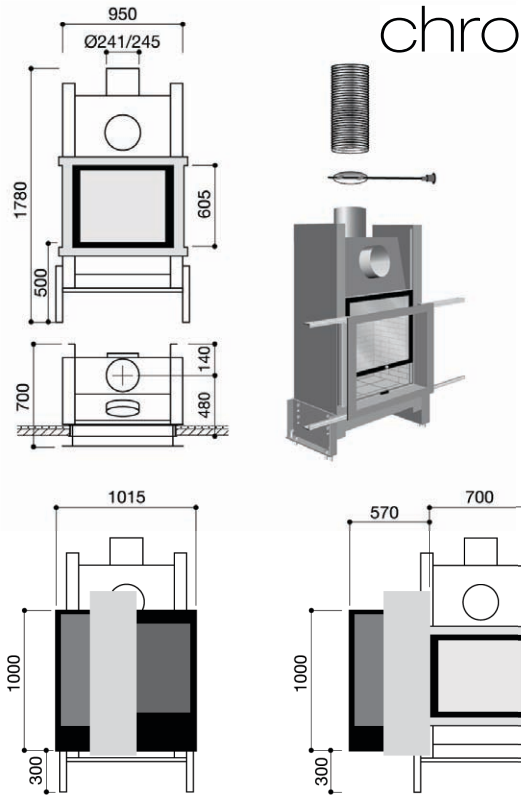

P = 12,5 KW

η : 72,5 %

CO : 0,17

Why the Chromifocus?
Because colour had to be given to the world in which we live, because if luxury is not a pleasure, the pleasure of colour is a luxury that must not be denied,
and lastly because, quite simply, we wanted to create a sliding façade that is polychromatic, warm and cordial, out of reverence to Piet Mondrian.

characteristics
The two steel doors of the facade slide sideways when simply pushed by hand. The colours of the doors are intangible. When you open the facade, you reach the door in pyroceramic glass of the heating unit, which opens laterally and telescopically. Upper and lower air vents necessary.
weight of the fireplace: 160 kg - refractory: 130 kg. This model is available as a double-sided version.
- guaranteed efficiency with a minimum flue length (interior plus exterior) of 5 m. -

optional extras (model reference n° 68)
flexible or rigid stainless steel connection flue, ash pan, gas appliance - this version comes with a partial glass screen.

Perché il Chromifocus?
Perché c'era bisogno di dare dei colori al mondo in cui viviamo, e quindi non bisogna privarsene, perché in fondo noi avevamo semplicemente voglia di creare una facciata scorrevole, policroma, calorosa e cordiale, in riverenza a Piet Mondrian.

caratteristiche
le due porte in acciaio della facciata scorrono lateralmente con una semplice spinta manuale. I colori delle porte sono intercambiabili. la porta in vetro piroceramico del focolare si apre sia ad anta che a scomparsa verso l'alto. Il focolare è rivestito internamente di mattoni refrattari. In versione a gas, il focolare è fornito con un vetro parziale, fisso.
Le griglie di ventilazione nel rivestimento del focolare (in alto e in basso) sono indispensabili. Peso focolare: 160 kg - refrattari: 130 kg.
Garanzia di buon funzionamento data per una lunghezza di condotto fumi (interno + esterno) di minimo 5 m.
Questo modello esiste anche in versione "bifacciale".

accessori (n° di riferimento del modello: 68)
condotto inox flessibile o rigido per raccordo, cassetto raccoglicenere, apparecchiatura per il funzionamento a gas.

Kamin oder „Klassische Moderne"? Die Freude an Farben ist ein Luxus, auf den man nicht verzichten sollte.
Deshalb ist der Chromifocus, was er ist: Eine aufschiebbare, mehrfarbige Kaminmaske, die verstohlen mit einem Auge Piet Mondrian zuzwinkert.

Technische Details
Die beiden Frontpaneele aus lackierten Stahlplatten lassen sich mühelos von Hand auf- und zuschieben. Die Farbfläche der Paneele ist unveränderlich.
Die Glaskeramikfront kann seitlich aufgeklappt oder nach oben geschoben werden. Der Kamineinsatz ist schamottiert. Die gasbetriebene Version dieses Modells wird mit einer feststehenden Teilverglasung geliefert. Ober- und Unterbelüftung muss gewährleistet sein.Gewicht: 160 kg - Schamottkammer: 130 kg.
Bei einer Rauchrohrlänge (innen + außen) von mindestens 5 m wird eine einwandfreie Funktionsweise garantiert.
Dieser Kamin kann auch als Kamintunnel verwendet werden.

Extras (Bezugs-Nr.: 68)
Flexibles oder steifes Edelstahlrohr für Schornsteinanschluss, Aschenlade, auch als gasbetriebenes Modell lieferbar.

¿Por qué hemos diseñado la Chromifocus?
Para darle colores al mundo que vivimos.
porque si el lujo no es un placer, el placer de los colores es un lujo del que no debe privarse uno porque, finalmente, queríamos crear una fachada corredera, policromada y cálida en honor de Piet Mondrian.

características
las dos puertas de acero de la fachada corren lateralmente por empuje manual los colores de las puertas son intangibles. La puerta de cristal pirocerámico del cuerpo de calefacción se abre lateralmente y de forma telescópica. El cuerpo de calefacción está llenado de ladrillos refractarios. En la versión de gas, el hogar viene con un cristal parcial, fijo.
ventilaciones altas y bajas del volumen que hay que construir indispensables.
peso del hogar: 160 kg - refractarios: 130 kg. Garantía de funcionamiento correcto para una longitud de conducto (int. + ext.) de 5 m como mínimo.
existe una versión "doble cara" de este modelo.

elementos opcionales (núm. de referencia del modelo: 68)
conducto de acero inoxidable flexible o rígido para el empalme, bandeja de cenizas, aparato de gas.

Porque o Chromifocus?
Porque era necessário dar cores ao mundo em que vivemos, o prazer das cores é um luxo do qual não é necessário privar-se, porque por último tínhamos simplesmente desejo de criar uma fachada deslizante, policromo, caloroso e cordial, revêrencia à Piet Mondrian.

caraterísticas
as duas portas de aço da fachada deslizam lateralmente por simples empurrão manual.
as cores das portas são intangíveis. a porta de vidro pirocerâmica do corpo, abre-se lateralmente. o corpo é equipado de tijolos resistentes ao calor.
em versão gás, o lar é fornecido com uma vidraça parcial, fixa. ventilações elevadas e baixas do volume a construir indispensáveis.
peso lareira : 160 Kg - refratários: 130 Kg.
garantia de bom funcionamento dado para um comprimento da conduta de fumos (interior + exterior) de 5 m mínimo.
este modelo existe em versão “dupla-face”.

opções (n° referência do modelo: 68)
conduto inox flexível ou rígido para conexão, caixa de cinzas, aparelho a gás.

Waarom de Chromifocus?
Omdat wij de wereld om ons heen kleur moesten geven, omdat luxe weliswaar geen "must" is, maar het genoegen van kleur een luxe waarvan wij ons niet moeten beroven, omdat wij ten slotte eenvoudigweg zin hadden een verschuifbare, veelkleurige, warme en hartelijke façade te creëren, als eerbewijs aan Piet Mondriaan.

karakteristieken
de twee stalen deuren van de façade kunnen met een eenvoudige handbeweging zijwaarts geschoven worden. de kleuren van de deuren zijn niet te wijzigen. de pyrokeramische glazen deur van het verwarmingslichaam kan zijwaarts en telescopisch geopend worden. het verwarmingslichaam is voorzien van vuurvaste stenen. de vuurhaard van de gasversie heeft gedeeltelijk een vaste ruit. ventilatie boven en onder van het te realiseren volume absoluut noodzakelijk. gewicht haard : 160 kg – vuurvaste stenen : 130 kg. garantie voor een goede werking gegeven bij een rookkanaallengte (binnen + buiten) van minimaal 5 m.
van dit model bestaat een “dubbelzijdige” versie.

opties (referentienummer van het model: 68)
flexibel of vast roestvrijstalen rookkanaal voor bevestiging, aslade, gasapparaat.

Почему мы создали Chromifocus? Потому что нужно было подарить цвет миру, в котором мы живем, потому что, если роскошь не удовольствие, то удовольствие, которое несет цвет - это роскошь, в которой нельзя себе отказывать, ну и еще потому, что нам просто хотелось создать многоцветный раздвижной фасад , несущий тепло и душевность, отдавая дань уважения Питу Мондриану.

Технические характеристики
Две стальные дверцы фасада раздвигаются вручную. Цвета фасада нельзя изменить. Дверца из пирокерамического стекла открывается сбоку телескопически. Топка выложена внутри огнеупорным кирпичом. Газовый камин частично застеклен. Верхние и нижние вентиляторы обязательны. Вес топки: 160 кг - огнеупорные кирпичи: 130 кг. Гарантирована эффективность при минимальной длине трубы (внутренней и внешней) в 5 м. Эта модель существует в сквозной версии с двумя фасадами.

Дополнительные опции (артикул модели: 68)
Гибкий или жесткий нержавеющий дымоотвод для соединения с существующим дымоходом, зольник, газовый отопительный аппарат.

omégafocus

copyright dominique imbert, 1993

- Lutte contre la banalisation de l'espace -
Cette création veut impérativement associer la créativité
et la nécessité, le monde de la sculpture et celui du confort.
Toutes les façades aux éclatements différents,
sont réalisées, numérotées et signées par dominique imbert.

caractéristiques

façade en acier brut ciré, ouvrante sur charnières
corps de chauffe en acier avec intérieur
en briques réfractaires résistant à 1300° C.
un précadre assure la libre dilatation du foyer
par rapport à la cloison (ou au mur) à bâtir.
ce modèle est fourni avec une façade ouvrante
et un foyer fermable par porte intérieure vitrée, escamotable.
l'installation de ce type de modèle,
avec construction maçonnée autour du foyer,
doit être effectuée par un professionnel
(ventilations hautes et basses indispensables).
poids du foyer : 140 kg - réfractaire : 145 kg.
garantie de bon fonctionnement donnée
pour une longueur de conduit (intérieur + extérieur)
de 5 m minimum.
en version gaz, le foyer est fourni avec une vitre partielle, fixe.
à noter que la façade seule peut être réalisée
sur mesure et fournie avec un cadre à sceller
mais sans notre corps de chauffe.
ce modèle existe en version "double face".

options (n° référence du modèle : 30)

conduit inox flexible ou rigide pour raccordement,
bac à cendres, appareil à gaz.

P = 12,5 KW

η : 75,5 %

CO : 0,17

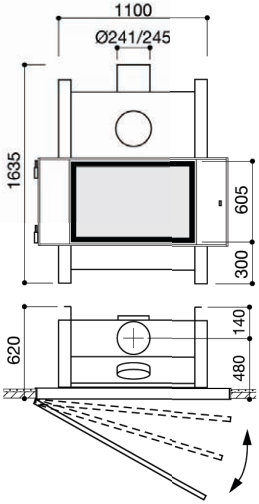

Challenging our ideas of art and function, the Omegafocus is a celebration of space.
Operating like a traditional fireplace in terms of safety and performance, it is transformed to an arresting sculpture by a façade of ripped steel. Each one is unique, designed personally and signed by Dominique Imbert.

characteristics
fireplace: 140 kg, firebricks: 145 kg; steel firebox with brick lining resistant to 1300° C; a subframe ensures the free heat expansion of the firebox ; façade in polished raw steel opens on side hinges; heat-resistant inner glass door opens on hinges and also slides open vertically. The installation professional will need to construct the protective masonry around the firebox and must include upper and lower air vents.
Note: The façade and sealing frame can be supplied (made to measure) without our firebox.
- guaranteed efficiency with a minimum flue length (interior plus exterior) of 5 m. -

optional extras (model reference n° 30)
flexible or rigid stainless steel connection flue, ash pan, gas appliance - this version comes with a partial glass screen.

- Lotta contro la banalizzazione dello spazio -
Questa creazione vuole associare con decisione la creatività e la necessità, il mondo della scultura e quello del comfort.
Tutte le facciate hanno uno squarcio diverso, sono realizzate, numerate e firmate da Dominique Imbert.

caratteristiche
facciata in acciaio cerato, apribile su cerniere. focolare in acciaio con interno in mattoni refrattari resistente a 1300° C. un telaio assicura l'isolamento del focolare dalla parete di rivestimento (o dal muro) da costruire. Questo modello è fornito con una facciata apribile e un focolare munito di porta interna vetrata scorrevole.
L'installazione di questo tipo di modello, con costruzione in muratura intorno al focolare, deve essere effettuata da personale qualificato (griglie di ventilazione in alto e in basso obbligatorie).
Peso del focolare: 140 kg - refrattario: 145 kg.
Garanzia di buon funzionamento data per una lunghezza di condotto fumi (interno + esterno) di minimo 5 m. nella versione a gas, il focolare è fornito con un vetro parziale, fisso.
Da notare che la sola facciata può essere realizzata su misura e fornita con un telaio da fissare al muro, senza il focolare. Questo modello esiste anche in versione "bifacciale".

accessori (n° di riferimento del modello: 30)
condotto inox flessibile o rigido per raccordo, cassetto raccoglicenere, apparecchiatura per il funzionamento a gas.

- Im Widerstreit mit dem Gewöhnlichen -
die Bildhauerkunst verbindet sich bei dem Omégafocus mit bequemer Handhabung, eint Kreatives mit Nützlichem. Jede Omégafocus-Front fällt in ihrer plastischen Gestaltung unterschiedlich aus, denn jede wird von Dominique Imbert individuell gefertigt. Deshalb ist auch jede ein signiertes Einzelstück.

Technische Details
Front aus gewachstem Rohstahl mit Scharnieröffnung. Kamineinsatz aus Stahl, mit Schamottsteinen ausgekleidet, die bis 1300°C hitzebeständig sind.
Ein Einbaurahmen sorgt für die notwendige Dämmung zu der umgebenden Wand (oder Mauer), die gleichzeitig mit dem Kamineinbau gezogen wird.
Das Modell wird mit einer aufklappbaren Front und einem Feuerraum geliefert, der unabhängig davon durch eine verglaste Schiebetür geschlossen werden kann.
Der Kamineinbau samt Mauerwerk (mit notwendiger Ober- und Unterbelüftung) darf nur durch einen Fachmann ausgeführt werden.
Gewicht des Kamins: 145 kg. Schamottkammer: 137 kg. Bei einer Rauchrohrlänge (innen + außen) von mindestens 5 m wird eine einwandfreie Funktionsweise garantiert.
Die gasbetriebene Version desselben Modells wird mit einer feststehenden Teilverglasung geliefert.
Außerdem kann auch nur die Front (ohne Kamineinsatz) maßgefertigt und mit einem ins Mauerwerk zu integrierenden Einbaurahmen geliefert werden.

Extras (Bezugs-Nr.: 30)
Flexibles oder steifes Edelstahlrohr für Schornsteinanschluss, Aschenlade, auch als gasbetriebenes Modell lieferbar.

- Luchar contra la banalización del espacio -
Esta creación tiene como objetivo asociar creatividad y necesidad, el mundo de la escultura y el del confort.
Todas las fachadas con formas "estalladas" diferentes, las realizó Dominique Imbert; también las numeró y las firmó.

características
fachada de acero bruto encerado, que se abre sobre bisagras, cuerpo de calefacción de acero con interior de ladrillos refractarios resistentes hasta 1.300° C. un premarco permite la libre dilatación del hogar con respecto al tabique o a la pared que hay que construir. este modelo viene con fachada que se puede abrir y con un hogar que se cierra con una puerta interna acristalada, plegable. la instalación de este tipo de modelo, con una construcción alrededor del hogar, debe efectuarse por un albañil u otro profesional calificado. (ventilaciones altas y bajas indispensables). peso del hogar: 140 kg - refractario: 145 kg.
garantía de funcionamiento correcto para una longitud de conducto (interior + exterior) de 5 m como mínimo. en la versión de gas, el hogar viene con un cristal parcial, fijo.
Nota: se puede realizar solamente la fachada a medida y entregada con un marco sellador pero sin el cuerpo de calefacción. existe una versión "doble-cara" de este modelo.

elementos opcionales (núm. de referencia del modelo: 30)
conducto de acero inoxidable flexible o rígido para el empalme, bandeja de cenizas, aparato de gas.

- Luta contra a banalização do espaço -
Esta criação quer imperativamente associar a criatividade e a necessidade, o mundo da escultura e o do conforto. Todas as fachadas aos rompimentos diferentes, são realizadas, numeradas e assinadas por Dominique imbert.

caraterísticas
fachada de aço bruto encerado, abre-se sobre charneiras corpo de aço com interior em tijolos resistentes ao calor até que opõem-se à 1300° C.
um préquadro assegura a livre dilatação da lareira em relação à divisória (ou ao muro) a construir. este modelo é fornecido com uma fachada que se abre e uma lareira fechada por porta interna envidraçada, retrátil. a instalação deste tipo de modelo e a sua construção envolvente, deve ser efetuada por um profissional (ventilações elevadas e baixas indispensáveis). peso do lar: 140 Kg - refratário: 145 Kg.
garantia de bom funcionamento dado para um comprimento da conduta de fumos (interior + exterior) de 5 m mínimo. em versão gás, alareira é fornecida com uma vidraça parcial, fixa.
a notar que a fachada única pode ser realizada por medida e fornecida com um quadro a selar. este modelo existe em versão “duplo face”.

opções (n° referência do modelo: 30)
conduto inox flexível ou rígida para conexão, caixa à cinzas, aparelho a gás.

- De strijd tegen het banaliseren van de ruimte -
Deze creatie wil beslist creativiteit en noodzaak verenigen, de wereld van de beeldhouwkunst met die van het comfort.
Alle façades, met verschillende scheuren, zijn gerealiseerd, genummerd en gesigneerd door dominique imbert.

karakteristieken
façade van geboend staal, die middels een scharnier geopend kan worden. verwarmingslichaam van staal met binnenkant van hittebestendige stenen, resistent tot 1300°C.
een binnenkader verzorgt de vrije dilatatie van de vuurhaard ten opzichte van de te realiseren wand (of muur). dit model wordt geleverd met een opengaande façade en een vuurhaard die afgesloten kan worden met een inschuifbare beglaasde binnendeur. dit model, met metselwerkconstructie om de haard, moet door een deskundige geïnstalleerd worden (ventilatie boven en onder absoluut noodzakelijk). gewicht vuurhaard : 140 kg – vuurvaste stenen : 145 kg.
garantie voor een goede werking gegeven bij een rookkanaallengte (binnen + buiten) van minimaal 5 m.
de vuurhaard van de gasversie heeft gedeeltelijk een vaste ruit. opgemerkt wordt dat de façade alleen op maat kan worden gerealiseerd en geleverd met een in te metselen kader, maar zonder ons verwarmingslichaam. van dit model bestaat een “dubbelzijdige” versie.

opties (referentienummer van het model: 30)
flexibel of vast roestvrijstalen rookkanaal voor bevestiging, aslade, gasapparaat.

- Борьба с тривиальностью пространства. Эта модель - гармоничное сочетание творчества и функциональности, мира скульптуры и комфорта.
Каждый фасад с «разрывами» в металле создан, пронумерован и подписан Домиником Имбером.

Технические характеристики
Фасад из неровной, натертой воском стали, открывающийся на петлях, топка из стали, выложенная внутри кирпичом, выдерживает до 1300 градусов. Рама обеспечивает изоляцию от окружающих поверхностей. Эта модель идет в комплектации с открытым фасадом и закрывающейся топкой со съемной стеклянной дверцей. Эта модель должна быть установлена профессионалом (верхние и нижние вентиляторы обязательны). Вес 140 кг - огнеупорные кирпичи : 145 кг
Гарантирована эффективность при минимальной длине трубы (внутренней и внешней) в 5 м. Газовый камин частично застеклен. Обращаем ваше внимание на то, что мы можем изготовить отдельно фасад по вашим размерам в комплектации со встроенной поддерживающей рамой, но без топки. Данная модель существует в двустороннем варианте.

Дополнительные опции: (артикул модели: 30)
Гибкий или жесткий нержавеющий дымоотвод для соединения с существующим дымоходом, зольник, газовый отопительный аппарат.

Ifocus 1400 / 1620

copyright dominique imbert, 2001

Ou comment permettre aux flammes de dresser
vers le ciel leur écriture éphémère.
Droit, simple et sobre comme un I majuscule,
ce modèle, conjugué en 2 hauteurs de foyer,
est une création courageuse de l'Atelier Dominique Imbert.
Refusant d'écouter et de suivre les sirènes de la mode,
il veut anticiper la réponse aux besoins et aux plaisirs
de demain : permettre d'apprécier un feu
dans toute l'élégance de ses longues flammes,
apporter un appoint de chauffage non négligeable
et encombrer frontalement l'espace
de la façon la plus modérée.
Un écrin distingué, délicat, utile et vivant.

caractéristiques

foyer auto-porteur, monobloc en acier indaten (140 kg).
grande façade vitrée à charnières latérales
avec ouverture basse permanente
pour fonctionnement en foyer ouvert
et ventilation du verre pyrocéramique.
un précadre assure la libre dilatation du foyer
par rapport à la cloison (ou au mur) à bâtir.
ventilations hautes et basses indispensables.
garantie de bon fonctionnement donnée
pour une longueur de conduit
(intérieur + extérieur) de 3,50 m minimum.

options (n° référence du modèle : 60)

conduit inox flexible ou rigide pour raccordement,
pare-étincelles, flexible et grille d'arrivée d'air neuf,
peinture gris-ardoise, appareil à gaz.

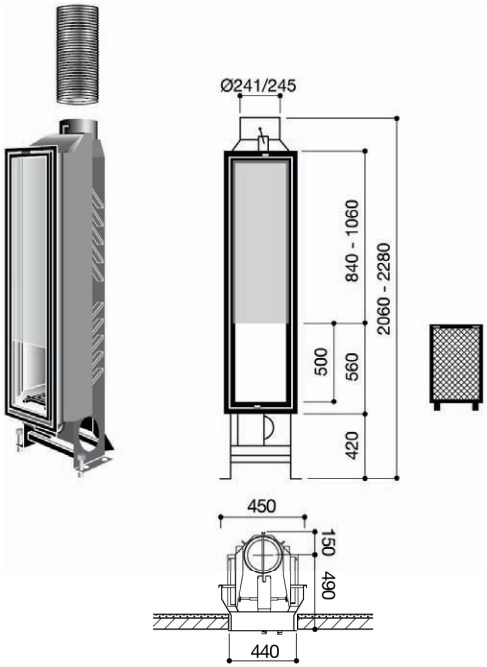

P = 9 KW

η : 50,1 %

CO : 0,42

A fireplace that frees the height of the flames to leap upwards in vertical elegance. The Ifocus breaks from fireplace convention to create a space for tall, dancing flames while taking up no more room space than a painting. Yet this ever-changing work of art is also functional, providing a notable source of heat.

characteristics
fireplace: self-supporting single unit made of Indaten steel with herringbone cooling fins; large door of heat-resistant glass framed in steel; lower part of glass panel is open to allow an unobstructed view of the fire and for ventilation; a subframe ensures the free heat expansion of the firebox.The installation will need to construct the protective masonry around the firebox and must include upper and lower air vents.
- guaranteed efficiency with a minimum flue length (interior plus exterior) of 3.5 m. -

optional extras (model reference n° 60)
flexible or rigid stainless steel connection flue, fireguard, flexible pipe/grill fresh-air intake device, slate grey paint, gas appliance.

Come permettere alle fiamme d'innalzare verso il cielo la loro effimera scrittura. Dritto e sobrio come una I maiuscola, Questo modello, proposto in 2 altezze di focolare, è una creazione audace dell'Atelier Dominique Imbert. Rifiutando di ascoltare e di seguire le sirene della moda, vuole anticipare la risposta ai bisogni e ai piaceri del domani: permettere d'apprezzare un fuoco in tutta l'eleganza delle sue lunghe fiamme, portare un contributo di riscaldamento non trascurabile e ingombrare frontalmente lo spazio nel modo più moderato possibile. Uno scrigno distinto, delicato, utile e pieno di vita.

caratteristiche
focolare autoportante, monoblocco in acciaio indaten (140 kg). grande facciata vetrata a cerniere laterali con apertura bassa permanente per il funzionamento con focolare aperto e ventilazione del vetro pirociramico. un telaio assicura l'isolamento del focolare dalla parete (o dal muro) da costruire. griglie di ventilazione in alto e in basso obbligatorie.
Garanzia di buon funzionamento data per una lunghezza di condotto fumi (interno + esterno) di minimo 3,5 m.

accessori (n° di riferimento del modello: 60)
condotto inox flessibile o rigido per raccordo, parascintille, flessibile e presa d'aria esterna, verniciatura grigio-ardesia, apparecchiatura per il funzionamento a gas.

Die Kunst, auch das kleinste Feuer bis in den Himmel wachsen zu lassen.
Gerade, einfach und schnörkellos wie ein großes „I" – der Ifocus mit seinen 2 Feuerraumhöhen ist eine gewagte Schöpfung aus dem Atelier Dominique Imberts und eine weitere Variante in der beständigen Suche nach einer Formensprache jenseits von Mode und Konvention. Die vergängliche Schrift des Feuers erscheint hier in klassisch-zeitloser Form. Dabei kommt dieses Modell den Wünschen und Bedürfnissen seiner künftigen Feuermacher großzügig entgegen: Ein Feuer mit züngelndem Flammenspiel, das in elegantester Form zur Raumwärme beiträgt und nur wenig Oberfläche beansprucht. Der Ifocus ist ein Tresor, dessen Schätze sichtbar sind.

Technische Details
Selbsttragender einteiliger Kamineinsatz aus legiertem Stahl (140 kg). Großflächige Glasfront mit permanenter Öffnung im unteren Bereich, die für die gute „Durchspülung" der Glaskeramikscheibe sorgt. Die Glasfront verfügt zusätzlich über eine seitliche Scharnieröffnung. Ein Einbaurahmen sorgt für die notwendige Dämmung zu der umgebenden Wand (oder Mauer), die gleichzeitig mit dem Kamineinbau gezogen wird. Eine Ober- und Unterbelüftung ist unerlässlich.
Bei einer Rauchrohrlänge (innen + außen) von mindestens 3,5 m wird eine einwandfreie Funktionsweise garantiert.

Extras (Bezugs-Nr.: 60)
Flexibles oder steifes Edelstahlrohr für Schornsteinanschluss, Funkenschutzgitter, Gitter und biegsame Zuleitung für Frischluft,
Farbwahl schiefergrau, auch als gasbetriebenes Modell lieferbar.

¿Cómo permitir a las llamas elevar su efímera escritura al cielo?
Recto, simple y sobrio como una I mayúscula, este modelo que existe en dos versiones (hogares de alturas diferentes) es una audaz creación del taller Dominique Imbert.
Rechazó seguir y caer en las trampas de la moda, quiso anticipar la respuesta a las necesidades y los placeres del mañana: poder disfrutar del fuego con toda la elegancia de sus elevadas llamas, aportar una calefacción adicional a su hogar ocupando de forma frontal un espacio reducido.
Un arca distinguida, delicada, útil y muy viva…

características
hogar autoportante, monobloc, de acero Indaten (140 kg). gran fachada acristalada con bisagras laterales con apertura inferior permanente para funcionamiento en hogar abierto y ventilación del cristal pirocerámico. Un premarco permite la libre dilatación del hogar con respecto al tabique o a la pared que hay que construir.
ventilaciones arriba y abajo indispensables.
garantía de funcionamiento correcto para una longitud de conducto (interior + exterior) de 3,50 m como mínimo.

elementos opcionales (núm. de referencia del modelo: 60)
conducto de acero inoxidable flexible o rígido para el empalme, parachispas, flexible y parrilla de la entrada de aire nuevo, pintura: color de pizarra, aparato de gas.

Como permitir as chamas elaborar para o céu a sua escrita efémera.
Direito, simples e sóbrio como um I maiúsculo, este modelo, conjugado em 2 alturas de lareira, é uma criação corajosa do Atelier Dominique Imbert.
Recusando ouvir e seguir as sirenes da moda, quer antecipar a resposta às necessidades e aos prazeres de amanhã: permitir de apreciar um fogo em toda a elegância das suas longas chamas, trazer um resto de aquecimento não negligenciável e ocupar frontalmente o espaço da maneira mais moderada. Destinto,delicado, útil e vivo.

caraterísticas
lareira integral, monobloc de aço indaten (140 Kg). grande fachada envidraçada à charneiras laterais com abertura baixa permanente para um funcionamento aberto e ventilação do vidro em pirocerâmica. um préquadro assegura a livre dilatação do lar em relação à divisória (ou ao muro) a construir. ventilações elevadas e baixas indispensáveis.
garantia de bom funcionamento dado para um comprimento da conduta de fumos (interior + exterior) de 3,50 m mínimo.

opções (n° referência do modelo: 60)
conduto inox flexível ou rígido para conexão, para-brasas, tubo flexível e grelha de chegada de ar novo, de pintura cinzento-ardósia, aparelho a gás.

Ofwel, hoe geef je vlammen de mogelijkheid hun vluchtige lijnen naar de hemel te richten.
Dit model, recht, eenvoudig en sober als de hoofdletter I en verkrijgbaar in 2 haardhoogten, is een gedurfde creatie uit het atelier van Dominique Imbert.
Weigerend de lokroep van de mode te horen en te volgen, wil hij anticiperen op de behoeften en genoegens van morgen: de mogelijkheid bieden om de sierlijke vlammen van een vuur in volle gedaante te aanschouwen, een niet te verwaarlozen bijdrage aan de verwarming leveren en de ruimte op een zo bescheiden mogelijke wijze frontaal bedekken.
Een mooi, subtiel, nuttig en levendig bezit.

karakteristieken
zelfdragende haard uit één stuk van indatenstaal (140 kg). grote beglaasde façade met zijscharnieren, die onderaan permanent geopend is zodat de haard met open vuurhaard kan functioneren en het pyrokeramisch glas geventileerd wordt. een binnenkader verzorgt de vrije dilatatie van de vuurhaard ten opzichte van de te realiseren wand (of muur).
ventilatie boven en onder zijn absoluut noodzakelijk.
garantie voor een goede werking gegeven bij een rookkanaallengte (binnen + buiten) van minimaal 3,50 m.

opties (referentienummer van het model: 60)
flexibel of vast roestvrijstalen rookkanaal voor bevestiging, vonkenscherm, externe luchttoevoer, leigrijze verf, gasapparaat.

Как сделать так, чтобы языки пламени, вздымаясь ввысь, оставляли на полотне небосклона свои мимолетные зарисовки...Прямой, простой и строгий, как заглавная буква I, этот камин - смелое творение мастерской Доминика Имбера. Данная модель доступна в двух размерах. Отказываясь повиноваться последним веяниям моды, создатели мастерской стремятся предугадать желания и потребности завтрашнего дня, позволяя наслаждаться элегантностью длинных танцующих языков пламени, обеспечив при этом достаточный источник тепла при скромном размере передней панели. Особенный кожух: скромный, практичный и выразительный.

Технические характеристики
Камин, представляющий собой единое целое, самоподдерживаемая конструкция из стали марки Indaten (140 кг), широкий фасад с боковыми петлями и постоянно открытой нижней частью, что делает из данной модели камин с открытой топкой. Вентиляция обеспечивается засчет большого пирокерамического стекла. Рама обеспечивает изоляцию от окружающих поверхностей. Верхние и нижние вентиляторы обязательны.Гарантирована эффективность при минимальной длине трубы (внутренней и внешней) в 3,5 м.

Дополнительные опции: (артикул модели : 60)
Гибкий или жесткий нержавеющий дымоотвод для соединения с существующим дымоходом, синевато-серая краска, искрогасители, гибкий шланг и решетка подачи воздуха, газовый отопительный аппарат.

pictofocus 860

copyright dominique imbert, 1998

Le Pictofocus 860 existe en 2 versions :
- version bois,
- version gaz.

Bijou serti de maçonnerie, le pictofocus 860 à bois, est un foyer fermé d'une conception différente de celle des Pictofocus 1200 et 1450.
A l'esthétique et aux qualités techniques du modèle s'ajoutent l'intérêt d'un très faible encombrement au sol, un rendement thermique appréciable, une grande facilité d'installation et une totale sécurité d'usage.

caractéristiques

porte courbe, ouvrant sur charnières, munie d'un verre pyrocéramique.
corps de chauffe (85 kg) en acier, grille amovible en fonte.
circuit d'air modulable à l'intérieur du cadre de porte permettant d'assurer une meilleure propreté des vitres.
un précadre assure la libre dilatation du foyer.
peinture : noir mat à haute résistance thermique.
ventilations hautes et basses indispensables.
garantie de bon fonctionnement donnée pour une longueur de conduit (intérieur + extérieur) de 4 m minimum.

options (n° référence du modèle : 48)

peinture gris-ardoise,
conduit inox flexible ou rigide pour raccordement,
flexible et grille d'arrivée d'air neuf.

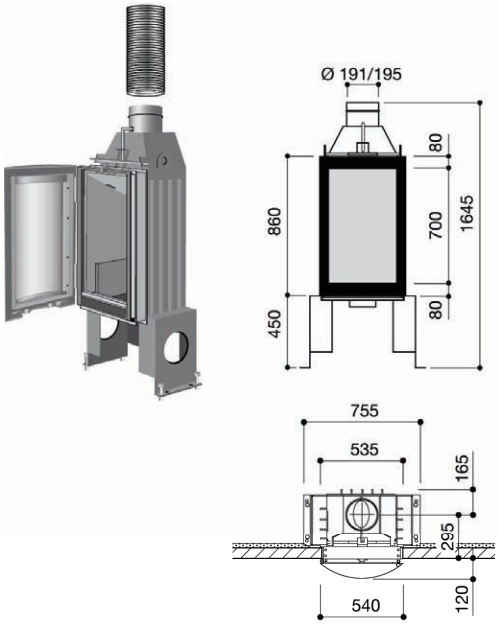

P = 9 KW

η : 78 %

CO : 0,06

A refined screen of fire set in the wall, the Pictofocus 860 is completely enclosed.
Using state-of-the-art technology, this sophisticated closed fireplace is highly efficient in terms of combustion and ventilation and has a high thermal output.

characteristics
fireplace: firebox of Indaten steel, 85 kg; curved pyroceramic glass door that opens on side hinges; removable cast-iron grate; adjustable air control system built into the door frame to prevent glass from sooting up and to ensure clean and efficient combustion; a subframe ensures the free heat expansion of the firebox without propagating it to the partition (or wall) to be built.
Note: The installation professional must include upper and lower air vents.
- guaranteed efficiency with a minimum flue length (interior plus exterior) of 4 m. -

optional extras (model reference n° 48)
flexible or rigid stainless steel connection flue, flexible pipe/grill fresh-air intake device, slate grey paint, gas appliance this version comes with a partial or full glass panel (see p.126).

Il Pictofocus 860 esiste in 2 versioni: versione a legna, versione a gas. Gioiello incastonato nella muratura, il pictofocus 860 a legna, è un focolare chiuso di concezione assai differente rispetto a quello del 1200 e 1450. All'estetica e alle qualità tecniche, si aggiungono l'interesse di un minimo d'ingombro al suolo, una resa termica non trascurabile, una grande facilità d'installazione e una totale sicurezza di utilizzo.

caratteristiche
sportello curvo, apribile su cerniere, dotato d'un vetro piroceramico. focolare (85 kg) in acciaio, griglia amovibile in ghisa.
Circuito d'aria regolabile all'interno del telaio della porta per assicurare al vetro di rimanere pulito a lungo. un telaio assicura l'isolamento del focolare.
verniciatura: nero opaco ad alta resistenza termica. Le griglie di ventilazione nel rivestimento del focolare (in alto e in basso) sono indispensabili.
Garanzia di buon funzionamento data per una lunghezza di condotto fumi (interno + esterno) di minimo 4 m.

accessori (n° di riferimento del modello: 48)
verniciatura grigio-ardesia, condotto inox flessibile o rigido per raccordo, flessibile e presa d'aria esterna.

Den Pictofocus 860 gibt es in zwei Varianten: Holzfeuerung, Gasfeuerung
Dieser geschlossene Kamin ist ein Schmuckstück für die Wand, das sich vom Pictofocus 1200 und 1450 trotz des ähnlichen Designs wesentlich unterscheidet.
Dieses ästhetische Kleinod überzeugt außerdem durch seine technische Hochwertigkeit, den geringen Grundriss und den beachtlichen thermischen Wirkungsgrad. Der einfache Einbau garantiert vollendeten Kamingenuss in aller Sicherheit.

Technische Details
Gewölbte Front mit Glaskeramikscheibe und seitlicher Scharnieröffnung. Kamineinsatz aus Stahl (85 kg) mit herausnehmbarem gusseisernem Rost. Die Luftzirkulierung kann im Inneren des Öffnungsrahmens verändert werden, was das Reinhalten der Scheibe erleichtert. Ein Einbaurahmen sorgt für die notwendige Isolierung zu der umgebenden Wand.
Farbe: schwarz matt, extrem hitzebeständig. Ober- und Unterbelüftung sind unerlässlich.
Bei einer Rauchrohrlänge (innen + außen) von mindestens 4 m wird eine einwandfreie Funktionsweise garantiert.

Extras (Bezugs-Nr.: 48)
Farbwahl schiefergrau, flexibles oder steifes Edelstahlrohr für Schornsteinanschluss, Gitter und biegsame Zuleitung für Frischluft.

El Pictofocus 860 existe en 2 versiones: versión con madera, versión de gas.
Verdadera joya engastada de una obra de albañilería, el pictofocus 860 funciona con madera;
es un hogar cerrado que fue diseñado de una forma diferente en comparación con el Pictofocus 1200 y 1450.
A las cualidades técnicas y estéticas de este modelo, se agrega la ventaja del ocupar poco espacio en el suelo, un buen rendimiento térmico,
una gran simplicidad de instalación y un uso totalmente seguro.

características
puerta curva, que se abre sobre bisagras, equipado con un cristal pirocerámico. cuerpo de calefacción (85 kg) de acero, parrilla amovible de hierro fundido.
circuito de aire modulable dentro del marco de puerta, lo que le garantiza unos cristales limpios. Un premarco permite la libre dilatación del hogar.
pintura: negro mate con alta resistencia al calor. ventilaciones arriba y abajo indispensables.
garantía de funcionamiento correcto para una longitud de conducto (interior + exterior) de 4 m como mínimo.

elementos opcionales (núm. de referencia del modelo: 48)
pintura: color de pizarra, conducto de acero inoxidable flexible o rígido para el empalme, flexible y parrilla de la entrada de aire nuevo.

Os Pictofocus 860 existe em 2 versões:Versão lenha, versão gás.
verdadeira jóia cravada em alvenaria, o pictofocus 860 a lenha, é uma lareira fechada de uma concepção diferente da dos Pictofocus 1200 e 1450.
À estética e as qualidades técnicas do modelo, tem a vantagem de ocupar pouco espaço ao solo, um rendimento térmico apreciável, uma grande facilidade de instalação e uma total segurança de uso.

caraterísticas
porta curva, de abrir sobre charneiras, munida de um vidro pirocerâmica.
corpo (85 Kg) em aço, grelha amovível de ferro fundido. circuito de ar regulável dentro do quadro de porta que permite assegurar o melhor limpeza dos vidros.
um préquadro assegura a livre dilatação da lareira. pintura: preta mate de alta resistência térmico. ventilações elevadas e baixas indispensáveis.
garantia de bom funcionamento dado para um comprimento da conduta de fumos (interior + exterior) de 4 m mínimo.

opções (n° referência do modelo: 48)
pintura cinzento-ardósia, conduto inox flexível ou rígido para conexão, tubo flexível e grelha de chegada de ar novo.

De Pictofocus 860 bestaat in 2 versies : een houtversie, een gasversie.
De pictofocus 860 op hout is een met metselwerk afgezet juweeltje. Dit model heeft een gesloten vuurhaard en een heel ander ontwerp dan de Pictofocus 1200 en 1450.
Behalve op zijn schoonheid en zijn hoge technische kwaliteit mag dit model zich ook beroemen op zijn geringe ruimtebeslag, zijn niet onaanzienlijke thermische rendement,
zijn installatiegemak en zijn grote gebruiksveiligheid.

karakteristieken
gebogen deur met scharnieren en een pyrokeramische ruit. verwarmingslichaam (85 kg) van staal, afneembaar gietijzeren rooster. moduleerbaar luchtcircuit aan de binnenkant van het kader van de deur om de ruit beter schoon te houden. een binnenkader verzorgt de vrije dilatatie van de vuurhaard. verf : mat zwart met hoge thermische weerstand.
ventilatie boven en onder absoluut noodzakelijk.
garantie voor een goede werking gegeven bij een rookkanaallengte (binnen + buiten) van minimaal 4 m.

opties (referentienummer van het model: 48)
leigrijze verf, flexibel of vast roestvrijstalen rookkanaal voor bevestiging, externe luchttoevoer.

Pictofocus 860 существует в 2 версиях:
-дровяная модель
-газовая модель
Как драгоценность в стенной оправе, дровяной Pictofocus 860 , камин с закрытой топкой, имеет отличную от Pictofocus 1200 и 1450 концепцию.
В дополнение к его техническим качествам, он занимает очень малую площадь пола и обладает высокой теплоотдачей. Он легко устанавливается и безопасен в пользовании.

Технические характеристики
Выпуклая пирокерамическая стеклянная дверца на петлях, вес 85 кг, топка из стали, съемная чугунная решетка.
Контролируемая циркуляция воздуха в самой раме предотвращает загрязнение стекол. Рама обеспечивает изоляцию от окружающих поверхностей, матовая черная краска высокой термостойкости. Верхние и нижние вентиляторы обязательны. Гарантирована эффективность при минимальной длине трубы (внутренней и внешней) в 4 м.

Дополнительные опции: (артикул модели: 48)
синевато-серая краска, гибкий или жесткий нержавеющий дымоотвод для соединения с существующим дымоходом, гибкий шланг и решетка подачи воздуха.

pictofocus 1200 / 1450

copyright dominique imbert, 1993

L'innovation et la sobre élégance se lient dans ces modèles pour attester que le temps des formes prétentieuses, surchargées et incongrues est définitivement révolu.

caractéristiques

la conception de ces deux modèles est identique.
le corps de chauffe est en acier indaten.
la porte vitrée courbe en pyrocéramique,
de grandes dimensions, s'ouvrant
à la française, permet une vision exceptionnelle des flammes.
le foyer, auto-porteur, est à intégrer
dans un mur-plan ou en angle de pièce.
l'ouverture inférieure à la vitre (H 250)
permet de réduire l'encrassement du panneau vitré.
un précadre assure la libre dilatation du foyer.
poids 1200 : 145 kg - : poids 1450 : 185 kg,
peinture : noir mat à haute résistance thermique.
ventilations hautes et basses indispensables.
garantie de bon fonctionnement donnée
pour une longueur de conduit
(intérieur + extérieur) de 4 m minimum.

ces modèles existent en version "double face" et
en version "ouvert, à gaz",

options (n° référence du Pictofocus 1200 : 33, du Pictofocus 1450 : 34)

peinture gris ardoise, pare-étincelles,
conduit inox flexible ou rigide pour raccordement,
flexible et grille d'arrivée d'air neuf.

P = 11 KW

η : 43,7 %

CO : 0,44

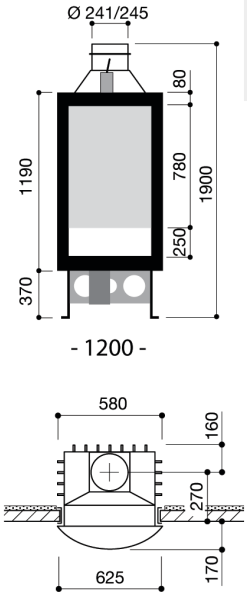

- 1200 -

P = 9 KW

η : 31,4 %

CO : 0,29

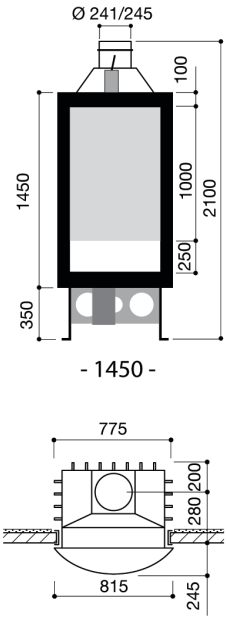

- 1450 -

The quiet power of simplicity guides the design philosophy of the Pictofocuses. The innovative, clean lines of these models avoid any distraction so the fire can take centre stage. With a height of 1,19 m and 1.45 m, they offer an exceptional view of the flames.

characteristics
fireplace: Indaten steel firebox ; heat-resistant matt black paint; large, curved heat-resistant glass door allows a maximum view of the fire;
lower part of the glass panel left open (250 mm) to permit ventilation and keep glass soot-free; a subframe ensures the free heat expansion of the firebox
Note: The installation professional must include upper and lower air vents.
- guaranteed efficiency with a minimum flue length (interior plus exterior) of 4 m. -

optional extras (model reference Pictofocus 1200 : 33 and Pictofocus 1450 : 34)
flexible or rigid stainless steel connection flue, flexible pipe/grill fresh-air intake device, slate grey paint, superficial rust, fireguard, gas appliance.

L'innovazione e l'eleganza sobria si legano in questi modelli per testimoniare che il tempo delle forme pretenziose, sovraccariche e incongrue è definitivamente passato.

caratteristiche
La progettazione di questi due modelli è identica. Il focolare è in acciaio indaten. la porta vetrata curva in piroceramica, di grandi dimensioni, apribile ad anta, permette una visione eccezionale delle fiamme. Il focolare, autoportante, può essere posizionato a parete o in un angolo della stanza. L'apertura posta al di sotto del vetro (H 250) permette di evitare che la parte vetrata si sporchi. un telaio assicura l'isolamento del focolare. peso 1200: 145 kg - : peso 1450: 185 kg,
verniciatura: nero opaco ad alta resistenza termica. Le griglie di ventilazione nel rivestimento del focolare (in alto e in basso) sono indispensabili.
Garanzia di buon funzionamento data per una lunghezza di condotto fumi (interno + esterno) di minimo 4 m.
Questi modelli esistono anche in versione "bifacciale" e in versione "aperta, a gas",

accessori (n° di riferimento del Pictofocus 1200: 33, del Pictofocus 1450: 34)
verniciatura grigio-ardesia, parascintille, condotto inox flessibile o rigido per raccordo, flessibile e presa d'aria esterna.

Dieser Kamin vereint Innovation und schlichte Eleganz. Er überwindet stillose Formzitate und überladene Stile; nichts an ihm kann noch verbessert werden.

Technische Details
Diese beiden Modelle weisen dieselbe Konzeption auf: Der Kamineinsatz ist aus legiertem Stahl. Die großflächig gewölbte, aufklappbare Glaskeramikfront ermöglicht einen extrem großzügigen Einblick ins Feuer. Der selbsttragende Kamineinsatz kann in eine Ecke oder in die flache Wand integriert werden.
Die rechteckige Öffnung im unteren Bereich (H = 25 cm) verhindert ein zu starkes Verschmutzen der Feuerraumscheibe.
Der Einbaurahmen sorgt für die notwendige Dämmung zu der umgebenden Wand.
Pictofocus 1200: 145 kg, Pictofocus 1450: 185 kg Farbe: schwarz matt, extrem hitzebeständig. Ober- und Unterbelüftung sind unerlässlich.
Bei einer Rauchrohrlänge (innen + außen) von mindestens 4 m wird eine einwandfreie Funktionsweise garantiert.
Diese Modelle gibt es auch als Tunnelkamin und als offenen Kamin mit Gasfeuerung.

Extras (Bezugs-Nr. Pictofocus 1200: 33, Pictofocus 1450: 34)
Farbwahl schiefergrau, Funkenschutzgitter, flexibles oder steifes Edelstahlrohr für Schornsteinanschluss, Gitter und biegsame Zuleitung für Frischluft.

La innovación y la sobria elegancia se aúnan en estos modelos.
Demuestran rotundamente que las formas presuntuosas, recargadas e incongruentes pertenecen al pasado – para siempre.

características
el diseño de ambos modelos es idéntico. El cuerpo de calefacción está hecho de acero Indaten.
la puerta acristalada curva está de pirocerámica, de grandes dimensiones, que se abren Ø 241/245 .
"a la francesa", ofrece un campo visual excepcional sobre las llamas. hay que incorporar el hogar autoportante en una pared llana o en la esquina de un cuarto.
apertura, que se sitúa por debajo del cristal (Alt.:250). reduce la cantidad de mugre en el panel acristalado.
un premarco permite la libre dilatación del hogar. peso 1200: 145 kg -: peso 1450: 185 kg, pintura: negro mate con alta resistencia al calor. ventilaciones arriba y abajo indispensables.
garantía de funcionamiento correcto para una longitud de conducto (interior + exterior) de 4 m como mínimo.
existe una versión "doble cara" de estos modelos, en versión "abierto, de gas", - 1200 -

elementos opcionales (núm. de referencia del Pictofocus 1200: 33, del Pictofocus 1450: 34)
pintura de pintura: color de pizarra, parachispas, conducto de acero inoxidable flexible o rígido para el empalme, flexible y parrilla de la entrada de aire nuevo.

A inovação e a sóbria elegância vinculam-se nesses modelos para atestar que o tempo das formas presumidas, sobrecarregadas e definitivamente terminado.

caraterísticas
a concepção destes dois modelos é idêntica. o corpo é de aço indaten. a porta envidraçada curva em pirocerâmica, grandes dimensões, que abrem-se à francesa, permite uma visão excepcional das chamas. a lareira, integral, deve integrar-se num muro-plano ou em ângulo de peça. a abertura inferior à vidraça (H 250) permite de reduzir o painel envidraçado.
um préquadro assegura a livre dilatação do lar.
peso 1200: 145 Kg -: peso 1450: 185 Kg, pintura: preta mate de alta resistência térmica. ventilações elevadas e baixas indispensáveis.
garantia de bom funcionamento dado para um comprimento da conduta de fumos (interior + exterior) de 4 m mínimo.
estes modelos existem em versão “duplo face”, em versão “aberta, à gás”,

opções (n° referência dos Pictofocus 1200: 33, dos Pictofocus 1450: 34)
pintura cinzento-ardósia, para-brasas, conduto inox flexível ou rígido para conexão, tubo flexível e grelha de chegada de ar novo.

In dit model gaan innovatie en sobere elegantie samen om te getuigen van het feit dat de tijd van pretentieuze plompe vormen definitief voorbij is.

karakteristieken
het ontwerp van deze twee modellen is identiek. het verwarmingslichaam is van indatenstaal. de grote gebogen beglaasde deur is pyrokeramisch, kan voorwaarts geopend worden en biedt een bijzonder zicht op de vlammen. de zelfdragende haard moet worden ingebouwd in een vlakke muur of in een hoek van de kamer. de opening onderaan de ruit (H 250) zorgt dat het beglaasde paneel minder vervuild raakt. een binnenkader verzorgt de vrije dilatatie van de vuurhaard. gewicht 1200 : 145 kg - : gewicht 1450 : 185 kg, verf: mat zwart met hoge thermische weerstand. ventilatie boven en onder absoluut noodzakelijk.
garantie voor een goede werking gegeven bij een rookkanaallengte (binnen + buiten) van minimaal 4 m.
van deze modellen bestaat een “dubbelzijdige” versie en een “open, gas” versie,

opties (referentienummer van de Pictofocus 1200 : 33, van de Pictofocus 1450 : 34)
leigrijze verf, vonkenscherm, flexibel of vast roestvrijstalen rookkanaal voor bevestiging,externe luchttoevoer.

Инновационность и строгая элегантность слились в этих моделях, чтоб доказать всему миру, что время нелепых, вычурных и громоздких форм прошло.

Технические характеристики
Две эти модели имеют общую концепцию. Камин выполнен из стали марки Indaten. Большая выпуклая пирокерамическая стеклянная дверца на петлях позволяет видеть огонь полностью. Этот камин, будучи самоподдерживающейся конструкцией, может быть вмонтирован в плоскую стену или установлен в углу помещения. Отверстие внизу под стеклом 250 мм обеспечивает циркуляцию воздуха в самой раме, предотвращая загрязнение стекол. Рама обеспечивает изоляцию от окружающих поверхностей. Вес модели 1200: 145 кг- вес модели 1450: 185 кг. Матовая черная краска высокой термостойкости. Верхние и нижние вентиляторы обязательны. Гарантирована эффективность при минимальной длине трубы (внутренней и внешней) в 4 м. Эти модели существуют в версии с двойным фасадом, и в версии «открытой, на газе».

Дополнительные опции: (артикул модели : Pictofocus 1200 : 33 , Pictofocus 1450 : 34)
синевато-серая краска, искрогасители, гибкий или жесткий нержавеющий дымоотвод для соединения с существующим дымоходом, гибкий шланг и решетка подачи воздуха.

double face

copyright dominique imbert

Les photos de quelques “doubles faces”
sont présentées ici à titre indicatif
afin de permettre une meilleure compréhension
des possibilités d’implantation de ce type de foyers.

Structurant des espaces spacieux
et séparant différentes fonctions
sans isoler celles-ci (coin-repas / séjour…)
les foyers à “double-face” occupent
une place à la fois modeste et privilégiée.

Il est à noter que la profondeur des foyers
de ce type exige une distance minimum
d’une cloison à l’autre.
Nous pouvons cependant réaliser
des foyers de profondeur supérieure,
sur mesure, si nécessaire.

Signalons également que lorsque les foyers
sont communs à deux modèles,
il est possible de fournir des façades différentes.
exemples : Métafocus 9 et Chromifocus,
Métafocus 9 et Métafocus 1.

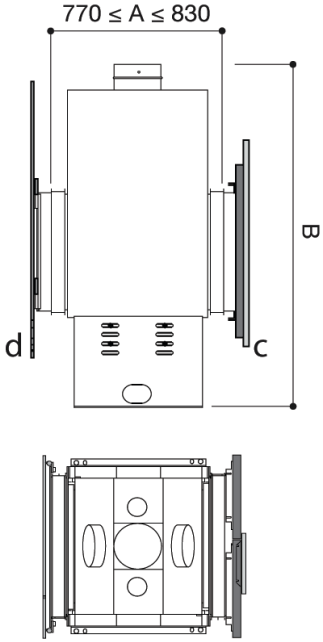

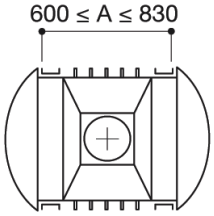

pictofocus 1200 - 1450

These photographs of some of our “double-sided” models provide different examples of the many possibilities for these versatile fireplaces.
They are particularly effective in dividing large open spaces without closing them off, allowing both sides to benefit from the beauty of the fireplace.

Two different fronts can be provided (one for each side) if the models share the same fireplace interior: for example, Métafocus 9 and Chromifocus, Metafocus 1 and Metafocus 9.

Note: the distance between the two sides of the partition is dependent on the depth of the fireplace (contact Focus for minimum distance requirements). However, custom-made fireplaces of greater depth can be made to measure by special order.

Le foto di qualche modello “bifacciale” sono presentate a titolo indicativo al fine di comprendere meglio le possibilità d’installazione di questo tipo di focolari.
Strutturando degli spazi ampi e separando diverse funzioni senza isolarle (angolo sala da pranzo / soggiorno…),
i focolari a “doppia facciata” occupano uno spazio modesto e privilegiato.

E’ da notare che la profondità di questi focolari necessita di una distanza minima tra una parete e l’altra.
Tuttavia possiamo realizzare focolari con profondità superiore, su misura, se necessario.

Segnaliamo anche che quando i focolari sono comuni ai due modelli,è possibile fornire facciate differenti.
alcuni esempi: Metafocus 9 e Chromifocus, Metafocus 9 e Metafocus 1.

Die Aufnahmen auf diesen Seiten erklären beispielhaft das Prinzip des Tunnelkamins und seiner unterschiedlichen Einbaumöglichkeiten.

Die Kaminwand teilt den Raum auf, ohne ihn zu trennen. Die einzelnen Wohnbereiche wie zum Beispiel Ess- und Wohnzimmer kommunizieren weiterhin miteinander.
Dabei spielt der Tunnel in seiner schlichten und transparenten Form eine zentrale Rolle.

Es ist zu beachten, dass die Tiefe der Feuerstelle einen bestimmten Mindestabstand zwischen den zu errichtenden Wandabschnitten erfordert.
Es besteht jedoch die Möglichkeit, Tunnel nach Maß herzustellen, falls ein größerer Wandabstand gewünscht wird.

Des Weiteren ist es möglich, für die zwei Seiten des Kamineinsatzes zwei unterschiedliche Kaminfronten zu verwenden, zum Beispiel Métafocus 9 und Chromifocus, Métafocus 9 und Métafocus 1.

Aquí presentamos unas fotos de los hogares de "doble cara" para darle una idea doble cara de cómo y en que espacios se pueden instalar este tipo de hogares.

Estructurando espacios grandes y creando diferentes lugares sin aislarlos (comedor, salón...) los hogares de "doble cara" ocupan un lugar a la vez modesto y central.

La profundidad de los hogares de este tipo requiere una distancia mínima desde un tabique a otro.
Sin embargo, podemos realizar hogares más profundos a medida, si Ud. lo desea.

Subrayemos también que cuando los hogares son iguales en dos modelos, puede Ud. elegir fachadas diferentes. ejemplos: Métafocus 9 y Chromifocus, Métafocus 9 y Métafocus 1.

As fotografias de “duplas faces” são apresentadas aqui à título indicativo a fim de permitir uma melhor compreensão e possibilidades de implantação deste tipo de lareira.
Estruturando espaços grandes e separando diferentes funções sem isola-las (sala de refeições / sala de estar) (canto-refeição/estada…) as lareiras “dupla face” ocupam um lugar ao mesmo tempo modesto e privilegiado.

É necessário notar que a profundidade das lareiras deste tipo exige uma distância mínima de uma divisória a outra.

Podemos contudo realizar lareiras de profundidade superior, por medida, se necessário.

Assinalem igualmente que quando as lareiras são comuns à dois modelos, é possível fornecer fachadas diferentes.
exemplos: Métafocus 9 et Chromifocus, Métafocus 9 et Métafocus 1

Hier zijn ter informatie enkele foto’s van dubbelzijdige modellen gepresenteerd om een beter begrip te krijgen van de verschillende plaatsingsmogelijkheden van dit type haard.

De "dubbelzijdige" haarden structureren grote ruimtes en scheiden de verschillende functies zonder deze van elkaar te isoleren (eethoek/ woonkamer...), en nemen daardoor zowel een bescheiden als bevoorrechte plaats in.

Merk op dat de diepte van dit soort haarden minimale afstanden van de wanden en muren vereist. Wij kunnen zo nodig echter haarden met een grotere diepte op maat realiseren.

Merk ook op dat als twee modellen dezelfde vuurhaard hebben, het mogelijk is om verschillende façades te leveren.
voorbeelden : Métafocus 9 en Chromifocus, Métafocus 9 en Métafocus 1.

Здесь мы представляем для наглядности фотографии некоторых "моделей с двойным фасадом", чтобы продемонстрировать разные возможности установки такого типа топок.
Данные модели особенно актуальны для деления на функциональные зоны больших пространств, при этом не разделяя их полностью (столовая и гостиная ...).

Двусторонние модели занимают относительно небольшое пространство, выставляя его в наиболее выгодном свете. Следует отметить, что для установки таких топок требуется определенный минимум толщины стены. Кроме того, в случае необходимости, мы можем изготовить топку с большей толщиной под заказ.

Отметим также, что, в случае с моделями с одинаковыми топками возможно включить в комплектацию разные фасады. Например:
Metafocus 9 и Chromifocus, Metafocus 9 и Metafocus 1.

La gamme des métafocus propose des portes sculpturales en acier rouillé (Métafocus 1 et 6) ou en bronze (Métafocus 9) associées à des foyers déjà présentés dans ce catalogue.
Toutes ces portes, numérotées et signées par Dominique Imbert, conjuguent raison et art graphique, fonctionnalité et sculpture.

caractéristiques

Métafocus 1 : porte en acier rouillé (ep 15 mm), à 1 battant sur charnières.
Métafocus 6 : porte en acier rouillé (ep : 15 mm), à 2 battants sur charnières.
Métafocus 9 : 2 portes coulissantes en bronze (ep : ± 30 mm).

Derrière les façades, les foyers ont une porte vitrée (pyrocéramique) escamotable en hauteur et ouvrant latéralement.

Les façades des Métafocus sont également disponibles avec 1 cadre à sceller et peuvent être adaptées à d'autres foyers que les notres.

A l'identique du modèle Cosmofocus, nous réalisons des pièces uniques de dimensions particulières, dans l'esprit de ces façades-sculptures, avec des foyers réalisés sur mesure (cf Cosmofocus p. 44)

Métafocus : du grec "méta" : "qui prolonge et transcende"

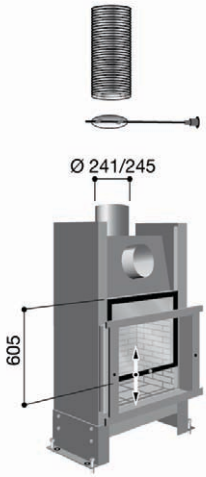

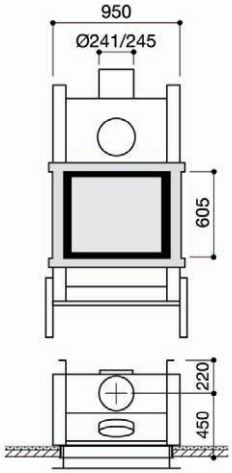

métafocus 1 / 6 / 9

copyright dominique imbert, 1999 / 1999 / 2003

P = 12,5 KW

η : 72,5 %

CO : 0,17

métafocus 6 métafocus 1 métafocus 9

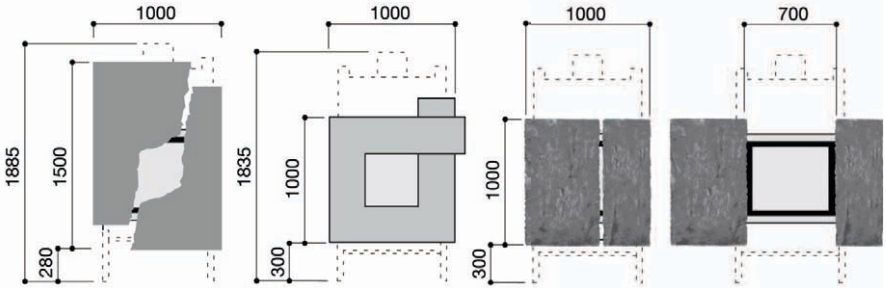

Focus develops its range of fireplaces with doors with the Metafocus: works of art in rusted steel (Metafocus 1 and 6) or bronze (Metafocus 9). The sculpted fronts have an individual beauty, revolutionizing the idea of a traditional fireplace. Each unique façade is numbered and signed by Dominique Imbert.

The façades consist of either single or double doors that open on side hinges or slide sideways (Métafocus 9) to provide a full view of the hearth. The square, horizontal or vertical fronts transform the fireplace's functional aspect, either hiding the remains of a dead fire or revealing the mesmerizing magic of a lit one. An interior glass door can be opened or left closed.
Note: the façades can also be supplied alone (with a sealing frame), to be adapted to other fireplaces.
One-off models can be custom-designed - both the firebox and the sculptured façade - to special dimensions (see the Cosmofocus p. 44).
For those who dare to defy convention, the Metafocus reward with their one-of-a-kind union of functionality and art that exemplifies the spirit of Focus.

Métafocus : from the Greek "méta" : "that which goes beyond, transcends"

La gamma dei metafocus propone facciate scultoree in acciaio arrugginito (Metafocus 1 e 6) o in bronzo (Metafocus 9) associate a focolari già presenti in questo catalogo.
Tutte queste facciate, numerate e firmate da Dominique Imbert, associano arte grafica, funzionalità e scultura.

caratteristiche
Metafocus 1: anta in acciaio arrugginito (sp: 15 mm), a 1 battente con cerniere.
Metafocus 6: anta in acciaio arrugginito (sp: 15 mm), a 2 battenti con cerniere.
Metafocus 9: 2 ante scorrevoli in bronzo (sp:± 30 mm).
Dietro le facciate, i focolari hanno una porta vetrata (piroceramica) scorrevole verso l'alto e apribile lateralmente.
Le facciate dei Metafocus sono anche disponibili con solo telaio di sostegno per essere adattate su focolari diversi dai nostri.
Come per il modello Cosmofocus, si possono realizzare pezzi unici di dimensioni particolari, nello spirito di queste facciate-sculture, con focolari realizzati su misura (cf Cosmofocus p. 44)

Métafocus : dal greco "meta": "che prolunga e trascende "

Wichtiger Bestandteil der Métafocus-Reihe sind die skulpturalen Türfronten aus gerostetem Stahl (Métafocus 1 und 6) oder Bronze (Métafocus 9), die sich den im Katalog präsentierten Feuerstellen anpassen. Die nummerierten und von Dominique Imbert handsignierten Türfronten sind ein eleganter Ausdruck der Verbindung von grafischem Design mit technischem Know-how und von Bildhauerkunst mit Funktionalität.

Technische Details
Métafocus 1: Tür aus gerostetem Stahl (15 mm), einflügelig mit Scharnieröffnung.
Métafocus 6: Tür aus gerostetem Stahl (15 mm), zweiflügelig mit Scharnieröffnung.
Métafocus 9: 2 Schiebetüren aus Bronze (± 30 mm)
Die Glaskeramiktür der Feuerräume hinter den Fassaden ist nach oben versenkbar und kann auch seitlich geöffnet werden. Die Métafocus-Fronten sind auch mit einem ins Mauerwerk zu integrierenden Einbaurahmen erhältlich, um sie an bereits bestehende Kamineinsätze anzupassen. Wie beim Cosmofocus schaffen wir neue Einzelstücke in der Formensprache der gezeigten Metafocus-Fronten aus Stahl und berücksichtigen dabei die gewünschten Dimensionen für Front und Kamineinsatz (siehe Cosmofocus S. 44).

Métafocus von griechisch „meta“: die Verwandlung

La gama de los métafocus ofrece puertas esculturales de acero oxidado (Métafocus 1 y 6) Métafocus o de bronce (Métafocus 9) asociados con hogares ya presentados en este catálogo.
Todas estas puertas, numeradas y firmadas por Dominique Imbert, aúnan razón, arte gráfico, funcionalidad y escultura.

características
Métafocus 1: puerta de acero oxidado (esp. 15 mm), con un batiente sobre bisagras.
Métafocus 6: puerta de acero oxidado (esp.: 15 mm), con 2 batientes sobre bisagras.
Métafocus 9: 2 puertas correderas de bronce (esp.: ± 30 mm).
Detrás de las fachadas, los hogares tienen una puerta acristalada (de pirocerámica) plegable hacia arriba y que se abre lateralmente.
Las fachadas de los Métafocus también son métafocus 6 métafocus 1 métafocus 9 disponibles con un marco sellador y pueden adaptarse a hogares de otra marca.
Al igual que el Cosmofocus, realizamospiezas únicas de dimensiones particulares, inspiradasde estas fachadas-esculturas, con hogares realizados a medida (véase el Cosmofocus pág. 44)

Métafocus: viene del griego "meta": "que prolonga y trasciende"

A gama dos métafocus propõe portas esculturales em aço oxidado (Métafocus 1 e 6) ou em bronze (Métafocus 9) associados à lareiras já apresentadas neste catálogo.
Todas as portas, numeradas e assinadas por Dominique Imbert, conjugam razão e arte gráfica, funcionalidade e escultura.

caraterísticas
Métafocus 1: porta em aço oxidado (ep 15 mm), à 1 batendo sobre charneiras.
Métafocus 6: porta em aço oxidado (ep: 15 mm), à 2 batantes sobre charneiras.
Métafocus 9: 2 portas deslizantes de bronze (ep: ± 30 mm).
De trás as fachadas, as lareiras têm uma porta envidraçada (pirocerâmica) retrátil em altura e abrindo lateralmente.

As fachadas do Métafocus estão igualmente disponíveis com 1 quadro a selar e podem ser adaptadas a outras lareiras que não as nossas. A idêntica do modelo Cosmofocus, realizamos peças únicas de dimensões específicas, no espírito destas fachadas-escultura, como o modelo cosmosfocus (p. 44)

Métafocus: do grego “méta”: “quem prolonga e transcende

De Métafocus productlijn biedt gebeeldhouwde deuren van geoxideerd staal (Métafocus 1 en 6) of van brons (Métafocus 9) die goed passen bij de eerder in deze catalogus gepresenteerde vuurhaarden.
Deze deuren zijn allemaal genummerd en gesigneerd door Dominique Imbert en zijn zowel doordacht en functioneel, als kunstig en artistiek.

karakteristieken
Métafocus 1 : deur van geoxideerd staal (dikte 15 mm), met 1 klapdeur op scharnieren.
Métafocus 6 : deur van geoxideerd staal (dikte 15 mm), met 2 klapdeuren op scharnieren.
Métafocus 9 : 2 verschuifbare deuren van brons (dikte : ± 30 mm).

Achter de façades hebben de vuurhaarden een beglaasde deur (pyrokeramisch) die naar boven geschoven kan worden en zijwaarts geopend kan worden.
De Métafocus façades zijn ook verkrijgbaar met 1 in te metselen kader en kunnen worden aangepast aan andere vuurhaarden dan de onze.
Net zoals bij het model Cosmofocus realiseren wij unieke stukken met speciale afmetingen in de geest van deze façades-beeldhouwwerken, met op maat gerealiseerde vuurhaarden (vgl. Cosmofocus p. 44).

Métafocus : van het Griekse "méta" : "die voortzet en transcendeert"

Серия Metafocus добавляет к ассортименту каминов, представленных в каталоге фирмы, ещё несколько скульптурных каминных дверей из ржавой стали (Métafocus 1 и 6) и из бронзы (Métafocus 9). Все фасады, пронумерованные и подписанные Домиником Имбером, представляют собой сочетание рациональности и графического искусства, практичности и скульптурности.

Технические характеристики
Métafocus 1: каминная дверь из ржавой стали (толщина 15 мм) с одной дверной створкой на петлях
Métafocus 6: каминная дверь из ржавой стали (толщина 15 мм) с двумя дверными створками на петлях
Métafocus 9: две раздвигающиеся двери из бронзы (толщина += 30 мм)
За передними панелями находится топка с поднимающейся кверху застекленной дверцей из пирокерамического стекла, которая открывается сбоку.

Фасады Métafocus также существуют со встроенной поддерживающей рамой и могут быть установлены с топками других производителей.
Так же, как и в случае с моделью Cosmofocus, мы создаем уникальные модели под размер заказчика в стиле этих скульптурных фасадов с топками под заказ (см стр 44 Cosmofocus).
Métafocus от греч. "meta": выходить за пределы, переступать.

stofocus 1 / 2

copyright dominique imbert, 2009

«Performants, novateurs, audacieux, impertinents…»
tels sont les adjectifs applicables sans réserve
aux poêles Stofocus, nouveaux venus dans la gamme Focus.
D'un design contemporain, sobre et exclusif, les Stofocus
héritent d'une technologie de pointe reconnue
par des laboratoires internationaux (RRF - Allemagne)
et répondent aux normes les plus exigeantes d'Europe.

caractéristiques

Foyer pivotant, en acier,
avec triple isolation intérieure métallique, circulaire
et matériaux réfractaires, sur la totalité du volume.
façade courbe en acier (8 mm) ouvrante pour l'entretien.
vitre pyrocéramique (décentrée) de grande surface.
porte latérale pour chargement du bois.
peinture : noir mat ou gris-ardoise sur corps de foyer
et façade standard.
volet de réglage d'arrivée d'air extérieur
(ou, à défaut, air ambiant) pour fonctionnement autonome.
herméticité du volume de combustion.
airs secondaire et tertiaire préchauffés,
assurant une grande qualité de combustion,
un rendement maximum,
des taux de CO et de poussières minimum.

options (n° référence du modèle : 84)

façade rouillée ou acier ciré,
tuyau poêle (ø intérieur 200 mm pour le Stofocus 1 ,
ø intérieur 150 mm pour le Stofocus 2),
permettant un raccordement vertical ou mural (90°)
ou tuyau acier (ép. 2,5 mm) sur mesure.

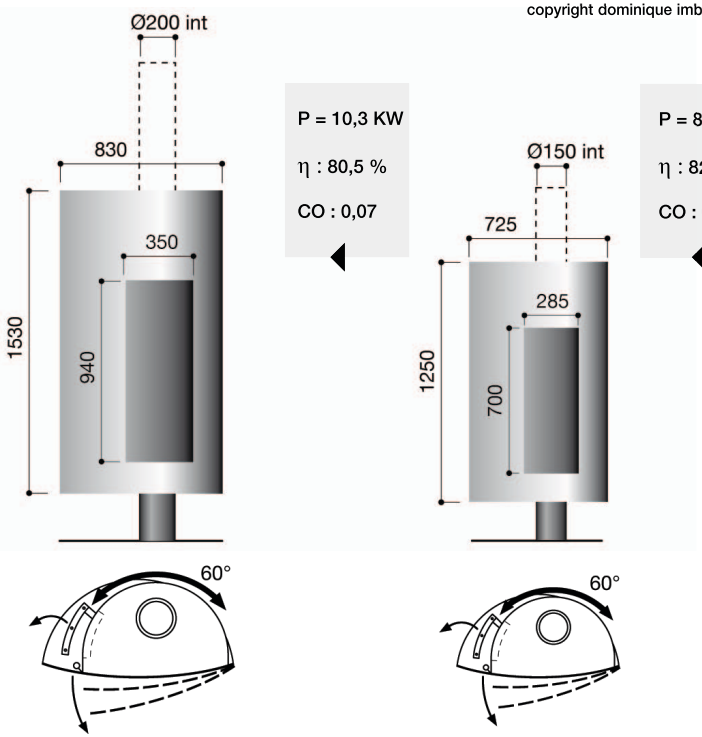

'Efficient, innovative, bold, impertinent' are the unreservedly winning descriptions of the Stofocus, a newcomer to the Focus range. The models' sober contemporary design is wedded to state-of-the-art technology recognised by international test laboratories (including Germany's RRF) and complying with the strictest standards in Europe.

characteristics
Pivoting steel fireplace with triple-layered metallic insulation and heat-resistant materials covering the entire inner surface of the hearth.
Curved 8-mm steel façade can be opened for cleaning. Large, off-centre pyroceramic glass screen. A side door opens to allow wood to be loaded.
Paint (stove): Matt black or light grey. Standard façade: Matt black or slate grey. Air-flow control for fresh-air supply to ensure air is drawn from the exterior (or, failing that, from ambient air).
Hermetic combustion area. Preheated secondary and tertiary air to ensure excellent combustion with optimal efficiency and minimum emissions of CO and fine particles.

optional extras (model reference number: 84)
rusted or polished steel façade, stove pipe (ø int. 200 mm for Stofocus 1, ø int. 150 mm for Stofocus 2) allowing vertical or wall-mounted connection (90°) or flue extension in black steel (length on request).

<<Efficaci, innovativi, audaci, impertinenti…>>
Ecco quali sono gli aggettivi che possono essere applicati senza riserva alle stufe Stofocus, nuove arrivate nella gamma Focus. Dal design contemporaneo, sobrio ed esclusivo, gli Stofocus ereditano una tecnologia di punta riconosciuta da laboratori internazionali (RRF - Germania) e rispondono alle norme più esigenti d'Europa.

caratteristiche
Focolare rotante, in acciaio, con triplice isolamento interno metallico circolare e materiali refrattari, sull'intero volume. facciata curva in acciaio (8 mm) apribile per la manutenzione.
vetro piroceramico (decentrato) di grande superficie. porta laterale per caricare la legna. verniciatura: nero opaco o grigio-ardesia su focolare e facciata standard.
serranda di regolazione d'arrivo dell'aria esterna (o, in assenza, di aria ambiente) per funzionamento autonomo. ermeticità della camera di combustione.
aria secondaria e terziaria preriscaldate a garanzia di una grande qualità di combustione e una resa massima, Tassi di CO e polveri minime.

accessori (n° di riferimento del modello: 84)
facciata arrugginita o acciaio cerato, tubo stufa (ø interno 200 mm per lo Stofocus 1, ø interno 150 mm per lo Stofocus 2),
possibilità di raccordo verticale, a parete (90°) oppure canna fumaria in acciaio (sp. 2,5 mm) su misura.

„Leistungsstark, innovativ, anspruchsvoll, unerhört gewagt …“
Diese Adjektive treffen beim Kaminofen Stofocus ins Schwarze. Er ist das jüngste Modell des aktuellen Focus-Angebots. Zu seinem modernen, sachlich-formschönen und exquisiten Design kommt eine bewährte Spitzentechnologie hinzu, die von internationalen Prüfstellen anerkannt wurde (RRF, Deutschland) und den strengsten europäischen Vorschriften entspricht.

Technische Details
Drehbarer Feuerraum aus Stahl, mit dreifacher, kreissegmentförmiger Innenisolierung aus hitzebeständigem Metall. Gewölbte Fassade aus Stahl (8 mm), die sich zu Reinigungszwecken öffnen lässt. Großflächige, seitlich versetzte Glaskeramikscheibe.Seitentür zum Nachlegen von Holzscheiten. Farbe: Feuerraum und Standardfront schwarz matt oder schiefergrau. Regelschieber für die Außenluftzufuhr (oder ggf. Raumluftzufuhr), um einen unabhängigen Betrieb zu gewährleisten. Hermetisch dichter Verbrennungsraum.
Vorgeheizte Sekundär- und Tertiärluft zur punktgenauen Steuerung des Brennvorgangs, maximale Heizkraft bei minimalen CO-Werten und sehr geringer Staubemission.

Extras (Bezugs-Nr.: 84)
Fassade aus gerostetem oder gewachstem Stahl, Kaminofenrohr (Ø innen Stofocus 1: 200 mm, Ø innen Stofocus 2: 150 mm) für einen vertikalen oder wandseitigen Anschluss (90°) oder maßgefertigtes Stahlrohr (2,5 mm).

"Eficientes, innovadores, audaces, impertinentes...»
estos son los adjetivos que se aplican sin matices a las estufas Stofocus, las recién llegadas en la gama de Focus.
Con su diseño contemporáneo, sobrias y exclusivas, las estufas Stofocus se basan en una tecnología avanzada y reconocida por laboratorios internacionales (RRF - Alemania) y cumplen con las normas más estrictas de Europa.

características
hogar pivotante, de acero, con triple aislamiento interno de metal, circular y materiales refractarios, sobre el conjunto del volumen.
fachada curva de acero (8 mm) que facilita la limpieza.
cristal de pirocerámica (descentrado) de gran superficie. puerta lateral para cargar los troncos. pintura: negro mate o color de pizarra sobre el cuerpo del hogar y fachada estándar. postigo de regulación de la entrada del aire exterior (o, de lo contrario, del aire ambiente) para un funcionamiento autónomo.
cierre hermético del volumen de combustión. aire segundario y terciario precalentados, lo que garantiza una combustión eficaz, un rendimiento máximo, unas tasas de CO y de polvo muy bajas.

elementos opcionales (núm. de referencia del modelo: 84)
fachada oxidada o de acero encerado, tubo de la estufa (ø interior 200 mm para la Stofocus 1 , ø interior 150 mm para la Stofocus 2), que permite un empalme vertical o mural (90°) o tubo de acero (esp. 2,5 mm) a medida.

“Eficientes, inovadores, audaciosos, impertinentes…” tais são os adjetivos aplicáveis sem reserva
As salamandras Stofocus, novos vindos na gama Focus. De um desenho contemporâneo, sóbrio e exclusivo, o Stofocus herda de uma tecnologia de alta tecnologia reconhecida por laboratórios internacionais (RRF - Alemanha) e respondem às normas mais exigentes de Europa.

caraterísticas
Salamandras pivotantes, em aço, com tripla isolação interna metálica, circular e materiais resistentes ao calor, sobre a totalidade do volume. fachada curva de aço (8 mm) de abrir para manutenção. vidraça pirocerâmica (descentrado) de grande superfície. porta lateral para aprevisionamento de lenha.
pintura: preta mate ou cinzenta-ardósia e fachada standard. vertente de ajustamento de chegada de ar externo (ou, na falta disso, ar ambiental) para funcionamento autónomo.
tensão do volume de combustão. ares secundários e terciários pré-aquesidas, assegurando uma grande qualidade de combustão, um rendimento máximo, taxas de CO mínimas.

Opções (n° referência do modelo: 84)
fachada em aço enferrujada ou encerada, tubo do fogão (ø interior 200 mm para o modelo Stofocus 1, ø 150 mm para Stofocus 2), conexão vertical ou na parede (90 °) ou tubo em aço (espessura 2,5 mm) por medida.

«Goed presterend, vernieuwend, uitdagend, openhartig…»: allemaal adjectieven die zonder voorbehoud van toepassing zijn op de Stofocus haardkachels, de nieuwkomer in het Focus gamma. De Stofocus haardkachels hebben een actueel, sober en exclusief design, maken gebruik van hoogwaardige, door internationale laboratoria erkende technologie (RRF – Duitsland) en voldoen aan de hoogste Europese normen.

karakteristieken
draaiende stalen vuurhaard, met drievoudige metalen circulaire isolatie aan de binnenkant en hittebestendig materiaal, over het gehele oppervlak. gebogen façade van staal (8 mm), openslaand voor onderhoud. (gedecentreerde) pyrokeramische ruit met groot oppervlak. zijdeur voor het laden van hout. verf : standaard matzwart of leigrijs op haardlichaam en façade.
klep voor regelen toevoer buitenlucht (of, indien afwezig, omgevingslucht) voor autonome werking. hermetisch afgesloten verbrandingsruimte. voorverwarmde secondaire en tertiaire lucht, voor een uitstekende verbranding, een maximaal rendement en minimale CO- en aspercentages.

opties (referentienummer van het model: 84)
façade van geoxideerd of geboend staal, kachelpijp (ø binnenkant 200 mm voor de Stofocus 1, ø binnenkant 150 mm voor de Stofocus 2) voor verticale aansluiting of muuraansluiting (90°) of stalen pijp (dikte 2,5 mm) op maat.

"Высоко производительные, инновационные, смелые и дерзкие ...", - эти прилагательные в полной мере применимы к печам Stofocus, новинкам линейки Focus. Обладая современным, эксклюзивным, строгим дизайном, Stofocus наследуют технологию, которая одобрена международными лабораториями (RRF, исследовательская лаборатория в Германии) и отвечают самым высоким стандартам в Европе.

Технические характеристики
Вращающаяся стальная топка, с тройным слоем внутренней металической изоляции и термостойкими материалами, покрывающими всю внутреннюю площадь нагрева. Округлый стальной фасад (толщина 8 мм), который открывается для очистки печи. Большой экран из пирокерамического стекла (со смещенным центром). Боковая дверца предназначена для загрузки поленьев.Матовая черная или синевато-серая краска для корпуса топки и стандартного фасада. Регулятор свежего воздуха (или, если не позволяют условия, воздуха в помещении) для автономной работы. Герметичное пространство, где происходит горение. Предварительно нагретый двойной и тройной воздух для обеспечения высокого качества сгорания, максимальной производительности и минимального уровня выработки углекислого газа и пыли.

Дополнительные опции (артикул модели: 84)
Фасад из ржавой или натертой воском стали, труба печи (внутренний диаметр 200 мм для Stofocus 1/внутренний диаметр 150мм для Stofocus2), позволяющая вертикальное или пристенное (90 °) присоединение к дымоходу или стальная труба (толщина 2,5 мм) по размерам заказчика.

les appareils à gaz

Les modèles à gaz

Tous les modèles qui apparaissent dans ce catalogue
avec la mention "appareil à gaz" peuvent être fournis
avec les brûleurs et dispositifs permettant de fonctionner
suivant les différents types de gaz distribués en Europe.
Nos modèles peuvent également être spécialement préparés
pour recevoir des appareils à gaz différents,
fournis par nos Partenaires-revendeurs.

Les modèles à gaz peuvent être
- ouverts (exemples Néofocus ou Paxfocus : photos p. 40 et 41)
- fermés et "à ventouse" (exemple Pictofocus 860 : photo p. 40).

Pour tous les modèles à gaz, nous vous prions
de bien vouloir questionner notre importateur ou revendeur local
ou vous adresser à Focus qui vous fournira
les notices techniques spécifiques les concernant.

Focus gas models

All the models in this catalogue that mention ‘gas appliance’ can be supplied with burners and systems that allow them to function with the various types of gas distributed in Europe.

Our models can also be customised to fit different gas appliances provided by our partners.

Our gas models can be:
- open (for example, Néofocus and Paxfocus: photos p. 40 and 41)
- sealed and with a ‘balanced flue system’ (for example, Pictofocus 860: photo p. 40).

For more information about our gas models, we invite you to ask your local Focus importer or distributor or to contact us directly and we can provide you with the relevant technical information.

Le apparecchiature a gas

Tutti i modelli presentati in questo catalogo che riportano la dicitura "apparecchiatura per il funzionamento a gas" possono essere forniti con bruciatori e dispositivi che consentono al camino di funzionare utilizzando i diversi tipi di gas distribuiti in Europa.

I nostri modelli possono anche essere appositamente preparati per ricevere apparecchiature a gas diverse, fornite dai nostri Partner-rivenditori.

I modelli a gas possono essere
- aperti (per esempio: Neofocus o Paxfocus: foto a pag. 40 e 41)
- chiusi e "a camera stagna" (per esempio: Pictofocus 860: foto a pag. 40).

Per tutti i modelli a gas, si preghiamo di rivolgervi a Focus che vi fornirà le relative avvertenze tecniche specifiche.

Gasmodelle

Sämtliche Modelle aus diesem Katalog mit dem Zusatz „gasbetrieben“ können mit Gasbrennern und weiteren Vorrichtungen geliefert werden, die eine Befeuerung mit den unterschiedlichen in Europa gängigen Gassorten ermöglicht.

Unsere Modelle können auch speziell an Gasbrenner angepasst werden, die von unseren Partner-Filialen geliefert werden.

Gaskamin-Modelle gibt es in zwei verschiedenen Versionen:
- offen (z. B. Néofocus oder Paxfocus, siehe Foto S. 40 und 41),
- geschlossen mit Doppelkanalrohr bzw. L.A.S.-System
(z. B. Pictofocus 860, siehe Foto S. 40).

Bei allen Gasmodellen bitten wir Sie, sich an unseren Import- oder Fachhändler vor Ort oder direkt an uns zu wenden, um die spezifischen technischen Datenblätter zu erhalten.

Los modelos de gas

Todos los modelos de este catálogo que están calificados como "aparatos de gas" pueden incluir quemadores o dispositivos que permiten un funcionamiento con los diferentes tipos de gas usadosen Europa.

Nuestros modelos también pueden estar adaptados para funcionar con aparatos de gas diferentes, vendidos por nuestros socios-revendedores

Los modelos de gas pueden estar
- abiertos (ejemplos: Néofocus o Paxfocus - fotos pág. 40 y 41)
- cerrados y "con ventosa" (ejemplo: Pictofocus 860 - foto pág. 40).

Para todos los modelos de gas, le rogamos dirija sus preguntas a nuestro importador o revendedor local, o contacte directamente con Focus. Le enviaremos los manuales técnicos específicos que se refieren a aquellos modelos.

Os modelos à gás

Todos os modelos deste catalogo com a menção “aparelho à gás” podem ser fornecidos com os queimadores e dispositivos que permitem funcionar de acordo com os diferentes tipos de gás distribuídos na Europa.

Os nossos modelos podem igualmente ser preparados especialmente para receber aparelhos à gás diferentes, fornecidos pelos nossos Parceiro-Revendedores.

Os modelos à gás podem ser
- abertos (exemplos Néofocus ou Paxfocus: fotografias p. 40 e 41)
- fechados (exemplo Pictofocus 860: foto p. 40).

Para todos os modelos à gás, solicitamo-los bem querer questionar o nosso importador ou revendedor local ou dirigir-vos à Focus que vos fornecerá as notas técnicas específicas relativas.

Gashaarden

Alle modellen in deze catalogus waarbij “gasapparaat” vermeld staat, kunnen worden voorzien van branders en voorzieningen waarmee ze kunnen functioneren op de verschillende soorten gas die in Europa gedistribueerd worden.

Onze modellen kunnen eveneens speciaal worden voorbereid op het opnemen van andere gasapparaten, geleverd door onze partners-wederverkopers.

De gasmodellen kunnen :
- open zijn (bijvoorbeeld Néofocus of Paxfocus : foto’s p. 40 en 41)
- gesloten of "met gesloten verbranding" zijn (bijvoorbeeld Pictofocus 860 : foto p. 40).

Voor alle gasmodellen verzoeken wij u contact op te nemen met onze lokale importeur of wederverkoper of met Focus, die u de betreffende specifieke technische instructies kan verstrekken.

Газовые модели

Все модели, которые присутствуют в данном каталоге с пометкой «возможен в газовой версии», доставляются с горелками и приборами, позволяющими функционирование на любом виде газа, используемом в Европе.
Наши модели также могут быть изготовлены специально для установки различных газовых аппаратов, поставляемых нашими партнерами-продавцами.

Газовые модели могут быть :
-открытые (например, Néofocus или Paxfocus: см. фото стр. 40 и 41)
-закрытые с соединением типа «труба в трубе» (пример Pictofocus 860: см. фото стр. 40)

По вопросам, касающихся данных моделей, просим обращаться к нашим импортерам и местным поставщикам или непосредственно в нашу компанию Focus, где вам предоставят по ним все необходимые технические инструкции.

Biofocus® est une gamme de modèles de cheminée sans conduit, fonctionnant à l'éthanol végétal. L'innovation dans la recherche des formes et l'attention particulière portée aux exigences de sécurité de ces modèles sont les caractéristiques de cette gamme.

caractéristiques communes aux modèles Focus :
- dispositif interdisant l'allumage et le remplissage du réservoir lorsque l'appareil est en fonctionnement.
- gestion électronique de l'interdiction de fonctionner plus de 6 h par tranche de 24 h.
- capteur de niveau d'horizontalité de l'appareil
- circuit imprimé, électro-aimant, arrêt d'urgence, branchement électrique, détecteur du taux de CO2 entrainant automatiquement l'arrêt du brûleur, intégrés dans le corps de l'appareil.
- conformité à la directive européenne CE 2004/108/CEE relative à la compatibilité électromagnétique.

Ces caractéristiques font de nos modèles les appareils parmi les plus sécurisés des marchés européens.

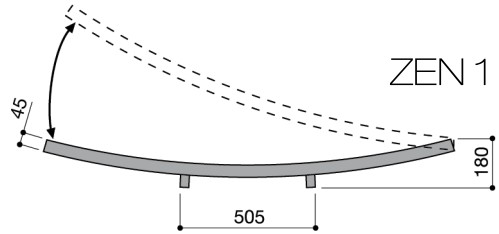

biofocus®
zen 1 / 3 / 7

copyright dominique imbert, 2007

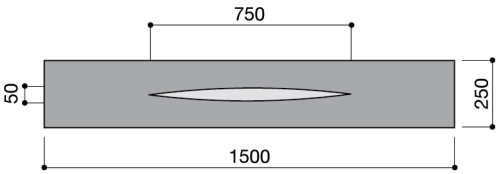

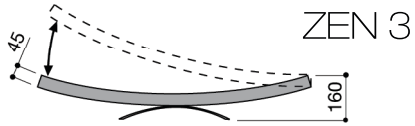

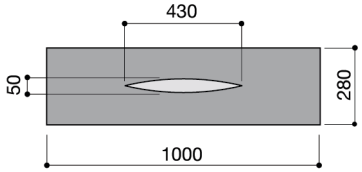

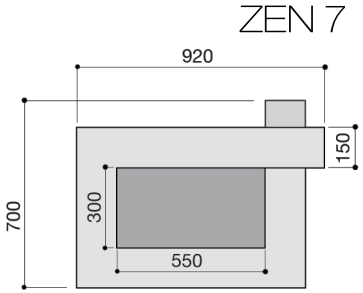

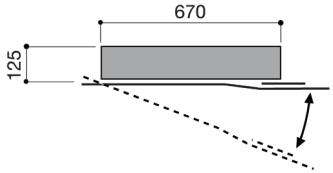

The Biofocus® range consists of flueless fireplaces that function on bioethanol. These models are characterised by innovation, both in their form and in the particular attention taken in meeting demanding safety standards.

Characteristics of Focus bioethanol models:
- system preventing ignition when hot and a self-locking cover preventing the filling of the reservoir when the model is in operation
- electronic shut-off if in operation for more than six hours during a 24-hour period
- sensor to detect horizontal level
- printed circuit, electromagnet, emergency shut-off, electric connection and carbon dioxide detector that automatically shuts off the burner
- conformity with European directive CE 2004/108/CEE relating to electromagnetic compatibility.

These characteristics ensure our models are among the safest in Europe.

Biofocus® è una gamma di modelli di camini senza canna fumaria, alimentati a bioetanol. L'innovazione nella ricerca delle forme e la particolare attenzione sulle esigenze di sicurezza di questi modelli sono le caratteristiche di questa gamma.

caratteristiche comuni ai modelli Focus:
- dispositivo che impedisce l'accensione e il riempimento del serbatoio mentre l'apparecchio funziona.
- gestione elettronica del divieto di funzionare più di 6 h nell'arco di 24 h.
- sensore di livello di orizzontalità dell'apparecchio
- circuito stampato, elettromagnete, arresto di emergenza, collegamento elettrico, rivelatore di tasso di CO2 che provocano l'arresto automatico del bruciatore, integrati nel corpo dell'apparecchio.
- conformità alla direttiva europea CE 2004/108/CEE relativa alla compatibilità elettromagnetica.

Queste caratteristiche fanno dei nostri modelli apparecchiature tra le più sicure dei mercati europei.

Biofocus® ist eine Modellreihe von Kaminen ohne Rauchabzug, die mit Bioalkohol befeuert werden.
Innovative Formensprache und konsequente Berücksichtigung der Sicherheitsvorschriften sind die herausragenden Eigenschaften dieser Reihe.

Eigenschaften aller Focus-Modelle:
- Schutzvorrichtung, die ein Anzünden des Kamins oder ein Nachfüllen verhindert, wenn das Gerät in Betrieb ist,
- elektronische Steuerung der Betriebsphasen: nicht länger als 6 Stunden pro 24 Stunden,
- horizontaler Ausrichtungssensor des Geräts,
- im Kaminkörper integriert: Leiterplatte, Magnetventil, Notabschaltung, Elektroanschluss, CO^2-Sensor mit automatischer Brennerunterbrechung,
- Übereinstimmung mit der europäischen Richtlinie CE 2004/108/EG über die elektromagnetische Verträglichkeit.

Diese technischen Merkmale machen aus unseren Modellen die sichersten Geräte auf dem europäischen Markt.

Biofocus® es una gama de modelos de chimeneas sin conducto, que funcionan con etanol vegetal. Las formas inéditas e innovadores, el cumplimiento de las normas de seguridad de estos modelos son las características de esta gama.

características comunes a losmodelos Focus:

- dispositivo que impide el encendido y el llenado del depósito cuando el aparato está funcionando.
- gestión electrónica del límite de 6 horas por cada 24 horas.
- captador de nivel de horizontalidad del aparato
- circuito impreso, electroimán, parada de urgencia, conexión eléctrica, detector de tasa de CO2 que provoca la parada automática del quemador, incorporados en el cuerpo del aparato.
- conforme con la directiva europea CE 2004/108/CEE relativa a la compatibilidad electromagnética.

Estas características hacen de nuestros modelos unos aparatos que están entre los más seguros de los mercados europeos.

Biofocus® é uma gama de modelos de lareiras sem conduto, funcionando ao etanol vegetal.
A inovação na investigação das formas e a atenção específica levada às exigências de segurança destes modelos são as caraterísticas desta gama.

características comuns dos modelos Focus :
- dispositivo que proibe a ignição e o enchimento do deposito quando o aparelho está em funcionamento.
- gestão electrónica da proibição de funcionar mais de 6:00 por fração 24:00
- captor de nível em horizontalidade do aparelho
- circuito impresso, eletroímã, acórdão de emergência, ligação eléctrica, detetor da taxa de CO2 que provoca automaticamente o acórdão do queimador, integrados no corpo do aparelho.
- conformidade à diretiva europeia CE 2004/108/CEE relativo à compatibilidade electromagnética.

Estes caraterísticas fazem dos nossos modelos os aparelhos mais protegidos dos mercados europeus.

Biofocus® is een productlijn modellen haard zonder rookkanaal, werkend op plantaardig ethanol.
De karakteristieken van deze productlijn zijn de innoverende nieuwe vormen en de bijzondere aandacht voor veiligheideisen.

gemeenschappelijke karakteristieken van de Focus modellen :

- een voorziening die het ontsteken en het vullen van het reservoir verhindert wanneer het apparaat in werking is.
- elektronisch voorziening om te verhinderen dat het apparaat meer dan 6 u per blok van 24 u werkt.
- sensor voor het horizontale niveau van het apparaat
- printkaart, elektromagneet, noodstop, elektrische aansluiting, detector van CO2 percentage met automatische stop van de brander tot gevolg, geïntegreerd in het lichaam van het apparaat.
- conformiteit aan de Europese richtlijn EU 2004/108/EEG met betrekking tot de elektromagnetische compatibiliteit.

Deze karakteristieken maken onze modellen tot de best beveiligde apparaten op de Europese markt.

Biofocus® - модельный ряд каминов без дымохода, функционирующих на основе растительного этанола. Инновации в поисках новых форм и особое внимание к требованиям безопасности являются основными характеристиками этих моделей.
Общие черты моделей Focus :
- Устройство для предотвращения воспламенения и наполнения бака во время работы прибора.
- Электронный датчик, не позволяющий прибору работать более 6 часов в сутки.
- Датчик уровня горизонтального положения прибора.
- Электронная плата, электромагнит, экстренный выключатель, электрическое подключение, детектор уровня CO2, благодаря которому происходит автоматическое выключение горелки, интегрированные в корпус устройства.
- Соответствие европейским нормам EC 2004/108/EC, относящиеся к нормам электромагнитной безопасности
Эти особенности делают наши модели одними из самых безопасных приборов на европейском рынке.

barbecues

sigmafocus
copyright dominique imbert, 2001

diagofocus
copyright dominique imbert, 2009

mikadofocus
copyright dominique imbert, 2010

Pourquoi des barbecues Focus ?
"parce que les cheminées d'extérieur
et les barbecues ne doivent plus faire penser
à des mausolées staliniens, à des monuments
funéraires ou à des carrioles bringuebalantes.
répond Dominique Imbert.

Sigmafocus
vasque rabattable en acier, pratique avec plusieurs positions de cuisson, aisément fixable sur un mur.

Diagofocus
barbecue et cheminée d'extérieur
Grâce à ses roues, le Diagofocus sait tourner le dos au vent et se laisse guider pour réchauffer de ses flammes les passionnés de la nature.

Mikadofocus
sculpture ou barbecue ?
Ergonomique, le Mikadofocus
est livré à plat, desassemblé.
Il se fixe au sol, à 2 ou 3 personnes
en un temps limité.
Modèle numéroté et signé.

Pour plus d'informations sur ces barbecues
et cheminées d'extérieur, voir le site
www.focus-creation.com

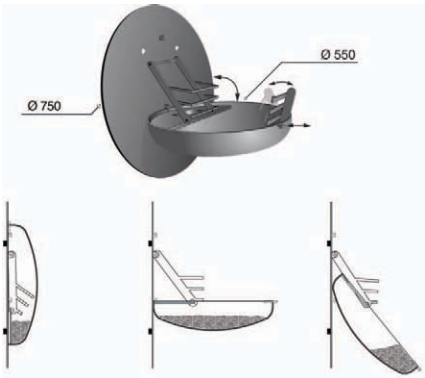

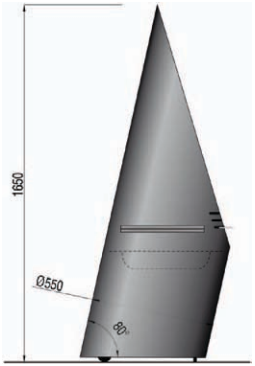

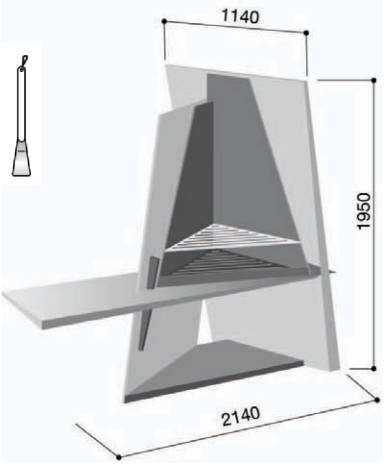

Why Focus barbecues?
'Because outdoor fireplaces and barbecues should not remind us of Stalinist mausoleums, funeral monuments or rickety carts,' responds Dominique Imbert.

Sigmafocus
This folding steel bowl offers several cooking heights and is easy to fix to any wall.

Diagofocus
Barbecue and outdoor fireplace
Thanks to its wheels, the Diagofocus can turn its back to the wind or be guided to a spot where its flames can warm up lovers of the outdoors.

Mikadofocus
Sculpture or barbecue?
The ergonomic Mikadofocus is delivered unassembled in a flatpack. It can be set up by two or three people in a short time. This model is numbered and signed.

For more information on Focus barbecues and outdoor fireplaces, visit our website: www.focus-creation.com

Perché dei barbecue Focus?
"perché i camini da esterno e i barbecue non devono più fare pensare a mausolei staliniani, a monumenti funebri o a carriole traballanti. risponde Dominique Imbert.

Sigmafocus
Braciere richiudibile in acciaio, pratico con diverse posizioni di cottura, facile da fissare al muro.

Diagofocus
barbecue e camino da esterno
Grazie alle sue ruote, il Diagofocus sa voltare le spalle al vento e si lascia guidare per riscaldare con le sue fiamme gli appassionati della natura.

Mikadofocus
Scultura o barbecue?
Ergonomico, il Mikadofocus è consegnato smontato in un'imballaggio piatto. Si fissa sul pavimento, da 2 o 3 persone in poco tempo. Modello numerato e firmato.

Per maggiori informazioni su questi barbecue e camini da esterno, consultare il sito.

Gartengrills von Focus – wozu?
„Weil es höchste Zeit war Schluss zu machen mit Gartengrills, die aussehen wie stalinistische Mausoleen, wie Grabmäler aus Pappmaché oder wie klapprige Karren mit merkwürdig verdrehten Rädchen“, antwortet Dominique Imbert.

Sigmafocus
Hochklappbare Grillschale aus Stahl, praktisch mit mehreren Grillstufen, einfache Wandbefestigung.

Diagofocus
Gartengrill und Außenkamin.
Dank seiner soliden Rollen und seiner Schiebegriffe kann der Diagofocus problemlos dem Wind den Rücken zukehren und den Naturbegeisterten seine feurige Wärme spenden.

Mikadocus
Skulptur oder Gartengrill?
Dieser ergonomische Grillkünstler lässt sich mühelos von 2 oder 3 Personen rasch zusammenbauen und am Boden befestigen. Nummerierte und handsignierte Modelle.

Weitere Informationen über diese Gartengrills und Außenkamine finden Sie auf der Website www.focus-creation.com

¿Por qué hemos diseñado barbacoas?
"porque las chimeneas de exterior y las barbacoas ya no deben recordar mausoleos de la época de Stalin, a monumentos funerarios o a viejos cacharros, contesta Dominique Imbert.

Sigmafocus
pebetero plegable de acero, cómodo con varias posiciones para cocer fácilmente; se puede fijar a la pared

Diagofocus
Gracias a sus ruedas, el Diagofocus sabe dar la espalda al viento y se deja guiar para calentar con sus llamas los enamorados de la naturaleza.

Mikadofocus
¿escultura o barbacoa ?
Ergonómico, el Mikadofocus está entregado desmontado.
Se instala en el suelo (dos o tres personas pueden hacerlo en poco tiempo).

Para obtener más información sobre las barbacoas y la chimeneas de exterior, véase la página Web www.focus-creation.com (versión española disponible)

Porque churrascos Focus?
“porque as lareiras de exterior e os churrascos não devem mais fazer pensar em mausoléus do tempo de Estaline, monumentos funerários ou à umas carretas instáveis”.
responde Dominique Imbert.

Sigmafocus
a base de queima em aço pode fechar-se, prática com várias posições de cozedura, facilmente fixável sobre um muro.

Diagofocus
churrasco e lareira de exterior. Graças às suas rodas, o Diagofocus sabe girar a costas ao vento e deixa-se guiar para aquecer com as suas chamas os amantes da natureza

Mikadofocus
escultura ou churrasco?
Ergonómico, o Mikadofocusé entregue o comprido, desmontado. Fixa-se no chao, 2 ou 3 pessoas num tempo limitado. Modelo numerado e assinado.

Para mais informações sobre estes churrascos e lareiras de exterior, ver o site www.focus-creation.com

Waarom Focus barbecues ?
"Omdat het tijd is dat barbecues niet langer doen denken aan stalinistische mausolea, aan grafmonumenten of aan wiebelende karretjes" antwoordt Dominique Imbert.

Sigmafocus
neerklapbare stalen schaal, praktisch in gebruik dankzij de diverse grilstanden, eenvoudig op een muur te bevestigen.

Diagofocus
Barbecue en buitenkachel.
Dankzij de wieltjes kan de Diagofocus de wind de rug toe draaien en zich laten leiden om met zijn vlammen natuurliefhebbers te verwarmen.

Mikadofocus
Beeldhouwwerk of barbecue ?
De Mikadofocus is ergonomisch en wordt plat en gedemonteerd geleverd. Hij kan in korte tijd door 2 of 3 personen op de grond worden bevestigd. Genummerd en gesigneerd model.

Zie voor meer informatie over deze barbecues en buitenkachels de site www.focus-creation.com.

Почему мы создали барбекю Focus?-
Потому что камины и барбекю не должны напоминать ни сталинский мавзолей, ни памятники на кладбище, ни шаткие тележки из супермаркета, - говорит Доминик Имбер.

Sigmafocus
Складное барбекю из стали предлагает несколько способов готовки; оно легко крепится на любую стену.

Diagofocus
Барбекю и камин для улицы. Благодаря своим колесикам, Diagofocus легко поворачивается против ветра, его можно подвезти к себе поближе, чтобы греться у огня на лоне живой природы.

Micadofocus
Сульптура или барбекю?
Будучи эргономичным, Micadofocus доставляется компактным в разобранном виде. Он крепится к полу. Быстро собирается. Для сборки необходимо 2-3 человека. Каждая модель пронумерована и подписана.
За более подробной информацией о барбекю и каминах для улицы заходите на сайт компании www. focus-creation.com

pièces spéciales sur mesure

Nous réalisons sur mesure des pièces spéciales d'adaptation aux diverses situations.

Quelques exemples sont présentés ici

A : coude "baïonnette" pour conduit désaxé

B : coude

C : système télescopique du filiofocus télescopique

D : pièce de raccordement avec changement de diamètre

E : disque cache pour la finition au plafond

F : cache rectangulaire pour la finition au plafond

G : platine de suspension avec un manchon décentré

H : platine de suspension pour conduit inox et toiture en pente

I : platine de suspension pour fixation murale

Notre Bureau d'Etudes ou nos Partenaires sont prêts à étudier et réaliser toutes autres pièces spécifiques, à la demande.

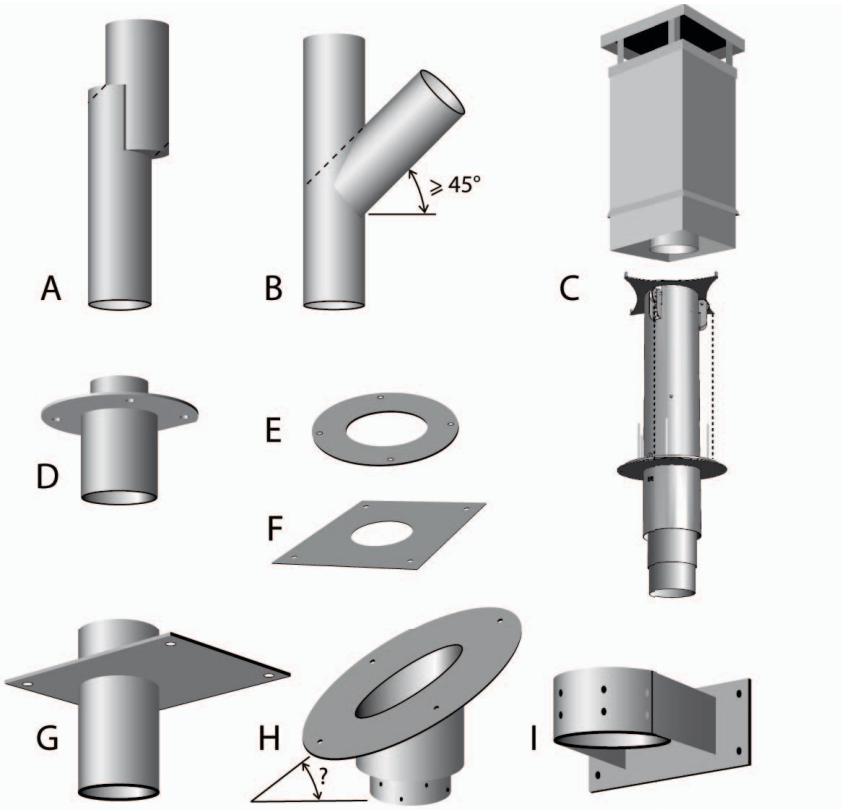

Special customisable parts

We can customise special parts to adapt our models to different contexts.
Some examples are shown here:
A : bayonet elbow fitting for off-centre flue
B : elbow fitting
C : telescopic system for the telescopic Filiofocus
D : joint with diameter modification
E : cover disc to conceal ceiling joint
F : rectangular cover to conceal ceiling joint
G : suspension plate with an off-centre joint
H : suspension plate for a stainless steel flue and sloping roof
I : suspension plate for attachment to wall

Our Research Department and/or our partners can also design and develop other specific parts on request.

Pezzi speciali su misura

Realizziamo su misura pezzi speciali che si adattano alle varie situazioni.
Alcuni esempi sono presentati qui
A : gomito "baionetta" per condotto disassato
B : gomito
C : sistema telescopico del filiofocus telescopico
D : elemento di raccordo con variazione di diametro
E : disco copriforo per la finitura al soffitto
F : copriforo rettangolare per la finitura al soffitto
G : piastra di sospensione con un manicotto decentrato
H : piastra di sospensione per condotto inox e tetto in pendenza
I : piastra di sospensione per fissaggio a parete

Il nostro Ufficio di Progettazione o i nostri Partner sono pronti a studiare e a realizzare qualsiasi altro pezzo specifico, su richiesta

Maßgefertigte Spezialteile
Wir stellen maßgerechte Spezialteile entsprechend den jeweiligen örtlichen Bedingungen her.
Einige Beispiele sind hier abgebildet:
A: Knie für versetztes Rauchrohr
B: Knie
C: Hebe- und Senk-Mechanismus für den Filiofocus
D: Verbindungsstück mit unterschiedlichem Durchmesser
E: Rosette für den Deckenabschluss
F: rechteckige Abdeckplatte für den Deckenabschluss
G: Trageflansch mit versetzter Rohrmuffe
H: Trageflansch für Edelstahlrohr und Schrägdach
I: Trageflansch für Wandbefestigung

Auf Anfrage kann jede Art von Spezialteilen von unserem Planungsbüro oder unseren Partner entworfen und hergestellt werden.

Piezas especiales realizadas a medida
Realizamos a medida piezas especiales que se adaptan a varios contextos. A continuación, le proponemos algunos ejemplos:

A: codo "bayoneta" para conducto descentrado
B: codo
C: sistema telescópico del filiofocus telescópico
D: pieza de empalme con cambio de diámetro
E: disco-tapa para el acabado en el techo
F: tapa de forma rectangular para el acabado en el techo
G: placa metálica de suspensión con un manguito descentrado
H: placa metálica de suspensión para conducto de acero inoxidable y techado inclinado
I: placa metálica de suspensión para fijación mural

Nuestro departamento de Investigación y Desarrollo y nuestros socios están dispuestos a estudiar y fabricar piezas específicas por encargo.

Peças especiais por medida
Realizamos por medida peças especiais de adaptação às diversas situações.
Cerca de exemplos são apresentados aqui
A: tubo “baioneta” para conduto excêntrico
B: tubo
C: sistema telescópico do filiofocus telescópico
D: peça de conexão com mudança de diâmetro
E: disco para a conclusão ao teto
F: plaqua retangular para a conclusão ao teto
G: platina de suspensão com uma manga descentrada
H: platina de suspensão para conduto inox e telhado em declive
I : platina de suspensão para fixação mural

O nosso Escritório de Estudos ou os nossos Parceiros estão pronto para estudar e realizar todas as peças específicas, ao pedido.

speciale onderdelen op maat
Wij maken speciale aanpassingsstukken op maat voor diverse situaties.
Hieronder volgen enkele voorbeelden.
A : “bajonet” bochtstuk voor verspringend kanaal
B : bochtstuk
C : telescopisch systeem van de filiofocus télescopique
D : aansluitingsstuk met verandering van diameter
E : ronde afdekplaat voor het afwerken van het plafond
F : rechthoekige afdekplaat voor het afwerken van het plafond
G : ophangplaat met decentrale bus
H : ophangplaat voor roestvrijstalen kanaal en schuin dak
I : ophangplaat voor muurbevestiging

Ons onderzoeksbureau en onze partners zijn bereid op verzoek andere specifieke onderdelen te bestuderen en te realiseren.

Специальные детали, изготавливаемые под заказ

Мы производим специальные детали по размерам заказчиков с целью адаптации продукции к различным условиям и ситуациям.Некоторые примеры приведены здесь:
A: колено с байонетным соединением для дымохода со смещенной осью
B: колено
C: телескопическая система для телескопических Filiofocus
D: соединительные части с возможностью изменений в диаметре
E: диск, скрывающий стыки на потолке
F: прямоугольная накладка для скрытия стыков на потолке
G: Пластина для подвешивания с рукавом со смещенным центром
H: Пластина для подвешивания для стальной трубы и наклонной крыши
I: Пластина для подвешивания для настенного монтажа

Наше конструкторское бюро и наши партнеры готовы провести для вас специальное исследование и изготовить любые другие специальные детали по требованию.

informations générales

les notices individuelles

Une notice détaillée accompagne chacun de nos modèles lors de leur livraison. Ce document est traduit dans les 23 langues officielles de l'Union Européenne ainsi qu'en Russe. Ces notices, avec plans, apparaissent également sur notre site www.focus-creation.com

normes et règlements

Il est impératif que nos modèles soient implantés suivant les normes réglementaires propres à chacun des pays dans lesquels ils sont installés.
Les normes européennes ne sauraient, se substituer aux normes des pays situés hors de l'Union Européenne.

fournitures standard

Dans la fourniture standard des modèles sont compris tous les éléments apparaissant dans les «caractéristiques» ou sur les plans techniques, hormis les options définies comme telles.
En ce qui concerne les foyers dont les conduits sont apparents et verticaux, ceux-ci sont compris pour une hauteur sous plafond de 2,70 m (à l'exception des poêles Stofocus). Au-delà, le coût du mètre est forfaitaire.

garanties

Les barbecues, les appareils à gaz insérés dans nos foyers ainsi que les modèles à l'éthanol végétal ont une garantie de 2 ans.
Tous les modèles de cheminées à bois de la gamme focus bénéficient :
- d'une garantie de bon fonctionnement,
- d'une garantie contre tout vice de conception, de structure ou de fabrication.
Ces garanties, à l'exclusion des bris de verre, ont une durée de 5 ans.

développement durable

Depuis sa création, Focus a toujours porté une attention particulière à la qualité et à la durabilité de ses cheminées. Ainsi, les matériaux utilisés sont entièrement recyclables.
A ce jour, le bois peut être considéré comme étant le meilleur moyen pour stocker et restituer, sur quelques décennies, l'énergie solaire.
De même, le chauffage au bois peut être considéré comme étant, avec le chauffage solaire, le moins polluant de la planète.

étude d'implantation

Sur simple demande et en fonction des informations qui nous sont communiquées (plans, croquis...), une Etude d'Implantation de l'un ou de plusieurs de nos modèles peut être réalisée par nos soins ou par nos Partenaires-Revendeurs.
Ces Etudes, cotées et chiffrées prennent en compte tous les caractères particuliers de l'habitation : hauteur sous plafond, situation et section du conduit existant ou à créer, pente de la toiture…
Toutes les Etudes sont gracieuses.

la qualité

Les succès remportés en Europe, en Asie, en Amérique sont avant tout le fait d'une exigence de qualité appliquée à tous les domaines : qualité du design des produits, qualité des Etudes mais également qualité de fabrication.

General information

Model information sheet

A detailed information sheet is delivered with each of our models. This document is translated in the 23 official languages of the European Union, as well as in Russian. These information sheets, including diagrams, can also be found on our website: www.focus-creation.com

Standards and regulations

It is imperative that all models are installed according to the regulations and requirements in place in the country of installation. European standards cannot be substituted for the standards of countries outside the European Union.

Standard equipment

All of the components mentioned under "Characteristics" in this catalogue or detailed in the diagrams (other than those noted as options) are included as standard equipment in the purchase of the fireplace. In the case of fireplaces with visible vertical flues, the standard flue is supplied up to a ceiling height of 2.7 m (apart from the Stofocus); beyond this, an extra cost is payable by the metre.

Guarantees

The barbecues, gas appliance inserts and all bioethanol models are guaranteed for two years.
All wood-burning Focus fireplaces benefit from:
- a guarantee of correct operation
- a guarantee against any defect in design, structure or construction.
These guarantees, excluding broken glass, are valid for five years.

Sustainable development

Focus has always paid particular attention to the quality and the longevity of our fireplaces. For this reason, the materials we use are entirely recyclable. Today, wood can be considered the best way to stock and restore, over several decades, solar energy. Creating heat by burning wood is, along with solar heating, among the least polluting for the planet.

Personalized installation plan

A personalized plan detailing installation information on one or more of our models can be supplied free on demand. You simply need to send us or our local partner the relevant information (drawings, measurements, etc.) about where the fireplace will be situated. We will draw up a plan including costings, section drawings and descriptions that take into account the particular circumstances of the location, e.g. ceiling height, existing flues, slope of the roof, etc. The plan is entirely free of charge and carries no obligation.

Quality

The success Focus has won in Europe, Asia and North America is above all the result of an exacting demand for quality applied across all areas: quality in product design, quality of research and development and, of course, quality of construction.

Informazioni generali

Le avvertenze individuali

Un'avvertenza dettagliata accompagna ciascuno dei nostri modelli alla consegna. Questo documento è tradotto nelle 23 lingue ufficiali dell'Unione Europea nonché in Russo. Queste avvertenze, con i disegni tecnici, sono presenti anche sul nostro sito www.focus-creation.com

norme e regolamenti

E' imperativo che i nostri modelli siano installati secondo le normative proprie a ciascun paese nel quale vengono installati.
Le norme europee non possono sostituire le norme dei paesi situati fuori dall'Unione Europea.

forniture standard

Nella fornitura standard dei modelli sono compresi tutti gli elementi presenti nelle <<caratteristiche>> o sui disegni tecnici, ad esclusione degli accessori definiti in quanto tali.
Per quanto riguarda i focolari con condotti a vista verticali,
essi sono inclusi per un'altezza del soffitto di 2,70 m (tranne le stufe Stofocus). Al di là, il costo del metro è forfettario.

garanzie

Il barbecue, le apparecchiature con funzionamento a gas inseriti nei nostri focolari nonché i modelli ad etanolo vegetale sono garantiti per 2 anni.
Tutti i modelli di camini a legna della gamma focus beneficiano:
- di una garanzia di buon funzionamento,
- di una garanzia contro tutti i difetti di concezione, di struttura o di fabbricazione.
Queste garanzie, tranne la rottura del vetro, hanno una validità di 5 anni.

Sviluppo sostenibile

Dalla sua creazione, Focus ha sempre prestato un'attenzione particolare alla qualità e alla durata dei suoi camini. Per questo, i materiali utilizzati sono interamente riciclabili.
A tutt'oggi, la legna può essere considerata come il mezzo migliore per stoccare e restituire, in qualche decennio, l'energia solare.
Nello stesso modo, il riscaldamento a legna può essere considerato il meno inquinante del pianeta, insieme al riscaldamento solare.

Studio impianto

Su semplice richiesta e in funzione delle informazioni che ci vengono fornite (disegni, schizzi...), uno Studio d'Installazione di uno o più dei nostri modelli può essere realizzato direttamente da noi o dai nostri Partner-Rivenditori.
Questi studi, quotati e numerati tengono conto di tutte le caratteristiche particolari dell'abitazione: altezza dal soffitto, situazione e sezione del condotto fumi esistente o da costruire, pendenza del tetto…
Tutti gli studi sono gratuiti.

la qualità

I successi riscontrati in Europa, in Asia, in America sono prima di tutto la dimostrazione di un'esigenza di qualità applicata a tutti i campi: qualità del design dei prodotti, qualità degli Studi ma anche qualità di fabbricazione.

Allgemeine Informationen

Modellspezifische Hinweise

Jedem unserer Kamine liegt bei der Lieferung eine detaillierte Beschreibung bei. Dieses Dokument ist in die 23 offiziellen Sprachen der Europäischen Gemeinschaft wie auch auf Russisch übersetzt. Diese Hinweise und die technischen Zeichnungen stehen ebenfalls auf unserer Website www.focus-creation.com zur Verfügung.

Normen und Vorschriften

Unsere Modelle müssen gemäß den jeweiligen Normen und Vorschriften des Landes installiert werden, in dem sie aufgestellt werden.
Die europäischen Normen ersetzen nicht die länderspezifischen Regelwerke außerhalb Europas.

Standardausstattung

Alle unter "Technische Details" aufgeführten Elemente und alle Teile der technischen Zeichnungen, soweit sie nicht mit dem Vermerk "Extra" versehen sind, gehören zur Standardausstattung eines Modells.
Für die Modelle mit sichtbarer vertikaler Ableitung ist ein Rauchrohr für eine Raumhöhe bis 2,70 m inbegriffen. Was darüber hinaus benötigt wird, berechnen wir mit einer Meter-Preis-Pauschale.

Garantie

Die Gartengrills, die in unsere Feuerräume eingebauten Gasbrenner sowie die Bioalkohol-Kamine besitzen einen Garantieschutz von 2 Jahren.
Auf alle holzbetriebenen Focus-Modelle gewähren wir eine Garantie:
- bei nachgewiesenen Funktionsstörungen,
- bei nachgewiesenen Materialfehlern, Struktur- oder Fabrikationsfehlern.
Dieser Garantieschutz, ausschließlich Glasbruch, besteht für 5 Jahre.

Nachhaltige Entwicklung

Seit seiner Gründung hat Focus ausgesprochen viel Wert auf die Qualität und die Nachhaltigkeit seiner Kamine gelegt.
Die verwendeten Materialien sind komplett recycelfähig. Holz ist die einzige nachwachsende Energiequelle. Bei einer sauberen und sachgemäßen Verbrennung werden die gleichen Kohlendioxidwerte freigesetzt, wie bei der natürlichen Holzverrottung.
Deshalb gelten heute holzbetriebene Wärmequellen, zusammen mit der Solarheizung, als der umweltfreundlichste Lösungsansatz.

Einbaustudie

Schildern Sie uns unverbindlich, wie Sie sich Ihren künftigen Kamin vorstellen (Gebäudepläne, Skizzen, Fotos des Aufstellungsortes, …). Wir oder einer unserer Vertriebspartner in Europa, Asien oder Amerika,… erstellen eine oder mehrere Einbaustudien für ein Focus-Modell.
Diese Einbaustudien mit Maß- und Kostenangaben berücksichtigen sämtliche Besonderheiten des Wohnraums und geben Auskunft zur Kaminhöhe, zum bestehenden oder zu erstellenden Ableitungssystem, zum Wirkungsgrad, etc.

Qualität

Der Erfolg der Focus-Kamine in Europa, Asien und Amerika erklärt sich vor allem durch die sehr hohen Qualitätsanforderungen auf allen Ebenen: Vom Design über die Entwurfs- und Einbaustudien bis zur Herstellung wird jedes Modell ständig auf seine Hochwertigkeit überprüft.

información general

los manuales individuales

Todos nuestros modelos van acompañados de un manual detallado.
Este documento está traducido en los 23 idiomas oficiales de la Unión Europea así como en Ruso. Estos manuales, que incluyen planos, también aparecen en nuestra página Web: http://www.focus-creation.com

normas y reglamentos

Nuestros modelos deben instalarse conforme con las normas locales del país.
Fuera de la Unión Europea, se dará prioridad a las normas nacionales.

elementos estándares

Todos los modelos incluyen los elementos citadosen las "características" o sobre los planos técnicos, excepto los que estén calificados como opcional(es)".
En cuanto a los hogares cuyos conductos son visibles y verticales, están previstos para una altura bajo techo de 2,70 m (excepto en las estufas Stofocus).
Para alturas mayores, el precio se calculará por metro.

garantías

Las barbacoas, los aparatos de gas insertados en nuestros hogares así como los modelos de etanol vegetal están garantizados durante 2 años.
Todos los modelos de chimenea de la gama Focus que funcionan con madera tienen:
-una garantía de funcionamiento correcto,
-una garantía contra los defectos de diseño, de estructura o de fabricación.
Estas garantías (que no incluye el rompimiento de cristal) son de años.

desarrollo sostenible

Desde que fue creada, la empresa Focus ha prestado especial atención a la calidad y la sostenibilidad de sus chimeneas.
Los materiales que utiliza son totalmente reciclables.
Hoy, la madera puede considerarse como la mejor opción para almacenar y restituir durante algunas décadas, la energía solar. De hecho, la madera emite un igual nivel de CO2 durante su putrefacción que cuando quema en una chimenea, con tal de que se use la madera apropiada.
Asimismo, los sistemas de calefacción que funcionan con madera son, junto con la calefacción solar, los sistemas que menos contaminan.

estudio de instalación

Si lo requiere, en función de las informaciones que Ud. nos proporcione (planos, croquis...), podemos realizar un estudio de instalación de uno o varios de nuestros modelos (también lo pueden hacer nuestros socios-revendedores
Estos estudios, a los que se incluye un presupuesto, tienen en cuenta todas las característicasparticulares de la vivienda: altura bajo techo, situación y sección del conductoexistente o que hay que crear, inclinación del techado…
Realizamos estos estudios gratis para Ud.

calidad

Nuestros éxitos en Europa, Asia y América proceden, antes que nada, de la exigencia de calidad que aplicamos a todos nuestros procesos: desde el concepto teórico al acabado.

informações gerais

as notas individuais

Uma nota detalhada acompanha cada um dos nossos modelos na sua entrega.
Este documento é traduzido em 23 línguas oficiais da União Europeia bem como em Russo. Estas notas, com planos, aparecem igualmente sobre o nosso site www.focus-creation.com

normas e regulamentos

É imperativo que os nossos modelos sejam implantados de acordo com as normas regulamentares dos países nos quais são instalados.
As normas européias não saberiam, substituir-se às normas dos países situados fora da União Europeia.

fornecimentos standard

No fornecimento standard dos modelos são compreendidos todos os elementos aparecendo em “caraterísticas” ou sobre os planos técnicos, excepto as opções.
estes são compreendidos para uma altura sob teto de 2,70 m (com excepção dos fogões Stofocus). Além, o custo do metro é forfetário.

garantias

Os churrascos, os aparelhos à gás inseridos nas nossas lareiras bem como os modelos ao etanol vegetal têm uma garantia de 2 anos.
Todos os modelos de lareiras à madeira da gama Focus beneficiam:
- de uma garantia de bom funcionamento,
- de uma garantia contra qualquer defeito de concepção, de estrutura ou de fabrico.
Estas garantias, excluindo brisa de vidro, têm uma duração de 5 anos.

desenvolvimento duradouro

Desde a sua criação, Focus sempre levou uma atenção específica à qualidade e a durabilidade das suas lareiras. Assim, os materiais utilizados são inteiramente reciclaveis.
Até à data, a madeira pode ser considerada como melhor meio para armazenar e restituir, sobre cerca de décadas, a energia solar.
Do mesmo modo, o aquecimento à madeira pode ser considerado como, com aquecimento solar, o menos poluente da planeta.

estudo de implantação

O simple pedido e em função das informações que nos são comunicadas (planos), um Estudo de Implantação do um ou vários dos nossos modelos pode ser realizado pelos nossos cuidados ou pelos nossos Parceiro-Revendedores.
Estes Estudos, cotados e calculados tomam em conta todos os caráteres particulares da habitação: altura sob teto, situação e seção do conduto existente, inclinação do telhado…
Todos os Estudos são graciosos.

a qualidade

Os sucessos ganhos na Europa, na Ásia, na América são sobretudo o fato de uma exigência de qualidade aplicada aos todos os domínios: qualidade do desenho dos produtos, qualidade dos Estudos mas igualmente qualidade de fabrico.

algemene informatie

afzonderlijke handleidingen

Bij elk van onze modellen wordt een gedetailleerde handleiding geleverd.
Dit document is in de 23 officiële talen van de Europese Unie vertaald alsook in het Russisch. Deze handleidingen, met schema's, kunnen eveneens worden geraadpleegd op onze site www.focus-creation.com

normen en reglementen

Het is noodzakelijk dat onze modellen worden ingebouwd volgens de reglementaire normen die gelden in het land waar ze worden geïnstalleerd. De Europese normen kunnen niet worden vervangen door de normen van een land buiten de Europese Unie.

standaard leveringen

De standaard levering van de modellen bevat alle elementen die zijn vermeld onder "karakteristieken" of op technische schema's, uitgezonderd de opties die als zodanig zijn aangegeven.
Wat betreft haarden met een zichtbaar en verticaal rookkanaal, deze zijn inbegrepen tot een plafondhoogte van 2,70 m (met uitzondering van de Stofocus haardkachels).
Voor grotere hoogtes wordt een forfaitaire prijs per meter gerekend.

garantie

De barbecues, de in onze modellen ingebouwde gasapparaten alsook de modellen op plantaardig ethanol hebben twee jaar garantie.
Alle haardmodellen op hout van de Focus productlijn hebben :
- een garantie voor de goede werking
- een garantie voor fouten in het ontwerp, de structuur en de fabricage.
Deze garanties, met uitsluiting van glasbreuk, hebben een duur van 5 jaar.

duurzame ontwikkeling

Sinds haar oprichting heeft Focus altijd bijzondere aandacht geschonken aan de kwaliteit en duurzaamheid van haar haarden. De gebruikte materialen zijn dan ook volledig recycleerbaar.
Op dit moment kan hout worden beschouwd als het beste middel voor het opslaan en over enkele decennia restitueren van zonne-energie.
Evenzo kan houtverwarming, net als zonne-energie, worden beschouwd als het minst vervuilend van de planeet.

plaatsingsstudie

Op aanvraag en al naargelang de informatie die wij ontvangen (plannen, schetsen,...) kunnen wij of onze partners-wederverkopers een situatiestudie uitvoeren voor één of meerdere van onze modellen.
Deze studies, met alle afmetingen en cijfergegevens, houden rekening met alle kenmerken van de woning: hoogte van het plafond, ligging en doorsnede van het bestaande of te ontwerpen rookkanaal, hellingshoek van het dak…
Deze studies zijn gratis.

kwaliteit

De in Europa, Azië en Amerika behaalde successen zijn in de eerste plaats het gevolg van de op alle gebieden toegepaste kwaliteitseisen: kwaliteit van het design van de producten, kwaliteit van de studies, maar ook kwaliteit van de fabricage.

Общая информация

Сопроводительные инструкции

Каждая модель сопровождается подробной инструкцией. Она переведена на 23 официальных языка Европейского союза, а также на русский язык. Данные инструкции в сопровождении планов также представлены на нашем сайте www.focus-creation.com.

Нормы и стандарты

Крайне важно, чтобы наши модели соответствовали стандартам и нормам каждой страны, где они устанавливаются.
Европейские стандарты могут не соответствовать стандартам в странах, не входящих в состав Европейского союза.

Стандартные комплекты

В стандартный комплект модели включены все детали, указанные в технических характеристиках и на технических планах, за исключением дополнительных опций.
Что касается каминов с вертикальными видимыми дымоходами, цена включает трубу, рассчитанную для высоты потолков в 2,70 м (за исключением печи Stofocus). Если высота выше, стоимость метра фиксирована.

Гарантии

На барбекю, газовое оборудование, установленное в наших топках, а также на модели на растительном этаноле предоставляется 2х-летняя гарантия.
Для всех моделей дровяных каминов гаммы Focus предусмотрены:
- Гарантия надлежащего функционирования,
- Гарантия от дефектов, появившихся в процессе разработки модели, выбора материала и производства
Эти гарантии, за исключением разбитого стекла, имеют срок 5 лет.

Устойчивое развитие

С момента своего создания Focus всегда уделял особое внимание при производстве своих каминов качеству и экологичности. Таким образом, использованные материалы подвергаются вторичной переработке.
На сегодняшний день дерево может считаться одним из лучших способов для хранения и воспроизводства солнечной энергии на несколько десятилетий. Таким образом, отопление с помощью дров наряду с солнечным отоплением, наименее загрязняет планету.

Исследование по установке

Достаточно простого запроса с вашей стороны, чтобы на основе полученной от вас информации (планы, чертежи ...) наши специалисты или специалисты из наших представительств могли сделать для вас специальное предложение для одной или нескольких моделей.
Эти предложения, с чертежами и расчетами, учитывают все особенности вашего помещения: высоту потолков, расположение будущего или уже существующего дымохоода, наклон крыши ...
Все исследования очень точны.

Качество продукции

Успех в Европе, Азии, Америке - в первую очередь результат высочайших требований к качеству во всех областях: к качеству дизайна продукции, качеству исследований, а также к качеству производства.

quelques distinctions

- Meilleur artisan d'art du Languedoc-Roussillon (1976)
- Lauréat Taniwaki Japon (1989 - 1992)
- Sélection du Premio Design Italiano (Rome 1992)
- Trophée du Salon de l'Habitat et Prix de l'Innovation (Toulouse 1993)
- Mercure du Design (Paris 1993)
- Médailles d'argent des Trophées du Design (Batimat - Paris 1993 - 1995 - 2005 - 2007)
- Médaille d'or du Design (Batimat Paris 1994 - 1997 - 2001)
- Prix National de la Création Paris 1995)
- Lauréat du Prix de l'Innovation (Batimat - Paris 1999)
- Trophée de l'Exportation (Avenir 2000 - Paris)
- Sélection Norman Foster and Associates (Londres 2000)
- Etoile Observeur du Design (Paris 2002).
- Sélection "Top 100 des plus belles entreprises de France" (2003)
- Médaille d'argent Concours du Design (Stuttgart - 2004)
- Premier prix du «plus bel objet du monde» (concours Pulchra - italie 2009)
- Nomination au «Design Award of the Federal Republic of Germany» (2010)
- Nomination à l'Observeur du Design (Paris) 2007, 2010, 2011
- Prix Superflamme 2009 "wiat Kominkow pour l'ensemble de l'œuvre (Varsovie 2010)
- Prix de la «Création la plus inspirée de la Helsinki Design Week» 2010

. . .

- Musée d'Art Contemporain (Bordeaux 1996)
- Centre National d'Art Contemporain(Grenoble 1997)
- Musée Guggenheim (NewYork 1998)
- Musée d'Art Moderne (Stockholm 2000)

distinctions

- Best artist-craftsman in the Languedoc-Roussillon region (1976)
- Laureate Taniwaki Japan (1989–1992)
- Selected for the Premio Design Italiano (Rome 1992)
- Design Prize winner at La Samaritaine (Paris 1993)
- Design and Innovation Award winner (Toulouse 1993)
- Gold Design Prize winner at Batimat (Paris 1994 - 1997 - 2001)
- Silver Design Prize winner at Batimat (Paris 1993 - 1995 - 2005 - 2007)
- National Prize for Creation (Paris 1995)
- National Award for Innovative Craftsmanship (Paris 1999)
- Export Award (Paris 2000)
- Selected by Norman Foster and Associates (London 2000)
- First Prize "Concours de l'Excellence" (Montpellier 2001)
- Star "Design Observeur" (Paris 2002)
- Selected "Top 100 of the best French companies" (July 2003)
- Silver Medal for design in Stuttgart in 2004.
- First prize for 'World's most beautiful object' (Pulchra design awards, Italy, 2009
- Nominated for the 'design Award of the Federal Republic of Germany' (2010)
- Nominated for the 'Observeur du Design' prize (Paris 2007, 2010, 2011)
- Superflame Prize 2009 of polish review "wiat Kominkow for the overall achievement.
- Reward for the" most inspired creation of Helsinki Design Week " on 2010

. . .

- Museum of Contemporary Art (Bordeaux 1996)
- National Centre of Contemporary Art (Grenoble 1997)
- Guggenheim Museum (New York 1998)
- Moderna Museet (Stockholm 2000)

Alcuni riconoscimenti

- Migliore artigiano d'arte del Languedoc-Roussillon (1976)
- Laureato del Premio Taniwaki Giappone (1989 - 1992)
- Selezione del Premio Design Italiano (Roma 1992)
- Trofeo del Salone dell'Habitat e Premio dell'Innovazione (Tolosa 1993)
- Mercurio del Design (Parigi 1993)
- Medaglie d'argento dei Trofei del Design (Batimat - Parigi 1993 - 1995 - 2005 - 2007)
- Medaglia d'Oro del Design (Batimat Parigi 1994 - 1997 - 2001)
- Premio Nazionale della Creazione Parigi 1995)
- Laureato del Premio dell'Innovazione (Batimat - Parigi 1999)
- Trofeo dell'Esportazione (Avenir 2000 - Parigi)
- Selezione Norman Foster and Associates (Londra 2000)
- Stella Osservatore del Design (Parigi 2002).
- Selezione "Top 100 delle più belle società di Francia" (2003)
- Medaglia d'argento al Concorso del Design (Stuttgart - 2004)
- Primo premio del "più bel oggetto del mondo" (concorso Pulchra - Italia 2009)
- Nomina al "Design Award of the Federal Republic of Germany" (2010)
- Nomina all'Osservatore del Design 2010 (Parigi)
- Premio Superflamme 2009 "wiat Kominkow Per l'insieme dell'opera (Varsavia 2010)
- Premio della "Creazione la più ispirata della Helsinki Design Week" 2010

. . .

- Museo d'Arte Contemporanea (Bordeaux 1996)
- Centro Nazionale d'Arte Contemporanea (Grenoble 1997)
- Museo Guggenheim (NewYork 1998)
- Museo d'Arte Moderna (Stoccolma 2000)

Einige Auszeichnungen

- Auszeichnung des Kunsthandwerks des Languedoc-Roussillon: Meilleur artisan d'art (1976)
- Preisträger beim Taniwaki-Wettbewerb in Japan (1989 - 1992)
- Nominiert für den Premio Design Italiano (Rom, 1992)
- Auszeichnung für Einrichtung, Gestaltung und Innovation: Trophée du Salon de l'Habitat et Prix de l'Innovation (Toulouse, 1993)
- Mercure du Design (Paris, 1993)
- Silbermedaillen für Design, Batimat (Paris 1993, 1995, 2005, 2007)
- Goldmedaille für Design, Batimat (Paris 1994, 1997 - 2001)
- Nationaler Preisträger für die „besten Kreationen", Französisches Ministerium für Handel und Kunsthandwerk, Fondexpa (Paris, 1995)
- Preisträger für Innovation, Batimat (Paris, 1999)
- Exportpreis, Avenir (Paris, 2000)
- Ausgewählt von Sir Norman Foster and Associates (London, 2000)
- Auszeichnung des "Etoile Observeur du Design", A.P.C.I. (Paris, 2002).
- Auswahl zu „Die 100 schönsten Unternehmen Frankreichs" (Platz 1 für das Languedoc-Roussillon), Magazin l'Entreprise, Juli 2003.
- Silbermedaille des Internationalen Designwettbewerbs Baden-Württemberg (Stuttgart, 2004).
- Erster Preis bei der Wahl des „schönsten Objekt der Welt", Pulchra-Wettbewerb (Italien, 2009)
- Nominierung zum „Designpreis Deutschland" (2010)
- Nominierung zum „Observeur du Design" (Paris, 2010)
- Auszeichnung "Superflamme 2009" der polnischen Zeitschrift "wiat Kominkow für das Gesamtwerk der Marke Focus (Warschau, 2010)
- Erster Platz bei der Preisverleihung für Produkte mit besonders hohem Grad an künstlerischer Inspiration, Helsinki Design Week (2010)

. . .

- 1996 Ausgestellt im Museum für zeitgenössische Kunst (Bordeaux)
- 1997 Ausgestellt im Nationalen Zentrum für zeitgenössische Kunst (Grenoble)
- 1998 Ausgestellt im Guggenheim-Museum (New York)
- 2000 Ausgestellt im Museum für moderne Kunst (Stockholm)

Premios

-Mejor "artesano de arte" de la región francesa Languedoc-Roussillon (1976)
-Primer premio "Taniwaki", Japón (1989 - 1992)
-Seleccionada para el "Premio Design Italiano" (Roma, 1992)
-"Trophée du Salon de l'Habitat et Prix de l'Innovation" ["Trofeo del salón de la vivienda y Premio de la innovación"] (Francia, Tolosa, 1993)
-"Mercure du Design" [Mercurio del diseño] (París, 1993)
-Medallas de plata en los "Trophées du Design" ["Trofeos del diseño"] (salón Batimat - París, 1993 - 1995 - 2005 - 2007)
-Medalla de oro del Design (salón Batimat París, 1994 - 1997 - 2001)
-"Prix National de la Création" ["Premio nacional de la Creación"] - (París, 1995)
-Galardonado del Premio de la innovación (salón Batimat - París, 1999)
-"Trophée de l'Exportation" ["Trofeo de la exportación"] (Avenir 2000 - París)
-Seleccionada por Norman Foster and Associates (Londres, 2000)
-"Etoile Observeur du Design" ["Estrella Observador del diseño"] (París, 2002).
-Séleccionada como "Top 100 des plus belles entreprises de France" ["Las 100 empresas más bellas de Francia" (2003)]
-Medalla de plata en el "Concours du Design" (Estútgart - 2004)
-Primer premio del "Objeto más bello del mundo" (concurso Pulchra -Italia, 2009)
-Nominación al "Design Award of the Federal Respublic of Germany" (2010)
-Nominación al Observeur du Design ["Observador del diseño"] (París, 2010)
-Pemio "Superflamme 2009 Swiat Kominkow" para el conjunto de la obra (Varsovia, 2010)
-Premio de la "Creación más inspirada de la Helsinki Design Week" 2010

.....

-Museo de Arte Contemporáneo de Burdeos (Francia, 1996)
-Centro Nacional de Arte Contemporáneo de Grenoble (Francia, 1997)
-Museo Guggenheim (Nueva York, 1998)
-Museo de Arte Moderno (Estocolmo 2000)

Umas distinções:

- Melhor artesão de arte Languedoc-Roussillon (1976)
- Laureado Taniwaki Japão (1989 - 1992)
- Seleção do Premio Design Italiano (Roma 1992)
- Troféu da Feira do Habitat e Preços da Inovação (Toulouse 1993)
- Mercúrio do Design (Paris 1993)
- Medalhas de prata dos Troféus do Design (Batimat - Paris 2007 - 2005 - 1995 - 1993)
- Medalhas de Ouro dos Troféus do Design (Batimat - Paris 2001 - 1997 - 1994)
- Preço Nacional da Criação (Paris 1995)
- Laureado do Preço da Inovação (Batimat - Paris 1999)
- Troféu da Exportação (Futuro 2000 – Paris)
- Seleção Norman Foster and Associates (Londres 2000)
- Estrela Observador do Design (Paris 2002).
- Seleção "As 100 mais bonitas empresas da França" (2003)
- Medalha de prata Concurso do Design (Stuttgart - 2004)
- Primeiro preçodo "mais bonito objecto do mundo" (concursos Pulchra - Itália 2009)
- Nomeação "Design Award of the Federal Republic of Germany" (Alemanha 2010)
- Nomeação no Observeur do Design 2010 (Paris)
- Prémio Superflamme 2009 da revista polaca Swiat Kominkow pelo conjunto da obra (Varsovie 2010)

.....

- Prémio da criação mais inspirada da Helsinki Design Week 2010
- Museu de Arte Contemporâneo (Bordéus 1996)
- Centro Nacional de Arte Contemporânea (Grenoble 1997)
- Museu Guggenheim (NewYork 1998)
- Museu de Arte Moderno (Estocolmo 2000

enkele onderscheidingen

- Beste ambachtsman in de Languedoc-Roussillon (1976)
- Laureaat Taniwaki Japan (1989 - 1992)
- Selectie voor de Premio Design Italiano (Rome 1992)
- Trofee van de Habitat Salon en Innovatieprijs (Toulouse 1993)
- Mercure du Design (Paris 1993)
- Zilveren medailles van de Trophées du Design (Batimat - Parijs 2007 - 2005 - 1995 - 1993)
- Gouden medailles van de Trophées du Design (Batimat - Parijs 2001- 1997 - 1994)
- Nationale creativiteitsprijs (Parijs 1995)
- Laureaat van de Innovatieprijs (Batimat - Parijs 1999)
- Exporttrofee (Avenir 2000 - Parijs)
- Selectie Norman Foster and Associates (Londen 2000)
- Etoile Observeur du Design (Parijs 2002)
- Selectie "Top 100 van de mooiste ondernemingen in Frankrijk" (2003)
- Zilveren medaille Concours du Design (Stuttgart - 2004)
- Eerste prijs voor "het mooiste voorwerp ter wereld" (concours Pulchra - Italië 2009)
- Nominatie op de "Design Award of the Federal Republic of Germany" (2010)
- Nominatie op de Observeur du Design 2010 (Parijs)
- Prijs "Superflamme 2009" van het Poolse tijdschrift ""wiat Kominkow" voor de totaliteit van de ontwerpen (Warschau 2010)
- Prijs voor "Het meest inspirerende ontwerp" tijdens de Helsinki Design Week 2010

.....

musea

- Museum van Hedendaagse Kunst (Bordeaux 1996)
- Nationaal Centrum van Hedendaagse Kunst (Grenoble 1997)
- Guggenheim Museum (New York 1998)
- Museum van Moderne Kunst (Stockholm 2000)

Некоторые из наших наград:

- Лучшее ремесленное предприятие региона Лангедок-Руссильон (1976)
- Лауреат конкурса Taniwaki в Японии (1989 - 1992)
- Отобранный кандидат на конкурс Premio Design Italiano (Рим 1992)
- Трофей Выставки жилья и приз за инновации (Тулуза 1993)
- Приз за дизайн, Mercure du Design (Париж 1993)
- Серебряные медали за дизайн (Batimat - Париже с 1993 по 1995 - 2005 - 2007)
- Золотые медали за дизайн (Batimat Париж 1994 - 1997 - 2001)
- Национальная премия за дизайн (Париж 1995)
- Лауреат премии за инновации (Batimat - Париж 1999)
- Приз за высокие достижения в экспорте (Outlook 2000 - Париж)
- Выбор Нормана Фостера и его партнеров "(Лондон 2000)
- Звезда за дизайн « Observateur du design» (Париж 2002).
- Выбор "Топ 100 лучших компаний во Франции" (2003)
- Серебряная медаль конкурса за дизайн (Штутгарт - 2004)
- Первая премия "Самый красивый предмет в мире" (конкурс Pulchra - Италия 2009)
- Номинация на премию "Design Award Федеративной Республики Германия" (2010)
- Номинация на премию « Observateur du design» 2007, 2010, 2011 (Париж)
- Приз Superflamme 2009 польского издания "wiat Kominkow за ансамбль творений (Варшава 2010)
- Премия «За самое вдохновляющее творение во время «Недели дизайна в Хельсинки» 2010

.....

Музеи

- Музей современного искусства (Бордо 1996)
- Национальный центр современного искусства (Гренобль 1997)
- Музей Гуггенхайма (Нью-Йорк 1998)
-Музей современного искусства (Стокгольм 2000)

Dominique Imbert, un peu d'histoire…

Dominique Imbert, créateur de Focus, est né à Montpellier, dans le Sud de la France en 1940.
Après des études littéraires, à Londres et à Paris, il se retrouve, dit-il, sans trop savoir pourquoi, ethnologue en Alaska, aide-cuisinier à Manhattan, docteur en sociologie en Sorbonne et professeur de Lettres dans un lycée parisien.
Fatigué de la ville, il abandonne le tableau noir et crée, en 1967, un atelier de sculptures en acier, au Nord de Montpellier. C'est là qu'il martèle, forge, soude, sculpte et dessine sa première cheminée pour son usage personnel. Il la reproduit pour quelques personnes enthousiastes et c'est de cette façon, simplement, que commence Focus…

Dominique Imbert, qui n'a jamais pris un cours de dessin de sa vie, ignore superbement les modes et cherche avant tout à répondre à ses intuitions :
«C'est ce que je fais qui m'apprend ce que je cherche», confie-t-il.
«Ce qui m'intéresse, c'est ce qui m'émeut et ce qui m'émeut c'est de découvrir, cachés au fin fond de certaines formes, un clin d'oeil de la matière, une vie intérieure, une âme.
C'est dans celle-ci qu'on trouve vraiment autre chose que cette espèce d'algèbre froide et conventionnelle qui fait notre environnement. J'ai un immense plaisir à faire cracher un sens aux formes, un sens clandestin, une poésie.
«Sans poésie on existe sans vivre», conclut cet artiste humaniste, designer autodidacte et forgeron sociologue.

L'équipe qui l'entoure, et qui s'est largement développée depuis ses débuts, a su parfaitement intégrer ses valeurs d'humanisme, de créativité et de professionnalisme.

A.S.

Dominique Imbert, a bit of the past

Dominique Imbert, the creator of Focus, was born in 1940 in Montpellier in the south of France. After studying literature in London and Paris, he became, "by accident", as he puts it, an ethnologist in Alaska and an assistant chef in Manhattan, before being awarded a Doctorate in Sociology at the Sorbonne and becoming a literature professor in a Paris Lycée.

In 1967, tired of the city, he gave up the blackboard and set up a workshop making steel sculptures in a village north of Montpellier. It was at this studio that he designed, hammered, forged, welded and sculpted his first fireplace for his own personal use, then repeated the exercise for others who fell in love with what he had created ... and so Focus began.

Dominique Imbert, who has never taken a design class in his life, blithely ignores trends and seeks above all to give free rein to his intuitions: 'What I do teaches me what I'm looking for,' he confides. 'What interests me is what moves me, and what moves me is to discover, hidden deep within certain shapes, a wink from the material – an inner life, a soul. This is how we really find something other than the conventional, cold algebra that makes up our environment. I take immense pleasure in coaxing forms to reveal their meaning, their clandestine nature, their poetry. Without poetry, to live is simply to exist,' concludes this artist, humanist, self-taught designer and blacksmith–sociologist.

The team he has forged, which has grown substantially since the beginning of the company, share his humanistic values as well as his spirit of creativity and professionalism.

A.S.

Dominique Imbert, un po' di storia…

Dominique Imbert, creatore della Focus, è nato a Montpellier, nel Sud della Francia nel 1940.
Dopo gli studi letterari svolti a Londra e a Parigi, si ritrova, dice lui, senza sapere bene perché, etnologo in Alaska, lavapiatti a Manhattan, dottore in sociologia alla Sorbona e professore di lettere in un liceo parigino.
Stanco della città, abbandona la lavagna e crea, nel 1967, un atelier di sculture in acciaio, a Nord di Montpellier. E' lì che martella, forgia, salda, scolpisce e disegna il suo primo camino per uso personale.
In seguito lo riproduce per alcune persone entusiaste ed è proprio in questo modo, semplicemente, che nasce Focus…
Dominique Imbert, che non ha mai frequentato una scuola di disegno in vita sua, ignora superbamente le mode e cerca prima di tutto a rispondere alle proprie intuizioni: "è da quello che faccio che imparo quello che cerco", dice.
"Cio' che m'interessa è quello che mi commuove e cio' che mi commuove è scoprire, nascoste nel più profondo di alcune forme, la complicità della materia, una vita interiore, un'anima.
E' lì che troviamo qualcosa di veramente diverso da quella specie di algebra fredda e convenzionale di cui si nutre l'ambiente che ci circonda. Provo un immenso piacere quando riesco a dare un significato alle forme, un senso clandestino, una poesia. Senza poesia la vita perde di significato", conclude quest'artista umanista, designer autodidatta e fabbro ferraio sociologo.
La squadra che lo circonda, e che si è ampiamente sviluppata dai suoi inizi, ha saputo perfettamente integrare i suoi valori d'umanesimo, di creatività e di professionalità.

A.S.

Dominique Imbert, eine Geschichte

Dominique Imbert, der Begründer von Focus, ist 1940 in Montpellier (Südfrankreich) geboren.
Nach einem Literaturstudium in London und Paris bricht Dominique Imbert ohne bestimmte Beweggründe auf, um in Alaska als Ethnologe und anschließend als Küchenhilfe in Manhattan zu arbeiten.
Er schreibt seine Diplomarbeit an der Soziologischen Fakultät der Sorbonne (Paris) und unterrichtet schließlich als Französischlehrer an einem Pariser Gymnasium.
Aber das Stadtleben zermürbt ihn und so richtet er sich 1967 in Südfrankreich, in Viols-le-Fort nördlich von Montpellier, eine Stahlbildhauerwerkstatt ein. Hier zeichnet, hämmert, schmiedet, schweißt und formt er sein erstes Kaminmodell für den eigenen Bedarf. Eine Handvoll Besucher sehen es und fangen Feuer. Bestellungen laufen ein, es entsteht ein zweites und ein drittes Modell. So einfach beginnt die Geschichte von Focus.

Dominique Imbert hat nie in seinem Leben Zeichenunterricht erhalten. Trends und Modeerscheinungen interessieren ihn nicht, stattdessen folgt er seiner eigenen Intuition. Oft findet er erst bei der Herstellung das, was er gesucht hat:
„Mich interessiert, was mich bewegt. Mich bewegt, was ich bei meiner Suche nach einer bestimmten Form entdecke: die Materie, ihr Eigenleben, ihre Seele.
Was ich schaffe, soll sich vollkommen unterscheiden von der kalten und konventionellen Denkweise, die sich nur am Funktionalen orientiert und unsere Umwelt verunstaltet. Es bereitet mir ein Riesenvergnügen, die Formen zu einem Sinn ausbrechen zu lassen, einem geheimen, poetischen Sinn. Ohne Poesie ist unser Leben bloße Existenz …", erklärt dieser durch und durch humanistische Künstler, autodidaktischer Designer und schmiedende Soziologe.

Sein Team, das sich seit den ersten Anfängen stark vergrößert hat, hat es verstanden, seine humanistisch geprägten Werte, den kreativen Ansatz und den professionellen Anspruch zu verinnerlichen.

A.S.

Dominique Imbert, un poco de historia…

Nacido en Montpellier (Francia) en 1940, Dominique Imbert fundó la empresa Focus. Tras sus estudios literarios en París y Londres, se encuentra de forma casi surrealista trabajando como etnólogo en Alaska, ayudante de cocina en Manhattan, doctor en sociología en la Universidad de la Sorbona y profesor de literatura en un liceo parisino.
Cansado de la vida urbana, abandona la docencia para crear, en 1967, un taller de esculturas de acero, en Montpellier (ciudad que se encuentra en el sur de Francia).
Ahí, se pone a martillear forjar, soldar, esculpir y diseñar una primera chimenea para su uso personal.
Empieza a reproducirla para algunas personas que se habían enamorado de su obra. Así fue cómo, sencillamente, nació Focus...

A Dominique Imbert, que nunca tomó clases de dibujo, no le interesan en absoluto las modas. Solamente le importa seguir sus intuiciones: "Lo que hago es lo que me enseña lo que estoy buscando", asegura.
"Lo que me interesa, es lo que me emociona. Y lo que me emociona es descubrir escondidos en lo más profundo de unas formas un guiño de la materia, una vida interna, un alma.
Pues, en esta vida es donde se encuentra realmente otra cosa que las cifras frías y convencionales que forman nuestro medio ambiente.
Me hace una ilusión extraordinaria el otorgarle un sentido a las formas, un sentido clandestino, una poesía.
"Sin poesía se existe sin vivir", concluye este artista humanista, diseñador autodidacta y herrero sociólogo.

El equipo que lo rodea, y que consta de cada vez más gente, desde que se creó Focus, supo trabajar conforme con los mismos principios de humanismo, creatividad y
profesionalismo.

A.S.

Dominique Imbert, um pouco de história…

dominique Imbert, inventor de Focus, nasceu em Montpellier, no Sul França em 1940. Após estudos literários, em Londres e Paris, reencontra-se, etnólogo em Alasca, ajuda de cozinheiro em Manhattan, doutor de Sociologia na Sorbona e professor de Lettras num liceu parisiense.

Cansado da cidade, abandona o quadro preta e cria, em 1967, um atelier de esculturas de aço, no Norte de Montpellier. É lá que martela, forja, solda, esculpe e desenha a sua primeira lareira para o seu uso pessoal.

Reproduz lareiras para cerca de pessoas entusiastas e é desta maneira, simplesmente, que começa Focus…

Dominique Imbert, que nunca não tomou um curso de Design da sua vida, ignora magnificamente os modos e procura sobretudo a responder às suas intuições :
“É o que faço que me ensina o que procuro”
“O que me interessa, é o que me comove e o que comove é de descobrir, escondido em certas formas, uma matéria, uma vida interior, uma alma.

É nesta forma que se encontra realmente outra coisa que esta espécie de álgebra fria e convencional que faz o nosso ambiente. Tenho um imenso prazer a fazer cuspir um sentido às formas, um sentido clandestino, uma poesia.

Sem poesia existe-se sem estar a viver”, concluiu este artista humanista, desenhista autodidacta e ferreiro sociólogo.

A sua equipa de trabalho, que se desenvolveu largamente desde os seus inícios, soube perfeitamente integrar os seus valores de humanismo, criatividade e profesionalismo.

A.S.

Dominique Imbert, een stukje geschiedenis…

Dominique Imbert, oprichter van Focus, is in 1940 geboren in Montpellier, in het zuiden van Frankrijk.
Na literatuurstudies in Londen en Parijs, werd hij, zonder zelf goed te beseffen waarom, etnoloog in Alaska, keukenhulp in Manhattan, dokter in de sociologie aan de Sorbonne en leraar letterkunde in een Parijs lyceum.
Moe van het stadsleven, gaf hij het schoolbord op en creëerde, in 1967, een atelier voor stalen beeldhouwwerken, ten noorden van Montpellier. Daar hamerde, smeedde, laste, beeldhouwde en tekende hij zijn eerste haard voor persoonlijk gebruik. Hij maakte deze enige malen na voor enkele enthousiaste mensen en aldus ontstond op heel eenvoudige wijze Focus …

Dominique Imbert, die nooit tekenles heeft gehad, houdt totaal geen rekening met modetrends en probeert in de eerste plaats in te spelen op zijn intuïties: “Wat ik doe leert me wat ik zoek”, legt hij uit.
“Wat me interesseert, is dat wat me ontroert, en dat wat me ontroert, is het ontdekken van het unieke in de materie, het innerlijke leven, de ziel, verborgen in het diepst van bepaalde vormen.
Dààr vindt men werkelijk iets anders dan de koude algebraïsche conventionele ruimte die onze omgeving vormt. Ik beleef ontzettend veel plezier aan het geven van zin aan een vorm, een clandestiene vorm, een gedicht. Zonder poëzie bestaat men zonder te leven”, vervolgt deze humanistische artiest, autodidactische ontwerper
en socioloog-ijzersmid.

Het team dat hem omringt en dat zich sinds het begin aanzienlijk heeft uitgebreid, heeft zijn humanistische, creatieve en professionele kwaliteiten uitstekend weten te integreren.

A.S.

Доминик Имбер, немного истории...

Доминик Имбер, создатель фирмы Focus, родился в 1940 году в Монпелье на юге Франции.

Изучая литературу в Лондоне и Париже, он, «сам не зная почему», оказался этнологом на Аляске, помощником повара на Манхеттене; затем, получив степень доктора социологии в Сорбонне, стал преподавать литературу в Парижском лицее. Устав от городской суеты, он сменил доску на наковальню, и в 1967 году основал мастерскую стальных скульптур в 15 км к северу от Монпелье. Именно там он стучит молотком, кует, паяет и придумывает эскиз своего первого камина для личного пользования. Потом он сделает ещё несколько копий этого камина для людей, которые были очарованы его первым созданием. Вот так и началась история Focus.

Доминик Имбер, у которого нет художественного образования, идет против основных модных течений, пытаясь следовать собственной интуиции. «Именно в процессе создания я нахожу то, что ищу,..» - говорит он. «Меня интересует все то, что меня волнует, а волнует меня то, что я могу открывать скрытые в глубине форм мгновения внутренней жизни материи, её души. Именно в этих формах можно найти нечто большее, чем холодная и банальная логика, руководящая нашей жизнью. Мне доставляет невероятное удовольствие вскрывать смысл форм, тайный смысл, поэзию. Без поэзии мы живем, не зная жизни, »- заключает творец - гуманист, дизайнер - самоучка, кузнец - социолог.

Его коллектив, в большинстве своем,- это люди, которые работают на предприятии с первых лет создания Фокуса. Они переняли его дух, его гуманистические ценности, творческое начало и профессионализм.

A.S.

fabrication française.
marque et modèles déposés.
registered trademarks and designs.
copyrights dominique imbert, 1967/2011
parution le 01/05/11

focus®

Ce document n'est pas contractuel.
Nous nous réservons le droit de modifier,
sans préavis, les caractéristiques de nos modèles.

The information in this catalogue is not contractual.
We reserve the right to make
modifications to models without prior notice.

Questo documento non ha valore contrattuale.
Ci riserviamo il diritto di modificare, senza preavviso,
le caratteristiche dei modelli.

Dieses Dokument ist unverbindlich.
Wir behalten uns das Recht vor, Änderungen ohne
Vorankündigung vorzunehmen.

Este documento no es contractual.
Nos reservamos el derecho a hacer cambios en la
información que contiene sin preaviso.

Este documento não é contratual.
Reservamos-nos o direito de alterar, sem préavisos, as suas
caraterísticas.

Dit document is niet contractueel.
Wij behouden ons het recht voor om karakteristieken zonder
voorafgaande kennisgeving aan te passen.

Мы оставляем за собой право вносить любые изменения в
данный каталог без предупреждения.

création - édition - distribution :
atelier dominique imbert

s.a.s. au capital de 100 000 euros
34380 viols-le-fort - france
téléphone : 00 33 (0)4 67 55 01 93
télécopie : 00 33 (0)4 67 55 77 77
www.focus-creation.com
e-mail : info@focus-creation.com

toutes les créations présentées dans ce catalogue sont de dominique imbert, avec la précieuse collaboration de : dominique bartholi, daniel fournier, gilles molina, jean-marc chalier, bruno rougier, christophe ployé, michael zobel, barbara soia et les bureaux d'études de Focus à Viols-le-Fort et de Théus-industries à Cavaillon.

les photographies et les mises en espace sont de frédéric jaulmes,
ainsi que de bob ter schiphorst, paskal martin, richard davis, timoté valloton, françois portmann, jean-paul kieffer, jake fitzjones, alain rivière-lecœur, patrick eoche, dominique nachez, claude pautler, cécile langlois, rené m. stocker, alexandre réty, adriano pecchio, ernst peter prokop, harald c. sahling, studio garnier, karin ansara, martina kimmerle, maren stöver, josep jordi, Di Baio editore S.p.a., françois allaire et ses élèves de l'ESMA.
les dessins techniques de : gilles molina, evelyne storaï, renald juny, steve reimonen, cédric marlin, jean-françois perrier,
la maquette de : daniel boissière, dominique imbert, marielle olivier, christophe ployé, svetlana sankina, fabio cameroni, jorge correia
les prêts de meubles et accessoires de Art Système, Château d'Ax et Ligne Roset (montpellier), les "rugs" de Ceadogan (Irlande).
photogravure : atelier six - montpellier (hérault).
impression du catalogue : imprimerie Pure Impression (certifiée IMPRIM'VERT) - montpellier (france).